iQ700, Kompaktná zabudovateľná rúra s mikrovlnami, 60 x 45 cm, čierna matná
CM978GMM1





Dodávané príslušenstvo

1 x Plech na pečenie Air Fry

Zvláštne príslušenstvo

HZ327000 Kameň na pečenie, HZ531010 Plech na pečenie s neprilnavym povrchom, HZ532010 Plech na pečenie s nepriľnavým povrchom, HZ617000 Forma na pizzu, HZ629070 Grilovací plech, HZ631070 Smaltovaný pečicí plech pre pyrolýzu, HZ632070 Plech na pečenie, HZ634000 Kombinovaný rošt, HZ636000 Sklenená panvica, HZ65MA00 Mezidno (vertikálna inštalácia rúr), HZ66X600 Dekoračná lišta pre vertikál. inštaláciu, HZ66X650 Lišta, HZ915003 Sklenený pekáč, HZG0AS00 Sieťový kábel, dĺžka 3 m

Inteligentná mikrovlnná rúra varioSpeed s funkciou Cooking Assistant umožňuje intuitívne nastavenie programu a funkcie activeClean čistenie rúry bez námahy.

- ✓ Matt Edition: nenápadná elegancia čiernych matných spotrebičov.
- ✓ TFT-Touchdisplay Pro: veľký farebný dotykový displej pre komfortné ovládanie.
- ✓ cookControl Pro: vynikajúce výsledky bez ohľadu na recept či okolnosti.
- ✓ roastingSensor Plus: spoľahlivé pečenie.
- ✓ activeClean®: automatický systém samočistenia rúry pre menej námahy pri čistení rúry

Výbava

Technické údaje

Dodatečné funkce: .....Kombinácia s mikrovlnným ohrevom
Ovládanie: .....Elektronický
Rozmery spotrebiča: ..... 455x594x548 mm
rozmery varného priestoru: ..... 237.0 x 480 x 392.0 mm
Dĺžka prívodného kábla: ..... 150 cm
Hmotnosť netto: ..... 38.5 kg
hmotnosť brutto: ..... 41.0 kg
EAN: 4242003982877
Max. príkon mikrovlnného ohrevu: .....900 W
Príkon: .....3600 W
Istenie: ..... 16 A
Nominálne napätie: ..... 220-240 V
Frekvencia: ..... 50; 60 Hz
Typ zástrčky: ..... Gardy zástrčka s uzemnením
Dodávané príslušenstvo: ..... 1 x Plech na pečenie Air Fry

4 242003 982877

SIEMENS

iQ700, Kompaktná zabudovateľná rúra s mikrovlnami, 60 x 45 cm, čierna matná
CM978GMM1

Výbava

Typ rúry / druhy ohrevu
- Kompaktná rúra s mikrovlnami s 22 druhy ohrevu: 4D horúci vzduch, horný/dolný ohrev, gril s cirkuláciou vzduchu, veľkoplošný gril, maloplošný gril, stupeň na pizzu, hlboko mrazené jedlo, dolný ohrev, intenzívny ohrev, pomalé varenie pri nízkej teplote, predhrievanie tanierov, sušenie potravín, udržiavanie teploty, horúci vzduch jemný, horný/dolný ohrev jemný, mikrovlnný ohrev, 4D horký vzduch + mikrovlny, horný/dolný ohrev + mikrovlny, veľkoplošný gril, maloplošný gril, gril s cirkuláciou vzduchu + mikrovlny
- druhy ohrevu len cez aplikáciu Home Connect: nechať odpočívať, predohrev
- max. výkon: 900 W; 5 nastavenie výkonu mikrovlnnej rúry (90 W, 180 W, 360 W, 600 W, boost) s invertorovou technológií
- inteligentná invertorová technológia: maximálny výkon je regulovaný až na 600 W pri dlhšej prevádzke
- rozsah teplôt: 30 °C - 300 °C
- objem: 45 l

Závesné rošty / teleskopické výsuvy
- počet úrovní pre zasunutie plechu: 3 KS
- jednonásobný teleskopický výsuv, vhodné na pyrolytické čistenie, štandardný výsuv

Design
- Matt Editon: jemný, zamatový vzhľad, ktorý vnáša do priestoru pocit pokoja a harmónie
- touchControl ovládanie
- smaltovaný vnútorný povrch priestoru na pečenie

Čistenie
- activeClean® - pyrolytické čistenie
- humidClean - hydrolytické čistenie

Komfort
- Cooking Assistant
- TFT-Touchdisplay Pro
- elektronické hodiny
- automatický návrh teploty
- zobrazenie aktuálnej teploty
- ukazovateľ predohrevu
- tepelná pečúca sonda
- výklopné dvierka, softMove - tlmené otváranie a zatváranie dverí
- softMove - tlmené otváranie a zatváranie dverí
- cookControl Pro
- roastingSensor Plus - teplotná sonda s predpokladaným zostávajúcim časom
- automatický rýchloohrev
- coolStart
- LED-osvetlenie, osvetlenie rúry so separátnym vypínaním
- chladiaci ventilátor
- Home Connect
- 4D horúci vzduch: rovnomerné rozloženie tepla na každej úrovni, aj súčasne

Príslušenstvo
- smaltovaný hlboký plech, Air Fry plech na pečenie, smaltovaný plech, rošt

Bezpečnosť a životné prostredie
- teplota skla dvierok max 30°C
- CoolTouch dvierka (4 KS skiel)
- elektronický zámok dverí
- detská poistka
- bezpečnostné vypínanie rúry
- ukazovateľ zvyškového tepla
- tlačidlo štart/stop
- spínač kontaktu dverí

Technické informácie
- dĺžka napájacieho kábla: 150 cm
- napätie: 220 - 240 V
- celkový príkon elektro: 3.6 kW

Rozmery a technické informácie
- rozmery spotrebica (V x Š x H): 455 mm x 594 mm x 548 mm
- rozmery niky (V x Š x H): 450 mm - 455 mm x 560 mm - 568 mm x 550 mm
- "Rozmery potrebné pre zabudovanie nájdete v inštalačných materiáloch."

SIEMENS

iQ700, Kompaktná zabudovateľná rúra s mikrovlnami, 60 x 45 cm, čierna matná
CM978GMM1

Rozmerové výkresy

Rozmery v mm

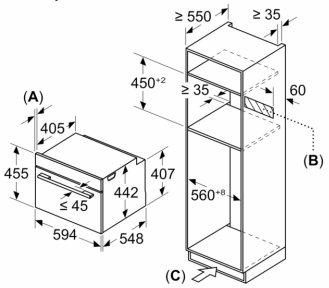

A: 19,5 mm

B: Priestor pre pripojenie spotrebiča 320 × 115 mm

C: Vetranie v podstavci ≥ 200 cm²

Montáž dvoch spotrebičov nad sebou

Výmena vzduchu

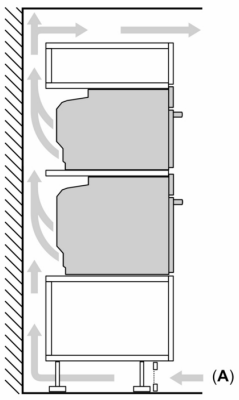

A: Otvor na prívod vzduchu ≥ 200 cm²

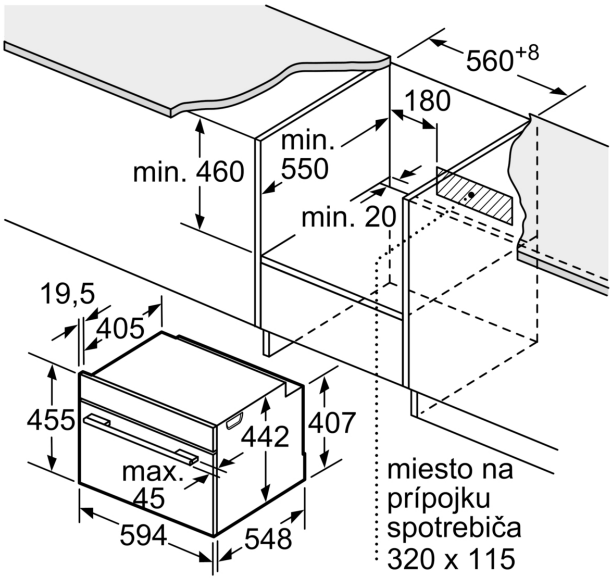

rozmery v mm

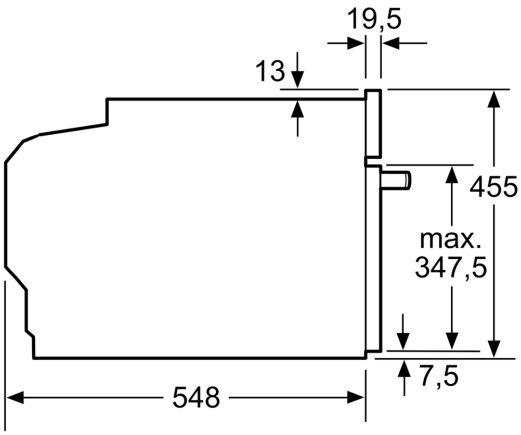

rozmery v mm

SIEMENS

Rozmerové výkresy

zabudovanie s varným panelom

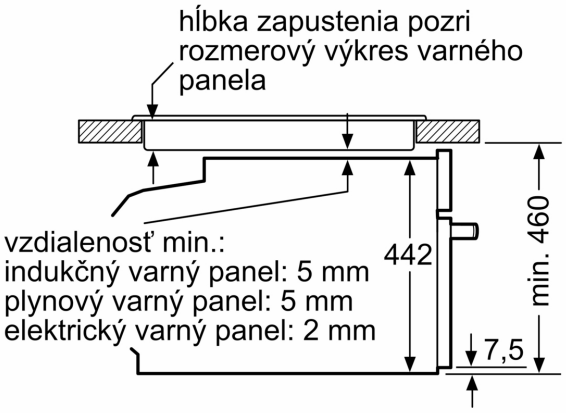

rozmery v mm

Pokiaľ je kompaktný spotrebič zabudovaný pod varným panelom, musí byť dodržaná nasledujúca hrúbka pracovnej dosky (príp. vrátane nosnej konštrukcie).

Typ varného panela	**min. hrúbka pracovnej dosky**	
	nasadený	v rovine
indukčný varný panel	42 mm	43 mm
celoplošný indukčný varný panel	52 mm	53 mm
plynový varný panel	32 mm	43 mm
elektrický varný panel	32 mm	35 mm