SIEMENS

iQ700, Kompaktná zabudovateľná rúra, 60 x 45 cm, čierna
CB734G1B1

















Dodávané príslušenstvo

1 x Plech na pečenie Air Fry

Zvláštne príslušenstvo

HZ327000 Kameň na pečenie, HZ32WA00 Bezdrôtová teplotná sonda, HZ530000 2 plechy na pečenie (polovičný formát), HZ531010 Plech na pečenie s neprilnavym povrchom, HZ532010 Plech na pečenie s nepriľnavým povrchom, HZ538000 varioClip rail teleskopický výsuv, HZ617000 Forma na pizzu, HZ629070 Grilovací plech, HZ631070 Smaltovaný pečicí plech pre pyrolýzu, HZ632070 Plech na pečenie, HZ634000 Kombinovaný rošt, HZ636000 Sklenená panvica, HZ638000 Teleskopický výsuv varioClip rail, HZ65MA00 Mezidno (vertikálna inštalácia rúr), HZ66X600 Dekoračná lišta pre vertikál. inštaláciu, HZ66X650 Lišta, HZ915003 Sklenený pekáč, HZG0AS00 Sieťový kábel, dĺžka 3 m

Inteligentná rúra s funkciou Cooking Assistant umožňuje intuitívne nastavenie programu.

- ✓ Cooking Assistant: intuitívne nastavenie správneho programu.
- ✓ humidClean Plus: rýchle čistenie vďaka odpareniu mydlovej vody vnútri rúry na pečenie. Rúru tak zbavíte nečistôt oveľa jednoduchšie.
- ✓ Home Connect s ovládaním na diaľku: objavte plný potenciál svojej inteligentnej rúry.
- ✓ cookControl Plus: predinštalované nastavenia zaisťujú vynikajúce výsledky.
- ✓ 2D horúci vzduch: rovnomerné rozloženie tepla pre bezkonkurenčné výsledky – na jednej úrovni.

Výbava

Technické údaje

Konštrukcia: ..... zabudovateľné
Integrovaný čistiaci systém: ..... ecoClean Plus program, hydrolytické čistenie
Požadovaná veľkosť otvoru na inštaláciu (v x š x h): ..... 450-455 x 560-568 x 550 mm
Rozmery spotrebiča: ..... 455x594x548 mm
Rozmery zabaleného spotrebiča: ..... 520x650x690 mm
materiál ovládacieho panelu: ..... Glass
Materiál dverí: ..... sklo
Hmotnosť netto: ..... 28.6 kg
objem netto - rúra na pečenie 1: ..... 47 l
Druhy ohrevu: ..... Air Fry, veľkoplošný gril, maloplošný gril, štandardný ohrev, štandardný ohrev jemný, varenie pri nízkej teplote, dolný ohrev, horúci vzduch s grilom, jemná cirkulácia vzduchu, cirkulácia vzduchu, predhrievanie, udržovanie tepla
Dĺžka prívodného kábla: ..... 150 cm
EAN: 4242003900987
Počet varných priestorov: 1
Trieda energetickej účinnosti[1]: ..... A+ efektívne
Spotreba energie na cyklus - konvenčný ohrev (2010/30/EC): 0.73 kWh/cyklus
Spotreba energie na cyklus cirkulácie vzduchu - konvenčný ohrev (2010/30/EC): ..... 0.61 kWh/cyklus
Index energetickej účinnosti (2010/30/EC): ..... 81.3 %
Príkon: ..... 2900 W
Istenie: ..... 13 A
Nominálne napätie: ..... 220-240 V
Frekvencia: ..... 50; 60 Hz
Typ zástrčky: ..... Gardy zástrčka s uzemnením
Dodávané príslušenstvo: ..... 1 x Plech na pečenie Air Fry

4 242003 900987

[1] na stupnici tried energetickej účinnosti od A+++ do D

SIEMENS

iQ700, Kompaktná zabudovateľná rúra, 60 x 45 cm, čierna
CB734G1B1

Výbava

Typ rúry / druhy ohrevu
- Kompaktná parná s 12 druhmi ohrevu: horný/dolný ohrev, gril s cirkuláciou vzduchu, velkoplošný gril, maloplošný gril, dolný ohrev, pomalé varenie pri nízkej teplote, predhrievanie tanierov, udržiavanie teploty, horný/dolný ohrev jemný, airFry, horúci vzduch
- rozsah teplôt: 30 °C - 300 °C
- objem: 47 l

Závesné rošty / teleskopické výsuvy
- počet úrovní pre zasunutie plechu: 3 KS
- závesné rošty, teleskopický výsuv na objednanie ako zvláštne príslušenstvo

Design
- touchControl ovládanie
- smaltovaný vnútorný povrch priestoru na pečenie

Čistenie
- katalytické čistenie: back panel
- humidClean - hydrolytické čistenie
- celosklenená vnútorná strana dvierok

Komfort
- Cooking Assistant
- TFT-Touchdisplay
- elektronické hodiny
- automatický návrh teploty
- zobrazenie aktuálnej teploty
- ukazovateľ predohrevu
- výklopné dvierka, softMove - tlmené otváranie a zatváranie dverí
- softMove - tlmené otváranie a zatváranie dverí
- cookControl Plus
- N
- halogenové osvětlení, osvetlenie rúry so separátnym vypínaním
- chladiaci ventilátor
- Home Connect

Príslušenstvo
- rošt, smaltovaný hlboký plech, Air Fry plech na pečenie

Bezpečnosť a životné prostredie
- max. teplota prednej strany dvierok 40°C (merané uprostred skla pri nastavení rúry na horný / spodný ohrev 180 ° C po hodine prevádzky)
- CoolTouch dvierka (3 KS skiel)
- detská poistka
- bezpečnostné vypínanie rúry
- ukazovateľ zvyškového tepla
- tlačidlo štart/stop
- spínač kontaktu dverí

Technické informácie
- dĺžka napájacieho kábla: 150 cm
- napätie: 220 - 240 V
- celkový príkon elektro: 2.9 kW
- trieda spotreby energie (podľa normy EU 65/2014): A+
- spotreba energie na cyklus pri konvenčnom ohreve: 0.73 kWh (na stupnici triedy energetickej účinnosti od A+++ do D) spotreba energie na cyklus v režime cirkulácie vzduchu: 0.61 kWh
- počet priestorov na pečenie: 1
- zdroj tepla: elektrina
- objem priestoru na pečenie: 47 l

Rozmery a technické informácie
- rozmery spotrebica (V x Š x H): 455 mm x 594 mm x 548 mm
- rozmery niky (V x Š x H): 450 mm - 455 mm x 560 mm - 568 mm x 550 mm
- "Rozmery potrebné pre zabudovanie nájdete v inštalačných materiáloch."

SIEMENS

iQ700, Kompaktná zabudovateľná rúra, 60 x 45 cm, čierna
CB734G1B1

Rozmerové výkresy

Montáž dvoch spotrebičov nad sebou

Výmena vzduchu

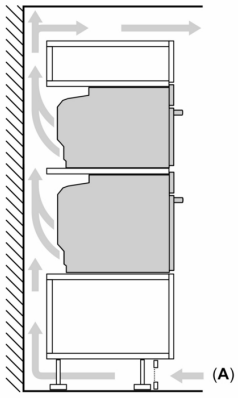

A: Otvor na prívod vzduchu ≥ 200 cm²

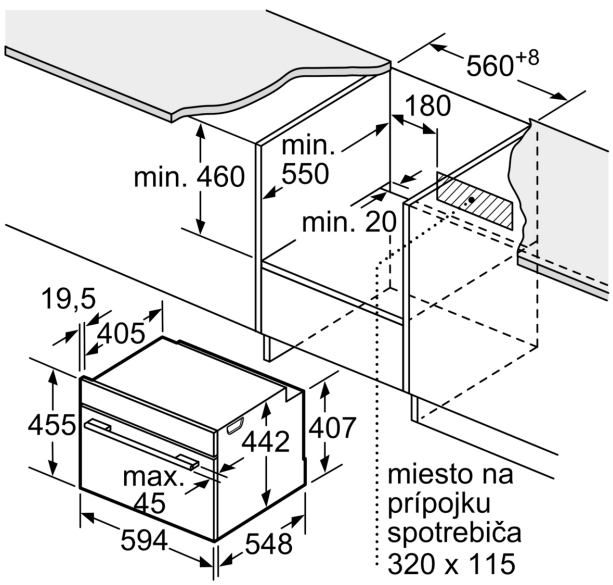

rozmery v mm

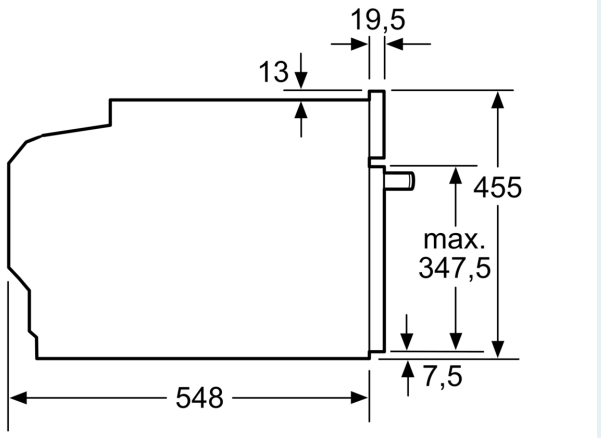

rozmery v mm

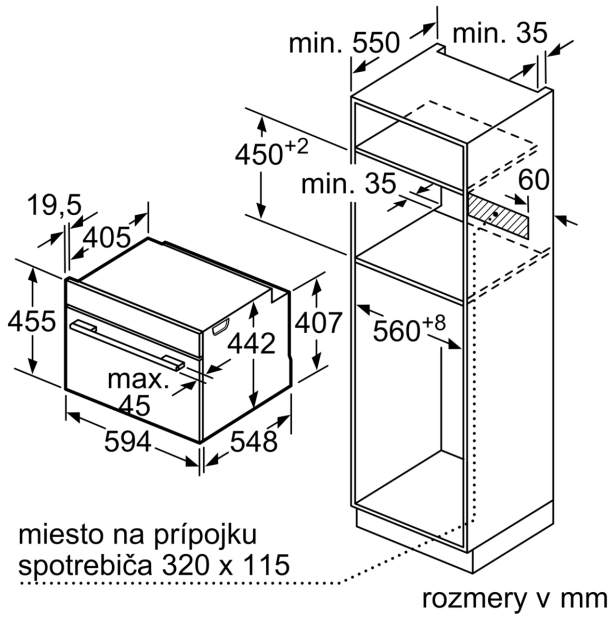

rozmery v mm

SIEMENS

Rozmerové výkresy

zabudovanie s varným panelom

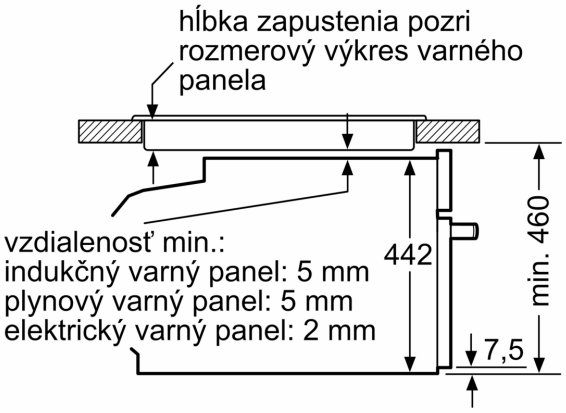

rozmery v mm

Pokiaľ je kompaktný spotrebič zabudovaný pod varným panelom, musí byť dodržaná nasledujúca hrúbka pracovnej dosky (príp. vrátane nosnej konštrukcie).

Typ varného panela	**min. hrúbka pracovnej dosky**	
	nasadený	v rovine
indukčný varný panel	42 mm	43 mm
celoplošný indukčný varný panel	52 mm	53 mm
plynový varný panel	32 mm	43 mm
elektrický varný panel	32 mm	35 mm