SIEMENS

iQ500, Zabudovateľná ohrevná zásuvka, 60 x 14 cm, čierna
BI510CNR0

Ohrevná zásuvka ponúka dokonalý spôsob varenia pokrmov a udržiavanie teplôt jedál.

- ✓ push&pull – štýlové bezúchytkové otváranie a zatváranie.
- ✓ Pomocou nastavenie môžete ľahko regulovať teplotu v rozsahu 30-80 ° C.
- ✓ 14 cm vysoká zásuvka je ideálna pre kombináciu s 45 cm kompaktnými modelmi.

HZG9AS00S :

Konštrukcia: ..... zabudovateľné
Kapacita (v počte tanierov): 14
objem: šálky na espresso: 64
Rozmery spotrebiča: ..... 140x594x540 mm
Rozmery zabaleného spotrebiča: ..... 210 x 660 x 660 mm
Požadovaná veľkosť otvoru na inštaláciu (v x š x h): 140 x 560 x 550 mm
EAN: 4242003803844
Istenie: ..... 6 A
Nominálne napätie: ..... 220-240 V
Frekvencia: ..... 60; 50 Hz
Typ zástrčky: ..... Gardy zástrčka s uzemnením

4 242003 803844

SIEMENS

iQ500, Zabudovateľná ohrevná zásuvka, 60 x 14 cm, čierna
BI510CNR0

Design

Komfort

- koncept jednoduchej obsluhy - obzvlášť jednoduché a pohodlné ovládanie
- objem: 23 l
- naplnenie max. 15 kg
- maximálna náplň: 64 KS nebo 14 KS
- 4 možnosti použitia: udržiavanie teploty nápojov a pokrmovl, predhriatie riadu, vykysnutie cesta, rozmrazovanie jedál
- nerezový vnútorný priestor
- push & pull systém, otváranie a zatváranie jemným zatlačením prednej steny

Príslušenstvo

- protišmyková podložka

Technické informácie

- dĺžka napájacieho kábla: 150 cm
- celkový príkon elektro: 0.4 kW
- napätie: 220 - 240 V

Rozmery a technické informácie

- rozmery spotrebica (V x Š x H): 140 mm x 594 mm x 540 mm
- rozmery niky (V x Š x H): 140 mm x 560 mm - 568 mm x 550 mm
- "Rozmery potrebné pre zabudovanie nájdete v inštalačných materiáloch."

SIEMENS

iQ500, Zabudovateľná ohrevná zásuvka, 60 x 14 cm, čierna
BI510CNR0

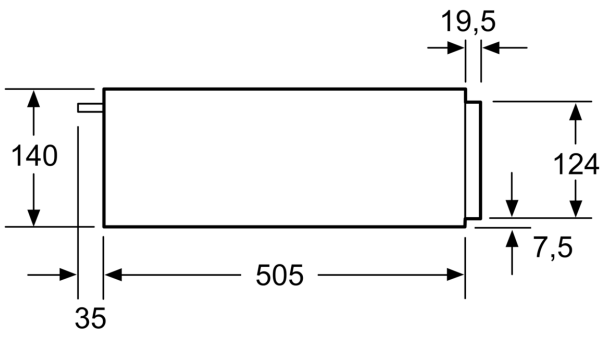

Nad ohrievaciu zásuvku môžu byť zabudované kompaktné rúry na pečenie s výškou 455 mm.
Medzidno nie je potrebné.

rozmery v mm

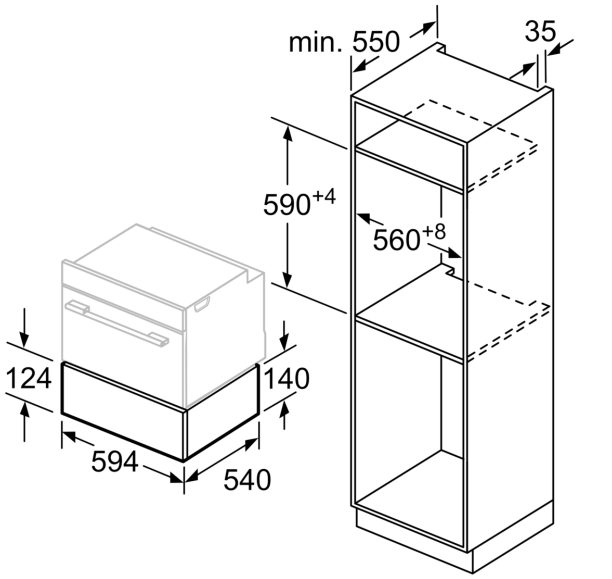

rozmery v mm