SIEMENS

iQ500, Zabudovateľná mikrovlnná rúra, čierna BF525LMB1



Zabudovateľná mikrovlnná rúra, výška 38cm, vhodná pre rozmrazovanie, ohrev a prípravu jedla v najkratšom možnom čase.

- ✓ Pomocou ovládania touchControl môžete požadovanú teplotu nastaviť jednoducho iba dotykom.
- ✓ Výkon: úspora času vďaka až 800W.
- ✓ Postranné otváranie dverí - ideálne pre zvýšenú inštaláciu.

Výbava

Technické údaje

Dodatečné funkce:	Iba mikrovlnný ohrev
Ovládanie:	Elektronický
Rozmery spotrebiča:	382x594x317 mm
rozmery varného priestoru:	201.0 x 308.0 x 282.0 mm
Dĺžka prívodného kábla:	130 cm
Hmotnosť netto:	16.6 kg
hmotnosť brutto:	20.1 kg
EAN:	4242003959428
Max. príkon mikrovlnného ohrevu:	800 W
Príkon:	1270 W
Istenie:	10 A
Nominálne napätie:	220-230 V
Frekvencia:	50 Hz
Typ zástrčky:	Gardy zástrčka s uzemnením
Dodávané príslušenstvo:	1 x Otočný tanier

4 242003 959428

SIEMENS

iQ500, Zabudovateľná mikrovlnná rúra, čierna BF525LMB1

Výbava

Mikrovlnný ohrev a druhy ohrevu
- max. výkon: 800 W;
- 5 stupňov výkonu: 90 W, 180 W, 360 W, 600 W, 800 W
- vnútorný objem: 20 l

Design
- nerezový vnútorný priestor

Čistenie
- humidClean - hydrolytické čistenie

Komfort
- ovládanie pomocou LED displeja
- elektronické hodiny
- touchControl ovládanie, touchSlider, tlačidlo štart
- koncept jednoduchej obsluhy - obzvlášť jednoduché a pohodlné ovládanie
- cookControl 7
- funkcie mikrovlnnej rúry: 4 rozmrazovacie a 3 programy pre varenie
- pamäťová funkcia (1 nastavenie)
- LED-osvetlenie
- sklenený otočný tanier: 25.5 cm
- postranné otváranie dverí - záves dverí vľavo
- tlačidlo pre otváranie dverí
- ovládanie pomocou senzorových tlačidiel

Príslušenstvo
- 1 x otočný tanier

Bezpečnosť a životné prostredie
- bezpečnostné vypínanie rúry
- spínač kontaktu dverí
- chladiaci ventilátor

Technické informácie
- dĺžka napájacieho kábla: 130 cm
- celkový príkon elektro: 1.27 kW
- napätie: 220 - 230 V
- zabudovateľný spotrebič do skrinky v šírke 60 cm s hĺbkou min. 30 cm, pre zabudovanie do vysokej skrinky

Rozmery a technické informácie
- rozmery spotrebica (V x Š x H): 382 mm x 594 mm x 317 mm
- rozmery niky (V x Š x H): 362 mm - 365 mm x 560 mm - 568 mm x 300 mm
- "Rozmery potrebné pre zabudovanie nájdete v inštalačných materiáloch."

SIEMENS

iQ500, Zabudovateľná mikrovlnná rúra, čierna
BF525LMB1

Rozmerové výkresy

Mikrovlnná rúra
Zabudovanie do rohu

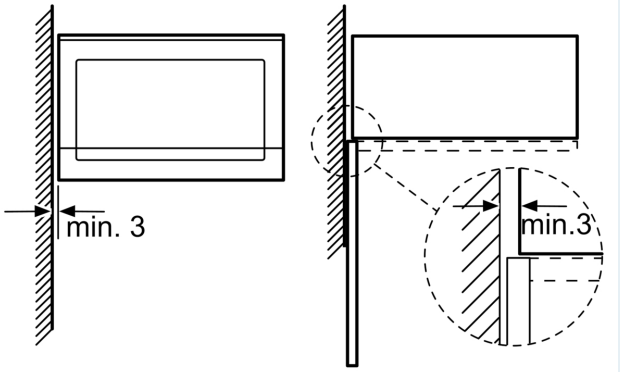

Rozmery v mm

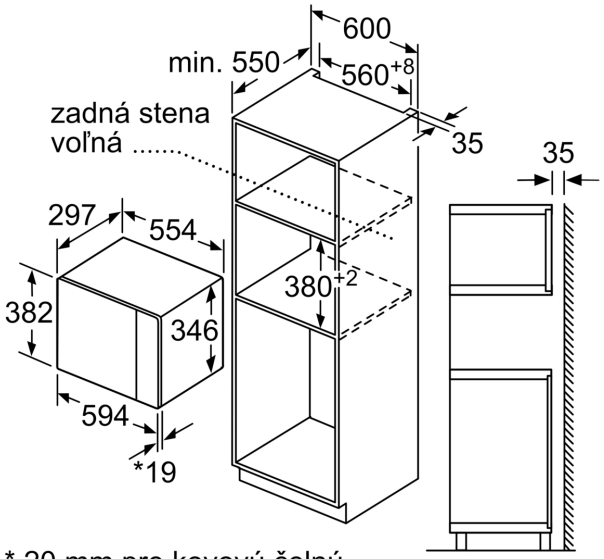

* 20 mm pre kovovú čelnú stranu

rozmery v mm

rozmery v mm

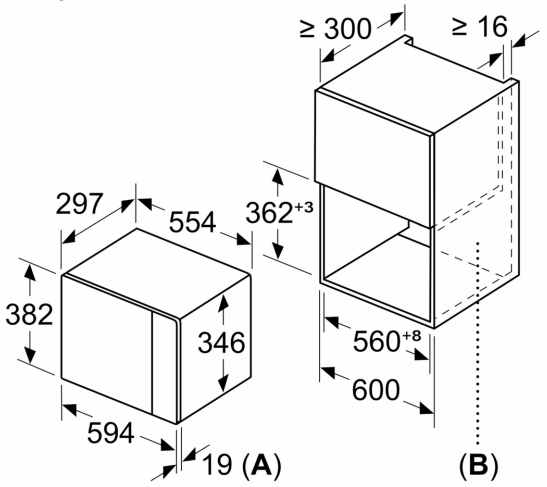

A: 20 mm pre kovovú čelnú stranu
B: Zadná stena voľná

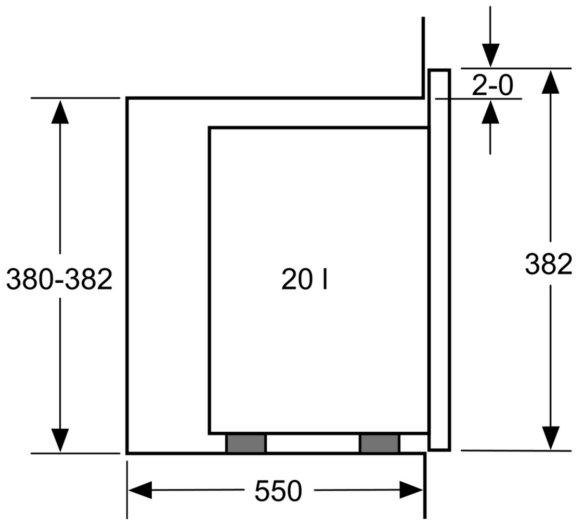

rozmery v mm

SIEMENS

Rozmerové výkresy

