SIEMENS

iQ700, parná zásuvka, 59 x 14 cm, čierna
BD711C1B0





- ✓ Parná zásuvka: špičkové varenie v pare v kompaktnom prevedení pre lahodné a zdravé jedlá v akomkoľvek kuchynskom priestore.
- ✓ Parné funkcie: všestranné využitie na zdravé, jemné a prirodzené varenie.
- ✓ cookControl: prednastavené nastavenia pre vynikajúce výsledky.
- ✓ Automatické vypnutie: zabráňte prevareniu a vychutnajte si bezproblémové varenie v pare s vynikajúcimi výsledkami.
- ✓ Čistenie : jednoduchá údržba a automatické pripomienky na odstraňovanie vodného kameňa.

Výbava

Technické údaje

Typ zástrčky: ..... Gardy zástrčka s uzemnením
Frekvencia: ..... 50-60 Hz
Nominálne napätie: ..... 220-240 V
Istenie: ..... 10 A
Príkon: ..... 1700 W
EAN: 4242003975800
Dĺžka prívodného kábla: ..... 120 cm
Hmotnosť netto: ..... 23.5 kg
Materiál dverí: ..... sklo
materiál ovládacieho panelu: ..... Glass
Rozmery zabaleného spotrebiča: ..... 265x670x660 mm
Rozmery spotrebiča: ..... 141x594x518 mm
Požadovaná veľkosť otvoru na inštaláciu (v x š x h): ..... 144-144 x 560-568 x 550 mm
Dodávané príslušenstvo: ..... 1 x Umývacia špongia, 1 x Parný košík

4 242003 975800

SIEMENS

iQ700, parná zásuvka, 59 x 14 cm, čierna
BD711C1B0

Výbava

Typ spotrebiča / druhy ohrevu:
- rozsah teplôt 30 °C - 100 °C
- Parná zásuvka s 5 spôsoby ohrevu: para 100%, regenerácia (ohrievanie), kysnutie, rozmrazovanie

Design
- nerezový vnútorný priestor
- farba spotrebiča: čierna

Čistenie
- program na odvápnenie
- trvanie odstraňovania vodného kameňa: 32 min
- ľahko umývateľný interiér

Komfort
- ovládanie pomocou LED displeja
- cookControl 10
- ďalšie automatické programy prostredníctvom Home Connect
- vnútorný objem: 10 l
- push & pull systém, otváranie a zatváranie jemným zatlačením prednej steny
- sklenené veko s parkovacou polohou
- objem zásobníka na vodu: 0.5 l
- ukazovateľ vyprázdnenia zásobníku na vodu
- ukazovateľ času na prednom paneli
- umiestnenie parného generátora vo vnútri varného priestoru

Príslušenstvo
- umývacia špongia, rošt na varenie v pare

Bezpečnosť a životné prostredie
- detská poistka
- tlačidlo štart/stop
- spínač kontaktu dverí
- detská poistka prostredníctvom Home Connect
- chladiaci ventilátor

Technické informácie
- dĺžka napájacieho kábla: 120 cm
- celkový príkon elektro: 1.7 kW
- napätie: 220 - 240 V

Rozmery a technické informácie
- rozmery spotrebica (V x Š x H): 141 mm x 594 mm x 518 mm
- "Rozmery potrebné pre zabudovanie nájdete v inštalačných materiáloch."
- Inteligentná parná zásuvka s aplikáciou Home Connect vám umožní ovládanie kedykoľvek a odkiaľkoľvek a poskytne prístup k množstvu digitálnych služieb. Ponúka všestranné parné funkcie pre zdravé, jemné a prirodzené varenie. To všetko v kompaktnom dizajne, ktorý sa dokonale hodí aj do najmenšej kuchyne.

SIEMENS

iQ700, parná zásuvka, 59 x 14 cm, čierna
BD711C1B0

Rozmerové výkresy

Rozmery v mm

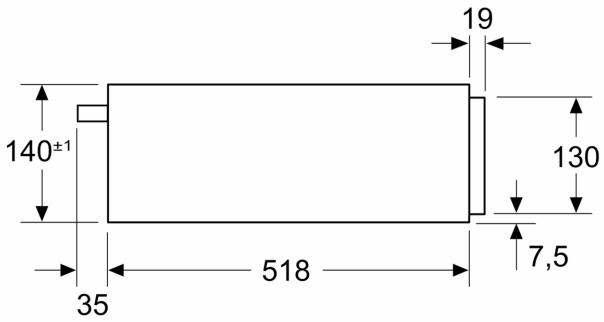

Rozmery v mm

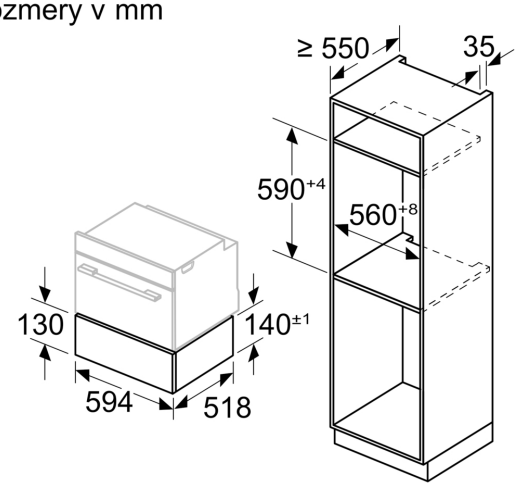

Pri kombinovanej montáži niektorých elektrických spotrebičov je nutné spotrebiče postaviť priamo na zásuvku

Rozmery v mm

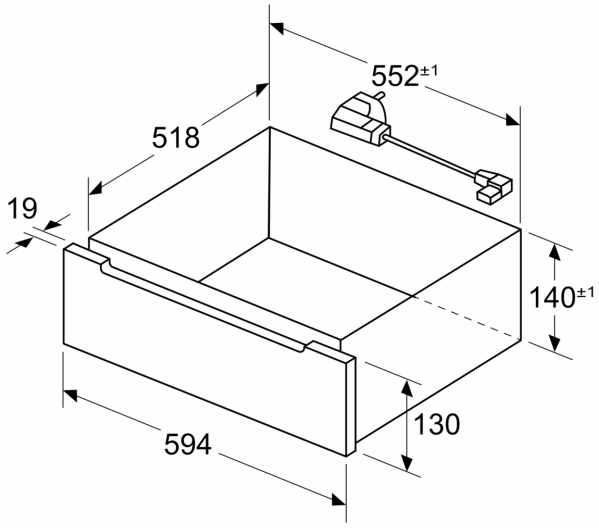

Rozmery v mm

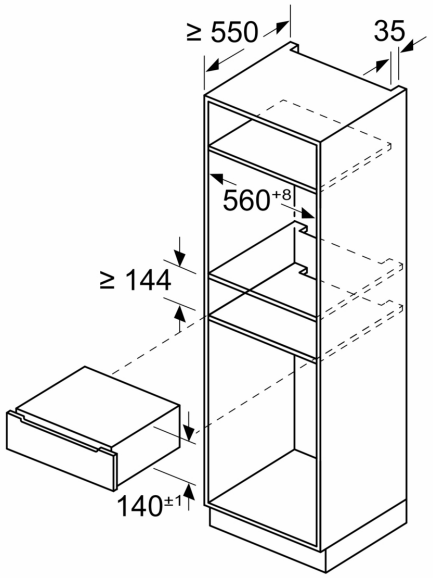

SIEMENS

Rozmerové výkresy

Rozmery v mm
Montáž pod pracovnú dosku

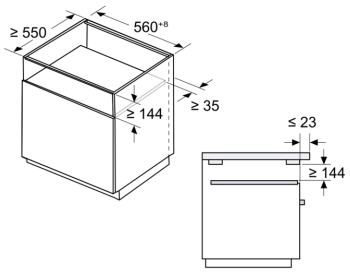

Pri inštalácii pod pracovnú dosku dodržujte montážne rozmery a pokyny na inštaláciu

A: Elektrické pripojenie

Poznámka:

Čelný presah pracovnej dosky až do 50 mm nad zásuvkou je možný, no v takom prípade nemožno vybrať nádržku na vodu počas prevádzky parnej zásuvky

Rozmery v mm
Montáž na stenách susediacich so skrinkou

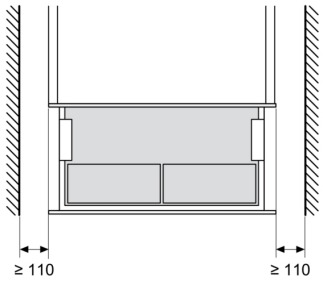

Poznámka:
Ak sú steny na oboch stranách skrinky hlbšie ako skrinka, musí sa zachovať vzdialenosť minimálne 110 mm

Akákoľvek menšia vzdialenosť môže ovplyvniť montáž spotrebiča

Rozmery v mm
Montáž pod varným panelom

Pri inštalácii do jednotky dodržujte montážne rozmery a pokyny na inštaláciu

Ak sa spotrebič inštaluje pod varný panel, musia sa dodržiavať nasledovné minimálne rozmery (vrátane podkladovej štruktúry, ak sa uplatňuje)

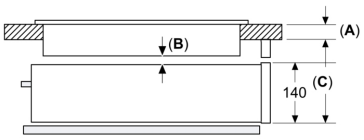

	Montáž na pracovnú dosku alebo zabudovanie v rovine		Montáž na pracovnú dosku alebo zabudovanie v rovine
	A	**B**	**C**
Indukčný varný panel	30/30	5	200/201
Celopovrchový indukčný varný panel	40/40	5	210/211
Plynový varný panel	32/43	5	190/193
Elektrický varný panel	30/30	5	190/197

A: Hrúbka pracovnej dosky odporúčaná v pokynoch na montáž varného panela

B: Požadovaná vzdialenosť medzi varným panelom a parnou zásuvkou

C: Požadovaná vzdialenosť medzi odkladacou plochou zásuvky a spodnou stranou pracovnej dosky

Poznámka:
Dodržujte pokyny na montáž varného panela