Серия 4, Сушильный автомат с тепловым насосом, 9 kg
WQG1420AME

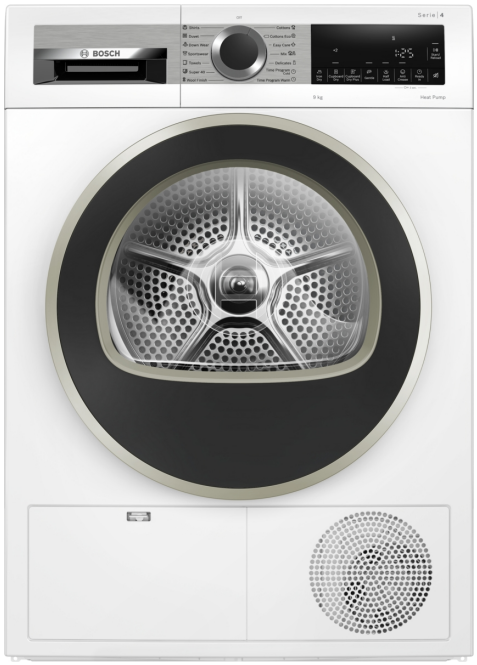

Сушильный аппарат для эффективной сушки белья: с классом энергоэффективности A++.

- **Опция Wrinkle Block бережно уменьшает сминание и складки до 2 часов после завершения программы.**
- **Auto Dry**: сушит вещи ровно до той степени сухости, которая вам нужна.
- **AntiVibration Design**: чрезвычайно стабильный и комфортно тихий благодаря специальной защите от вибрации.
- **Система деликатной сушки**: бережная сушка без складок и заломов.
- **Anti-crease**: бережно размягчает бельё после сушки и помогает избежать заломов.

Встраиваемый / отдельно стоящий прибор: ..... Отдельно устанавливаемый
Съемный верх: ..... Нет
Дверные петли: ..... Спарва
Длина кабеля электропитания: ..... 145 cm
Размеры (ВхШхГ): .....842x598x613 мм
Вес нетто: .....49.7 кг
Fluorinated greenhouse gases: R290
Hermetically sealed equipment: .....Есть
The quantity expressed in CO2 equivalent: .....0.000 т
EAN-код: 4242005431915
Потребляемая мощность: .....625 Вт
Ток : .....10 A
Напряжение: ..... 220-240 В
Частота: ..... 50 Гц
Maximum capacity in kg: .....9.0 кг
Energy Efficiency Class (Regulation (EU) 2017/1369)[1]: ..... E
Weighted energy consumption per cycle (EU 2017/1369): ..... 1.43 kWh/cycle
Weighted energy consumption per 100 cycles (EU 2017/1369): ..143 kWh/100 cycles
Condensation Efficiency (EU 2017/1369): ..... 85 %
Programme duration half capacity (EU 2017/1369): 2:23
Programme duration rated capacity (EU 2023/2534): 3:58

---

4 242005 431915

[1] Scale of Energy Efficiency Classes from A to G

Серия 4, Сушильный автомат с тепловым насосом, 9 kg
WQG1420AME

Сушильный аппарат для эффективной сушки белья: с классом энергоэффективности A++.

- Суш. машина с тепловым нососом
- Цвет: серебристый Inox

Объемы производства и потребления

Программы

- Специальные программы: Шерсть, Смешанная ткань, Полотенца, Duvet, сушка по времени, программа "освежение" по времени, Спортивная одежда, Нижняя одежда, Суперкороткая 40, Рубашки/блузки, Delicates

Опции

- Фаза защиты от сминания в конце программы: 120 мин
- Клавиши TouchControl: Пониженная температура, Сигнал, Защита от сминания, 24 ч отсрочка окончания программы

Комфорт и Безопасность

- Защитный фильтр конденсатора
- DuoTronic
- Полностью контрольное управление времени, хода программ и степени влажности белья
- LED-дисплей для индикации остаточного времени и 24 ч окончания отсрочки старта, индикация хода программы, специальные функции
- Барабан softDry: Барабан из нержавеющей стали с системой бережной сушки белья
- Дизайн antiVibration: еще более бесшумное и устойчивое функционирование
- Специальная корзинка для сушки шерстяных изделий
- Резервуар для конденсата
- Детский замок
- Акустический сигнал окончания программы
- pull-open latch
- right-hand
- Металлический крюк для закрытия

Программы и Технологии

- Возможность встраивания под столешницу
- Размеры (В x Ш x Г): 84.2 x 59.8 x 61.3 см

Серия 4, Сушильный автомат с тепловым насосом, 9 kg
WQG1420AME

Размеры в мм

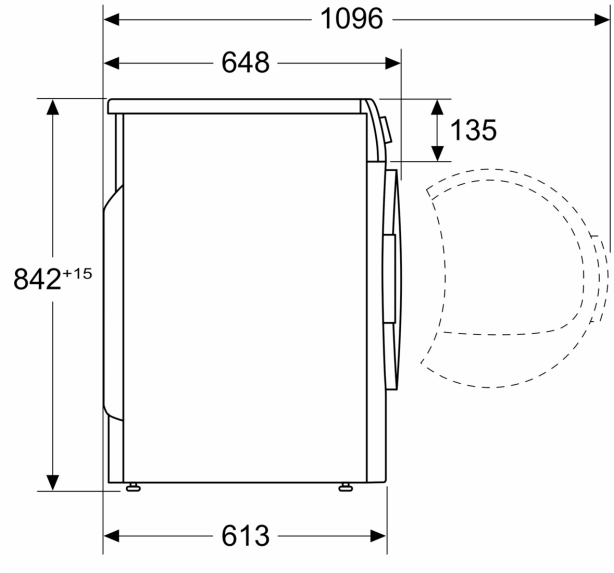
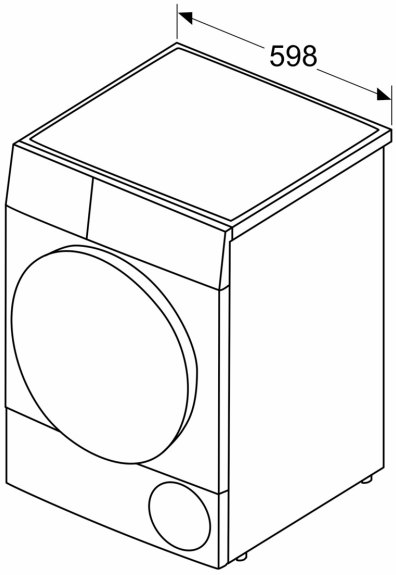
Размеры в мм