SIEMENS

iQ800, heat pump dryer, 9 kg, White
WT47Y782OE

WZ11410	Соединит.элемент
WZ20400	Соединит.элемент с выдвижной полкой

Сушильная машина iQ 800 с тепловым насосом и системой SelfCleaning Condenser™. Работает на 35 минут быстрее.

- ✓ TFT-дисплей comfortTouch- предлагает высочайший уровень удобства управления в сочетании с максимальной функциональностью.
- ✓ Белье не пересушивается благодаря сенсорам контроля остаточной влажности- технология AutoDry.
- ✓ Специальная программа сушки Outdoor для функциональных типов тканей, таких как спортивная и верхняя одежда.
- ✓ Программа Супер 40': быстрая и бережная сушка белья всего за 40 минут.
- ✓ Корзина для шерсти создана специально для сушки шерстяной одежды.

Тип: ..... Отдельностоящий
Съемная верхняя крышка: ..... Не
Дверная петля: ..... справа, с возможностью перенавешивания
Цвет/ материал корпуса: .....Белый
Длина сетевого кабеля: .....145.0 cm
Размеры (мм): ..... 842x598x599 мм
Вес нетто: .....54.9 кг
Объем барабана: .....112 л
Фторировавшие парниковые газы: .....Нет
Герметично запечатанное оборудование: .....Да
Количество, выраженное в эквивалентном CO2: .....0.000 т
Мощность подключения: ..... 1000 Вт
Предохранители: ..... 10 A
Напряжение: .....220-240 В
Частота: ..... 50 Гц
Процесс сушки: .....автоматический
Загрузка белья: .....9.0 кг
Класс энергопотребления: ..... A++
Энерогопотребление в режиме сушки при полной загрузке (2010/30/EC): .....2.06 кВтч
Время стандартной программы Хлопок при полной загрузке: 166 мин
Энерогопотребление в режиме сушки при частичной загрузке (2010/30/EC): .....1.24 кВтч
Время стандартной программы Хлопок при частичной загрузке: .....108 мин
Взвешенное годовое электропотребление: .....259.0 kWh/annum
Потребление в режиме выключения: .....0.10 Вт
Энергопотребление в режиме ожидания (2010/30/EC): ... 0.10 Вт
Продолжительность режима ожидания (2012/30/EC): ..... 30 мин
Взвешенное время программы: .....133 мин
Средняя эффективность сушки при полной загрузке (%): 91 %
Средняя эффективность сушки при частичной загрузке (%): 91 %
Взвешенная эффективность сушки (%): .....91 %

4 242003 800300

SIEMENS

iQ800, heat pump dryer, 9 kg, White
WT47Y782OE

Общая информация

- Цвет корпуса белый
- Максимальная загрузка: 9 кг
- Класс энергоэффективности: A++
- Класс эффективности конденсации на шкале от G (наименее эффективный) до A (наиболее эффективный): A
- Барабан softDry: барабан с системой бережной сушки белья
- antiVibration - специальная конструкция корпуса
- Специальные программы: Смешанное бельё, Шерсть в корзине, Outdoor, Полотенца, Покрывала, Подушки, По времени: тепло, По времени: холод, Супербыстрая 40, Рубашки/Блузы

Комфорт и Безопасность

- Длительность стандартной программы Хлопок: 133 мин.
- Самоочищающийся конденсатор
- Управление: электронное
- Панель управления со встроенным режимом включения / выключения
- Большой многофункциональный TFT – дисплей: Текстовая информация с отображением параметров выбранной программы и дополнительных функций
- Внутренняя подсветка барабана: LED
- Блокировка от детей
- Сигнал окончания хода программы
- Электромагнитный замок – быстрая разблокировании дверцы по окончании программы и при дозагрузке.
- Дверца люка перенавешиваемая – удобство установки как рядом со стиральной машиной, так и в колонну
- Светодиодная индикация заполнения ворсового фильтра и контейнера для конденсата
- Регулирование настроек программ и выбор дополнительных опций с помощью клавиш на дисплее TouchControl: Моя программа 1, Моя программа 2, Защита от сминания, Опции, Уровень сушки, Моя программа 1, Моя программа 2,24 ч Завершение через
- Полифонический акустический сигнал окончания программы
- Длительность стандартной программы Хлопок при полной загрузке 166 мин и при неполной загрузке 108 мин.

Техническая информация

- Размеры (В x Ш x Г): 84.2 x 59.8 x 59.9 см

SIEMENS

iQ800, heat pump dryer, 9 kg, White
WT47Y782OE

Размеры в мм

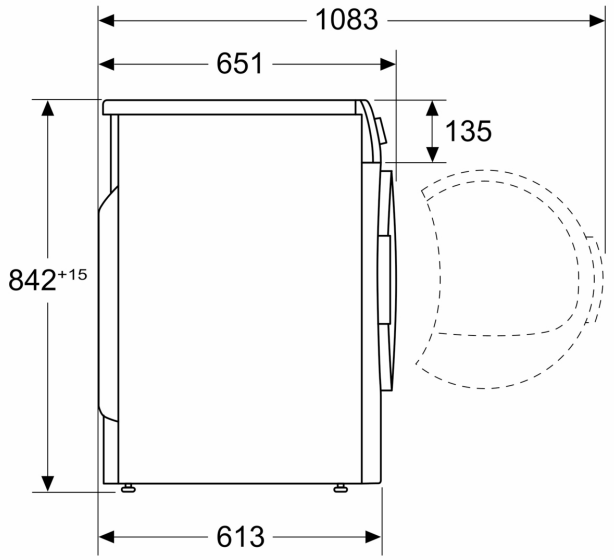
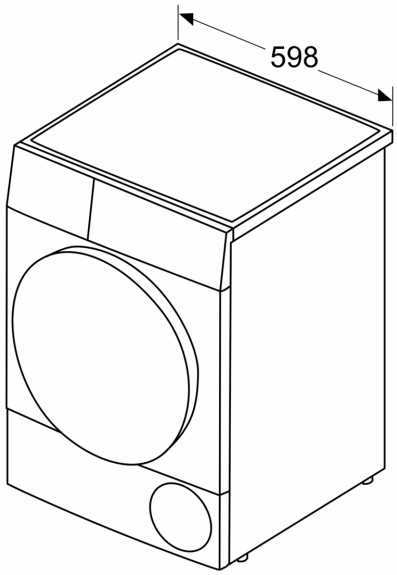
Размеры в мм