SIEMENS

iQ500, heat pump dryer, 9 kg, White
WT45W459OE

WZ11410	Соединит.элемент
WZ20400	Соединит.элемент с выдвижной полкой

Сушильный автомат с технологией i-Sensoric и самоочищающимся конденсатором – отличный результат и простота эксклуатации

- ✓ Белье не пересушивается благодаря сенсорам контроля остаточной влажности- технология AutoDry.
- ✓ Специальная программа сушки Outdoor для функциональных типов тканей, таких как спортивная и верхняя одежда.
- ✓ Программа Супер 40': быстрая и бережная сушка белья всего за 40 минут.
- ✓ Корзина для шерсти создана специально для сушки шерстяной одежды.
- ✓ Подсветка drumLight для идеального освещения барабанного отделения.

Тип: ..... Отдельностоящий
Съемная верхняя крышка: ..... Не
Дверная петля: .....справа
Цвет/ материал корпуса: .....Белый
Длина сетевого кабеля: .....145.0 cm
Размеры (мм): ..... 842x598x599 мм
Вес нетто: .....51.4 кг
Объем барабана: .....112 л
Фторировавшие парниковые газы: .....Нет
Герметично запечатанное оборудование: .....Да
Количество, выраженное в эквивалентном CO2: .....0.000 т
Мощность подключения: ..... 1000 Вт
Предохранители: ..... 10 A
Напряжение: .....220-240 В
Частота: ..... 50 Гц
Процесс сушки: .....автоматический
Загрузка белья: .....9.0 кг
Класс энергопотребления: ..... A++
Энерогопотребление в режиме сушки при полной загрузке (2010/30/EC): ..... 2.05 кВтч
Время стандартной программы Хлопок при полной загрузке: 238 мин
Энерогопотребление в режиме сушки при частичной загрузке (2010/30/EC): ..... 1.25 кВтч
Время стандартной программы Хлопок при частичной загрузке: .....151 мин
Взвешенное годовое электропотребление: .....259.0 kWh/annum
Потребление в режиме выключения: .....0.10 Вт
Энергопотребление в режиме ожидания (2010/30/EC): ... 0.75 Вт
Взвешенное время программы: ..... 188 мин
Класс эффективности сушки (2010/30/EC): .....B
Средняя эффективность сушки при полной загрузке (%): 84 %
Средняя эффективность сушки при частичной загрузке (%): 84 %
Взвешенная эффективность сушки (%): .....84 %

4 242003 845936

SIEMENS

iQ500, heat pump dryer, 9 kg, White
WT45W459OE

Общая информация

- Цвет корпуса белый
- antiVibration - специальная конструкция корпуса
- Специальные программы: Смешанное бельё, Шерсть в корзине, Outdoor, Полотенца, По времени: тепло, Пуховики, Супербыстрая 40, Рубашки/Блузы

Комфорт и Безопасность

- Длительность стандартной программы Хлопок: 188 мин.
- Самоочищающийся конденсатор
- Управление: электронное
- SD
- Большой многофункциональный TFT – дисплей: Текстовая информация с отображением параметров выбранной программы и дополнительных функций
- Внутренняя подсветка барабана: LED
- Блокировка от детей
- Сигнал окончания хода программы
- Электромагнитный замок – быстрая разблокировании дверцы по окончании программы и при дозагрузке.
- Акустический сигнал окончания программы
- Длительность стандартной программы Хлопок при полной загрузке 238 мин и при неполной загрузке 151 мин.

Техническая информация

- Размеры (В x Ш x Г): 84.2 x 59.8 x 59.9 см

SIEMENS

iQ500, heat pump dryer, 9 kg, White
WT45W459OE

Размеры в мм

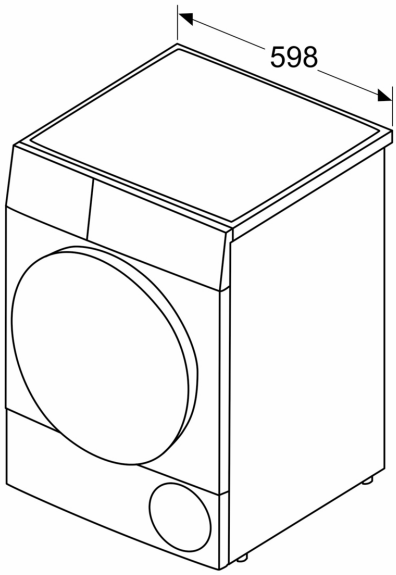
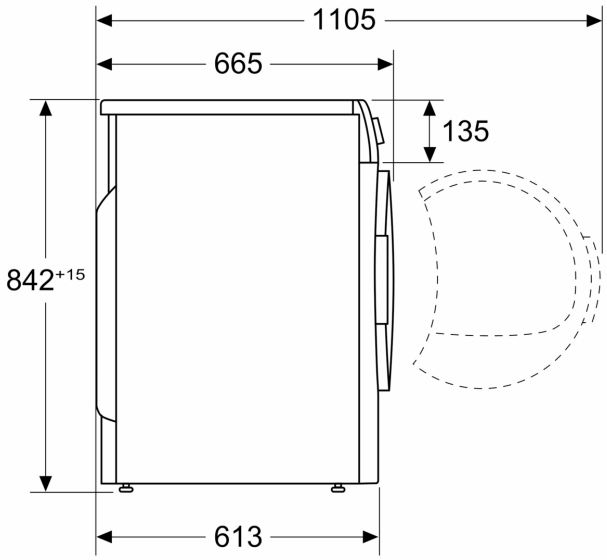
Размеры в мм