SIEMENS

iQ300, heat pump dryer, 8 kg, White
WT45RV20OE

WZ27410	Соединит.элемент
WZ20600 : WZ27400	Соединит.элемент с выдвижной полкой

Класс энергоэффективности A-50%, экономичнее на 50%, чем стандартное значение (0,48 кВтч/кг), соответствующее классу энергопотребления A

- ✓ Белье не пересушивается благодаря сенсорам контроля остаточной влажности- технология AutoDry.
- ✓ Специальная программа сушки Outdoor для функциональных типов тканей, таких как спортивная и верхняя одежда.
- ✓ Программа Супер 40': быстрая и бережная сушка белья всего за 40 минут.
- ✓ Барабанная система softDry drum обеспечивает предельно бережную сушку.
- ✓ Технология antiVibration: особый рельеф боковых стенок машины обеспечивает стабильную и тихую работу прибора.

Тип: ..... Отдельностоящий
Съемная верхняя крышка: ..... Не
Дверная петля: .....справа
Цвет/ материал корпуса: .....Белый
Длина сетевого кабеля: .....145.0 cm
Размеры (мм): ..... 842x598x599 мм
Вес нетто: .....47.0 кг
Объем барабана: .....112 л
Фторировавшие парниковые газы: .....Нет
Герметично запечатанное оборудование: .....Да
Количество, выраженное в эквивалентном CO2: .....0.000 т
Мощность подключения: ..... 600 Вт
Предохранители: ..... 10 A
Напряжение: .....220-240 В
Частота: ..... 50 Гц
Процесс сушки: .....автоматический
Загрузка белья: .....8.0 кг
Класс энергопотребления: ..... A++
Энерогопотребление в режиме сушки при полной загрузке (2010/30/EC): ..... 1.87 кВтч
Время стандартной программы Хлопок при полной загрузке: 200 мин
Энерогопотребление в режиме сушки при частичной загрузке (2010/30/EC): ..... 1.14 кВтч
Время стандартной программы Хлопок при частичной загрузке: .....125 мин
Взвешенное годовое электропотребление: .....235.0 kWh/annum
Потребление в режиме выключения: .....0.10 Вт
Энергопотребление в режиме ожидания (2010/30/EC): ... 0.50 Вт
Взвешенное время программы: ..... 157 мин
Класс эффективности сушки (2010/30/EC): .....B
Средняя эффективность сушки при полной загрузке (%): 83 %
Средняя эффективность сушки при частичной загрузке (%): 83 %
Взвешенная эффективность сушки (%): .....83 %

4 242003 837610

SIEMENS

iQ300, heat pump dryer, 8 kg, White
WT45RV20OE

Общая информация

- Цвет корпуса White

Комфорт и Безопасность

- Подсветка барабана
- Большой многофункциональный TFT – дисплей: Текстовая информация с отображением параметров выбранной программы и дополнительных функций
- В

Техническая информация

- Размеры (В x Ш x Г): 84.2 x 59.8 x 59.9 см

SIEMENS
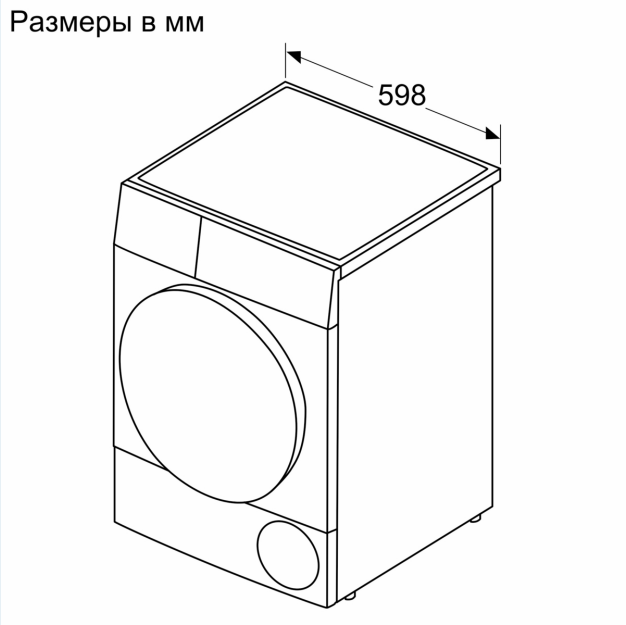
iQ300, heat pump dryer, 8 kg, White
WT45RV20OE