Серия 4, Стирально-сушильная машина, 10/6 kg, 1400 об/мин WNA254XWOE



Стирально-сушильная машина с технолгией AutoDry: превосходный результат стирки и сушки для любых типов тканей. Комбинированная программа стрика + сушка для 6 кг белья.

- **Программа Стирка и Сушка за 60 минут**: Теперь вы можете постирать и высушить ваши вещи всего за 1 час.
- **Бережное отстирывание благодаря точным настройкам мотора EcoSilence Drive™ с инверторным управлением, который мягко и без рывков вращает барабан, снижая воздействие на белье.**

Загрузка для цикла сушки: 6.0
Загрузка для цикла стирки: 10.0
Встраиваемый/ свободностоящий: ..... Отдельностоящий
Съемная верхняя крышка: .....Нет
Петля двери: .....Слева
Длина сетевого кабеля: .....210.0 cm
Размеры прибора: ..... 848x598x590 мм
Вес нетто: .....81.2 кг
Объем барабана: .....70 л
Потребляемая мощность: .....1900 Вт
Предохранители: .....10 A
Напряжение: ..... 220-240 В
Частота: ..... 50 Гц
Потребление энергии (стирка и сушка на полной загрузке): ...6.48 кВтч
Потребление энергии (только стирка на полной загрузке): .....0.85 кВтч
Параметры потребления воды (Стирка и Сушка 1-ой полной загрузки): .....118 л

---

4 242005 172405

Серия 4, Стирально-сушильная машина, 10/6 kg, 1400 об/мин WNA254XWOE

Стирально-сушильная машина с технолгией AutoDry: превосходный результат стирки и сушки для любых типов тканей. Комбинированная программа стрика + сушка для 6 кг белья.

- WNA254XWOE
- Цвет корпуса белый
- Максимальная загрузка: 10 кг
- Максимальная загрузка-стирка: 10 кг, максимальная загрузка-сушка 6 кг
- Скорость отжима 1400 об/мин до 0 об/мин
- Система AquaStop: безопасная и надежная защита от утечек с гарантией в течение всего срока службы прибора. Нет необходимости проверять устройство, когда программа запущена, и не нужно закрывать кран, когда устройство не работает.
- Объем барабана 70 л
- VarioDrum- интенсивная или бережная стирка в зависимости от программы.
- Технология Auto Dry - датчики, контролируют процесс сушки. Цель сушки может быть выбрана в соответствии с вашими потребностями: сушка под глажку, сухой шкаф или экстра сухой.
- Последовательная программа стирки и сушки 6 кг
- Система AntiStain автоматически удаляет пятна от масла, чая, крови и косметики, подбирая выбранную программу стирки в соответствии с конкретным типом пятна. Эта опция применима для большинства программ стирки
- Функция Замачивания с возможностью добавления белья по окончании замачивания или функция Предварительной стирки для удаления сильных или обильных загрязнений перед основной стиркой.
- Гигиеническая программа стирки. Перед началом цикла стирки сухие текстильные изделия обрабатывают горячим воздухом, чтобы убить микробы и бактерии. Затем включается смешанный цикл стирки при низкой температуре, чтобы очистить белье и удалить уничтоженные бактерии из ткани. Обработка горячим воздухом может применяться к сухому текстилю, даже если его можно стирать при низкой температуре без риска повреждения. Таким образом, вы можете получить гигиенически чистый результат даже для деликатных тканей.
- Программа Освежение. Обработка горячим воздухом и паром для удаления запахов с сухой одежды и уменьшения складок. Вы можете освежить свою одежду без стирки.
- Сделано в Китае
- Класс энергопотребления A / Класс стирки A
- Потребление электроэнергии 6.48 кВт/ч, потребление воды 118 л при стандартной программе стирки и сушки
- Уровень шума при стирке (дБ): 51
- Уровень шума при отжиме (дБ): 75
- Дверца люка со стеклом
- Основные программы стирки: Хлопок, Хлопок Эко, Синтетика, Смешанное бельё, Тонкое бельё/Шёлк, Шерсть, Пуховики, Освежение, Гигиеническая, Супер 15'/Стир.& сушка 60', Полоскание, Отжим/Слив. Основные программы сушки: Сушка по времени, Интенсивная сушка
- Изменение предварительных настроек и активация специальных функций с помощью клавиш TouchControl: Температура, Выбор скорости отжима/Режим "Без отжима", Выбор уровня сушки, Выбор пятен, Замачивание / Предварительная стирка, Дополнительное полоскание, SpeedPerfect, Отложенный старт (время до окончания программы), Старт/Пауза/Дозагрузка
- Active Water Plus – новая система автоматического определения степени загрузки машины. Вес сухого белья определяется перед началом цикла стирка с помощью инерционного сенсора двигателя.***
- Проточный датчик
- Большой светодиодный дисплей - четкие и удобные для чтения настройки всех основных программ, индикация выбранных параметров программы, статус программы, символы предупреждения, оставшееся время, 24-часовая задержка окончания и рекомендации к загрузке.
- Возможность дозагрузки белья после старта программы для большинства режимов стирки.
- Блокировка от детей
- Продуманная и надежная конструкция движущихся частей машины, соединенных с корпусом 3-мя пружинами и 3-мя амортизаторами, эффективно демпфирует колебания колебательной системы при вращении. Таким образом, нет вибрации корпуса во время работы, и прибор может быть установлен рядом с мебелью без зазора****
- AntiVibration - дизайн боковых поверхностей для уменьшения вибраций
- AquaStop - защита от протечек с гарантией
- Подавление дисбаланса при отжиме
- Самоочищающаяся кювета для моющего средства
- Самоочищающийся конденсатор
- 3D-AquaSpar
- Контроль пенообразования
- Индикация передозировки моющего средства
- Акустический сигнал окончания программы
- Yes
- Диаметр люка 32 см, угол открывания 165°
- Металлическая защёлка
- Электромагнитный замок – быстрая разблокировании дверцы по окончании программы и при дозагрузке.

Техническая информация

- Размеры (В x Ш x Г): 84.8 x 59.8 x 59 см
- Глубина прибора при открытой дверце: 107.2 см
- Возможность встраивания под столешницу с минимальной высотой нижней поверхности 85 см

** Значения округлены.

***Для некоторых программ процесс определения степени загрузки может продолжаться до 2-х минут до залива воды и запуска процесса стирки.

****При соблюдении рекомендаций, указанных в руководстве по установке.

Серия 4, Стирально-сушильная машина, 10/6 kg, 1400 об/мин
WNA254XWOE

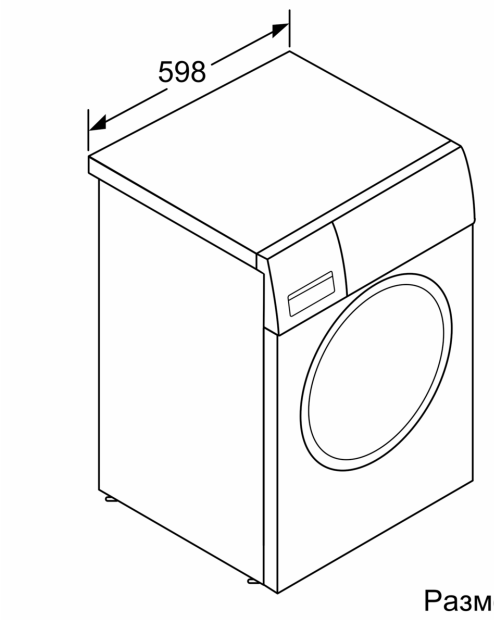

Размеры в мм

Размеры в мм

