iQ500, Стиральная машина с фронтальной загрузкой, 9 kg, 1400 об/мин
WM14T6H2OE

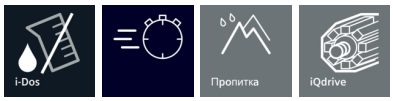

- ✓ Система i-Dos: автоматическое точное дозирование жидкого моющего средства и кондиционера для превосходного результата стирки и снижения затрат на бытовую химию.
- ✓ Ускорьте время стирки или выберите стирку всего за 15 мин со speedPack L
- ✓ Бытовая техника Siemens с технологией Home Connect. Широкие возможности дистанционного управления приборами в Вашем доме.
- ✓ Особый уход за одеждой для активного отдыха: программа «Пропитка» обеспечит бережную стирку одежды из мембранных тканей и восстановление водоотталкивающей пропитки.
- ✓ Инновационный бесщёточный двигатель iQdrive с 10-летней гарантией обеспечивает тихую и стабильную работу прибора.

Специальные принадлежности

WX975600	Крепление к полу

Оснащение

Технические особенности

Встраиваемый/ свободностоящий: Отдельностоящий
Дверная петля: Слева
Цвет/ материал корпуса: Белый
Длина сетевого кабеля: 160 см
Высота для встраивания под столешницу: 848,00 мм
Высота без рабочей поверхности: 848 мм
Размеры прибора: 848 x 598 x 590 мм
Колесики: Нет
Вес нетто: 72,6 кг
Объем барабана: 63 л
Мощность подключения: 2300 Вт
Предохранители: 10 A
Напряжение: 220-240 В
Частота: 50 Гц
Сертификат соответствия: CE, Eurasian
Потребление энергии: 1,19 кВтч
Параметры потребления воды: 62 л
Среднегодовое потребление воды: 12400 л
Среднегодовое энергопотребление: 238,0 кВтч

4 242003 833070

Произведено BSH по лицензии на товарный знак Siemens AG

iQ500, Стиральная машина с фронтальной загрузкой, 9 kg, 1400 об/мин
WM14T6H2OE

Оснащение

- Максимальная загрузка: 9 кг
- Класс эффективности отжима: B
- XXL Объем барабана: 63 л
- i-DOS: автоматическая система дозирования моющих средств
- Уровень шума во время фазы стирки при стандартной программе Хлопок 60° при полной загрузке: dB (A): 48
- Уровень шума при отжиме при стандартной программе Хлопок 60°C при полной загрузке, dB (A) : 73

Техническая информация

- Программы стирки: Outdoor, Рубашки бизнес, Смеш./Быстр., Авто, Чувствительная, Супер 30'/15',шерсть, Деликатные ткани/Шелк
- Программа «Очистка барабана» с функцией напоминания
- iQdrive- бесщеточный мотор нового поколения , 10-летняя гарантия
- waveDrum™: бережная стирка благодаря уникальной форме захватов и поверхности барабана.
-
- aquaSensor - техника чистоты и экономии
- waterPerfect – интеллектуальная система управления водой
- aquaStop - защита от протечек с гарантией на весь срок службы прибора
- Yes
- Диаметр люка 32 см, угол открывания 171°
- Электромагнитный замок – быстрая разблокировании дверцы по окончании программы и при дозагрузке.
- Функция дозагрузки
- antiVibration - специальная конструкция корпуса - дизайн боковых поверхностей для уменьшения вибраций
- Проточный датчик
- Непрерывная система дозирования воды по степени загрузки и типу ткани
- Контроль пенообразования
- Блокировка от детей
- Размеры (В x Ш x Г): 84.8 x 59.8 x 59 см
- Возможность встраивания под столешницу с минимальной высотой нижней поверхности 85 см

iQ500, Стиральная машина с фронтальной загрузкой, 9 kg, 1400 об/мин
WM14T6H2OE
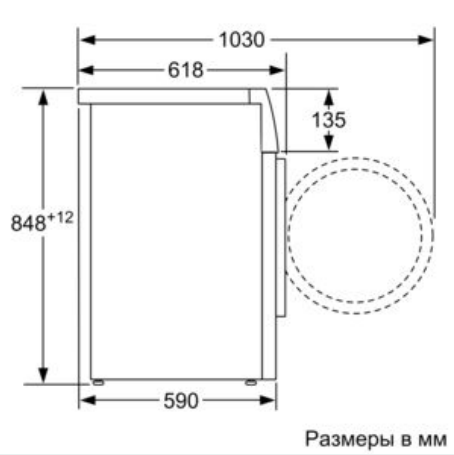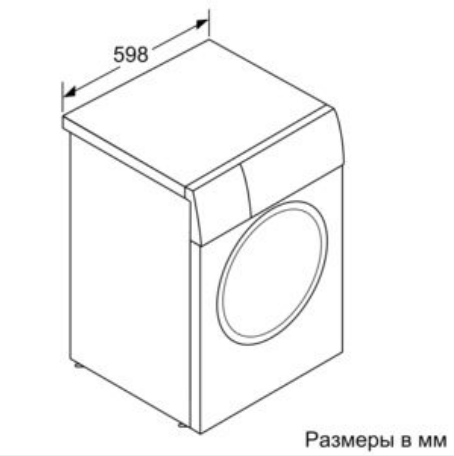
Размерные чертежи