Serie | 6, Узкая стиральная машина, 7 kg, 1200 об/мин
WLT24440OE



Стиральная машина с бесщеточным мотором EcoSilence Drive™ обеспечивает в течение многих лет бережную стирку ваших любимых вещей.

- **EcoSilence Drive™:** бесконтактный мотор нового поколения – тихий, эффективный и долговечный.
- **Чувствительная программа:** специально разработанный для аллергиков и чувствительной кожи.
- **AquaStop:** 100% гарантия от протечек в течение всего срока службы.
- **Конструкция корпуса AntiVibration:** снижает уровень вибраций и шума в процессе стирки.
- Управлять машиной стало легче и удобнее благодаря сенсорным клавишам TouchControl.

Технические особенности

Встраиваемый/ свободностоящий:	Отдельностоящий
Навес двери:	слева
Цвет/ материал корпуса:	белый
Длина сетевого кабеля (см):	175
Высота для встраивания под столешницу:	848,00
Высота без рабочей поверхности (мм):	848
Размеры прибора (мм):	848 x 598 x 446
Колесики:	Нет
Вес нетто (кг):	63,489
Объем барабана (л):	46
Мощность подключения (Вт):	2300
Предохранители (А):	10
Напряжение (В):	220-240
Частота (Гц):	50
Сертификат соответствия:	CE, Eurasian

Специальные принадлежности

WMZ2200 : Крепление к полу

4 242002 821917

Serie | 6, Узкая стиральная машина, 7 kg, 1200 об/мин
WLT24440OE

Стиральная машина с бесщеточным мотором EcoSilence Drive™ обеспечивает в течение многих лет бережную стирку ваших любимых вещей.

Общая информация

- Цвет корпуса белый
- Класс стирки A / Класс отжима B
- Класс энергоэффективности: A, Энергопотребление: на 30% экономичнее класса "A"
- Параметры потребления: 0.91 кВт/ч, 38 л
- AquaStop - защита от протечек с гарантией
- VarioPerfect: оптимизация параметров программы по расходу электроэнергии или по времени при неизменно высоком качестве стирки

Техническая информация

- Основные программы: Чувствительная, Пуховики, Темное белье, Рубашки, Ночная программ, Интенсивная 60', Верхняя одежда, Смеш./Быстр., Спортивная, Полоскание, Супер 30'/15', Тонкое бельё/Шёлк, Шерсть
- Клавиши специальных функций с технологией Touch Control: Старт/Пауза/Дозагрузка, Выбор скорости отжима/ Режим "Без отжима"
- EcoSilenceDrive
- 3D-AquaSpar
- Диаметр люка 32 см, угол открывания 165°
- Функция дозагрузки
- VarioSoft барабан, каплевидная структура поверхности, захваты ассимметричной формы. Уникальная форма поверхности стекла загрузочного люка, обеспечивающее трехмерное перемещение белья в барабане во время стирки. Проточный датчик количества заливаемой воды.

Комфорт и Безопасность

- Электронный выбор программ стирки и специальных функций
- Большой многофункциональный дисплей: время до окончания, индикация хода программы, выбор температуры, выбор скорости отжима, таймер (время до окончания 24 ч)
- Контрольная панель нового поколения с увеличенным многофункциональным дисплеем: индикация хода программы, максимальной загрузки для выбранной программы, времени до окончания, скорости отжима, температуры, выбора дополнительных функций, блокировки дверцы, случаев перепадов и отключения напряжения
- Дозирование воды по степени загрузки и типу ткани
- Контроль пенообразования
- Подавление дисбаланса при отжиме
- Блокировка от детей
- Акустический сигнал окончания программы
- Электромагнитный замок – быстрая разблокировании дверцы по окончании программы и при дозагрузке.
- Самоочищающаяся кювета для моющего средства
- 24 ч отсрочка старта / время до окончания программы
- Клавиши: Старт/Пауза/Дозагрузка, Предварительная стирка

Техническая информация

- Размеры (В x Ш x Г): 84.8 x 59.8 x 44.6 см
- Объем барабана 46 л

Serie | 6, Узкая стиральная машина, 7 kg, 1200 об/мин
WLT24440OE

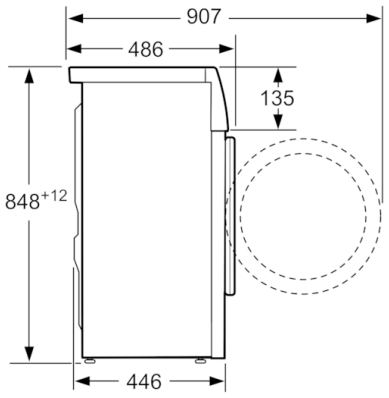

Размеры в мм

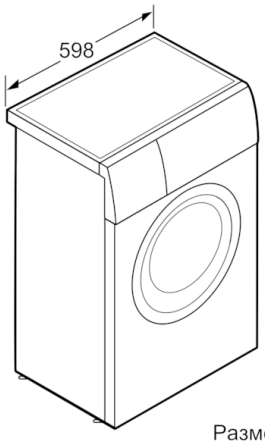

Размеры в мм