BOSCH

Serie | 6

Стиральная машина WLN24260OE





Специальные принадлежности

WMZ2200 : Крепление к полу

WMZ2380 : Аксессуары т/м Bosch

Стиральная машина с бесщеточным мотором EcoSilence Drive™ обеспечивает в течение многих лет бережную стирку ваших любимых вещей.

- Бережное отстирывание благодаря точным настройкам мотора EcoSilence Drive™ с инверторным управлением, который мягко и без рывков вращает барабан, снижая воздействие на белье.
- Специальная программа для стирки детских вещей эффективно удаляет микроорганизмы и аллергены благодаря продолжительной энзимной фазе стирки и дополнительному полосканию.
- **Возможность экономии времени или ресурсов:** функция VarioPerfect позволяет сократить продолжительность программы до 65%, или уменьшить расход энергии до 50%.

Технические особенности

Встраиваемый/ свободностоящий :	Отдельностоящий
Навес двери :	слева
Цвет/ материал корпуса :	белый
Длина сетевого кабеля (см) :	175
Высота для встраивания под столешницу :	848,00
Высота без рабочей поверхности (мм) :	848
Размеры прибора (мм) :	848 x 598 x 446
Колесики :	Нет
Вес нетто (кг) :	63,251
Объем барабана (л) :	46
Мощность подключения (Вт) :	2300
Предохранители (А) :	10
Напряжение (В) :	220-240
Частота (Гц) :	50
Сертификат соответствия :	CE, Eurasian

4 242002 934853

Serie | 6 Стиральные машины

Стиральная машина WLN24260OE

Стиральная машина с бесщеточным мотором EcoSilence Drive™ обеспечивает в течение многих лет бережную стирку ваших любимых вещей.

Общая информация

- Максимальная загрузка: 7 кг
- Макс. скорость отжима: 1200 об/мин
- Класс стирки A / Класс отжима B
- Энергопотребление: на 30% экономичнее класса "A"
- Параметры потребления: 0.91 кВт/ч, 38 л
- Многоступенчатая система защиты от протечек
- VarioPerfect: оптимизация параметров программы по расходу электроэнергии или по времени при неизменно высоком качестве стирки

Программы и Технологии

- Основные программы: Супер 15/Супер 30, Детская одежда, Спортивная, Рубашки, Шерсть, Шерсть, Тонкое белье/ Шелк.
- 3D-AquaSpar - быстрое и равномерное смачивание белья
- Диаметр люка 32 см, угол открывания 165°
- Функция дозагрузки
- VarioSoft барабан, каплевидная структура поверхности, захваты ассимметричной формы. Уникальная форма поверхности стекла загрузочного люка, обеспечивающее трехмерное перемещение белья в барабане во время стирки. Проточный датчик количества заливаемой воды.

Комфорт и Безопасность

- Электронный выбор программ стирки и специальных функций
- Большой многофункциональный дисплей: время до окончания, индикация хода программы, выбор температуры, выбор скорости отжима, таймер (время до окончания 24 ч)
- Дозирование воды по степени загрузки и типу ткани
- Контроль пенообразования
- Подавление дисбаланса при отжиме
- Блокировка от детей
- Индикация передозировки моющего средства
- Акустический сигнал окончания программы
- Электромагнитный замок
- Самоочищающаяся кювета для моющего средства
- 24 ч отсрочка старта / время до окончания программы
- Клавиши: Старт / Пауза с возможностью дозагрузки, Вода +, Предварительная стирка

Техническая информация

- Размеры (В x Ш x Г): 84.8 x 59.8 x 44.6 см

Serie | 6 Стиральные машины

Стиральная машина
WLN24260OE

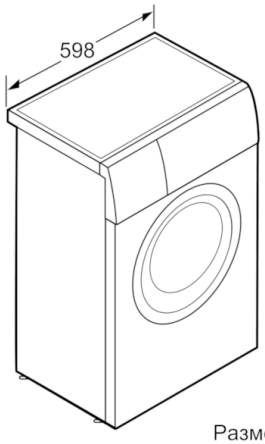

Размеры в мм

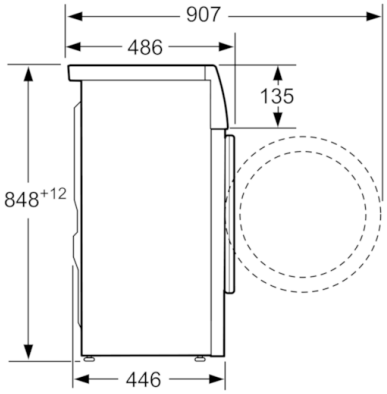

Размеры в мм