Серия 4, Узкая стиральная машина, 5 kg, 1000 об/мин
WLG20261OE



Стиральная машина с программой "Детская одежда": чистое белье без аллергенов для тех, кто вам дорог.

- **SpeedPerfect**: идеальная стирка в самые короткие сроки.
- **Технология VarioPerfect**: безупречный результат при экономии воды и электроэнергии.
- **Функция «Отложенный старт»**: установка и программирование времени окончания стирки.
- **Функция дозагрузки белья**: Можно дозагрузить забытое бельё в процессе стирки.
- **Система VoltCheck**: защита от перепадов напряжения и автоматическое возобновление программы стирки после устранения перебоев с электроэнергией.

Встраиваемый/ свободностоящий:	Отдельностоящий
Петля двери:	Слева
Цвет/ материал корпуса:	Белый
Длина сетевого кабеля:	175 cm
Высота без рабочей поверхности:	848 мм
Размеры прибора:	848x598x400 мм
Колесики:	Нет
Вес нетто:	61.1 кг
Объем барабана:	35 л
Потребляемая мощность:	2300 Вт
Предохранители:	10 A
Напряжение:	220-240 В
Частота:	50 Гц

4 242002 710679

Серия 4, Узкая стиральная машина, 5 kg, 1000 об/мин
WLG20261OE

Стиральная машина с программой "Детская одежда": чистое белье без аллергенов для тех, кто вам дорог.

Общая информация

- Максимальная загрузка: 5 кг
- Макс. скорость отжима 1000 об/мин
- waterPerfect – интеллектуальная система управления водой

Комфорт и Безопасность

- Электромагнитный замок – быстрая разблокировании дверцы по окончании программы и при дозагрузке.
- Подавление дисбаланса при отжиме - автоматика с 3D-сенсором
- Большой многофункциональный дисплей: индикация хода программы, максимальной загрузки для выбранной программы, температуры, скорости отжима, таймер (время до окончания 24 ч)

Техническая информация

Серия 4, Узкая стиральная машина,
5 kg, 1000 об/мин
WLG20261OE

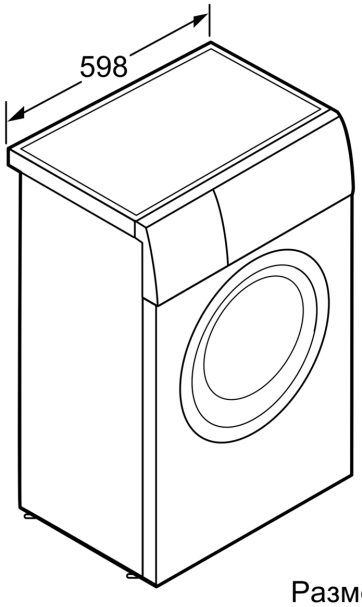

Размеры в мм

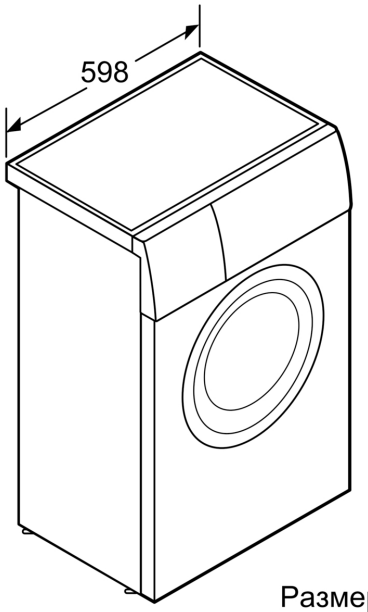

Размеры в мм

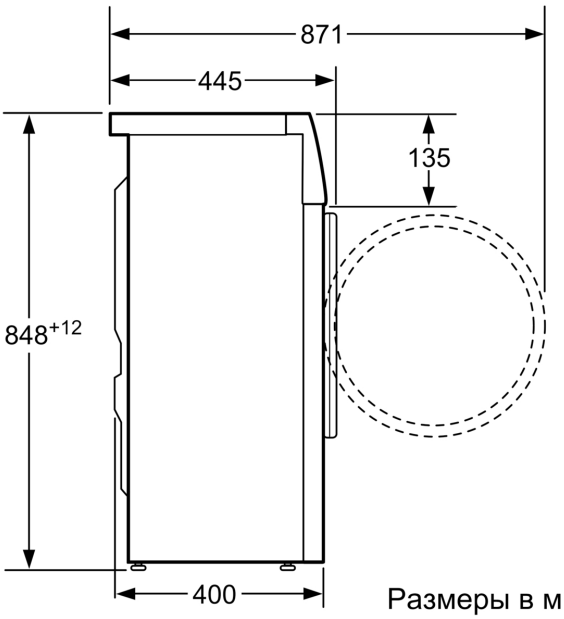

Размеры в мм