Serie | 4, Узкая стиральная машина, 5 kg, 1000 об/мин
WLG20160OE





Специальные принадлежности

WMZ2200 : Крепление к полу

Стиральная машина с функцией SpeedPerfect и супербыстрой программой стирки для быстрого ухода за бельем.

- Быстрое освежение слабозагрязненного белья с помощью программы «Супербыстрая 30’/15’».
- **Превосходный результат за меньшее время:** функция SpeedPerfect сокращает продолжительность программы за счет увеличения расхода воды и интенсивности вращения барабана.
- **Защита от перепадов напряжения и перебоев с электричеством:** с системой VoltCheck, программа стирки продолжится автоматически после восстановления электричества.

Технические особенности

Встраиваемый/ свободностоящий :	Отдельностоящий
Навес двери :	слева
Цвет/ материал корпуса :	белый
Длина сетевого кабеля (см) :	175
Высота для встраивания под столешницу :	848,00
Высота без рабочей поверхности (мм) :	848
Размеры прибора (мм) :	848 x 598 x 400
Колесики :	Нет
Вес нетто (кг) :	60,998
Объем барабана (л) :	35
Мощность подключения (Вт) :	2300
Предохранители (А) :	10
Напряжение (В) :	220-240
Частота (Гц) :	50
Сертификат соответствия :	CE, Eurasian

4 242002 691718

Serie | 4, Узкая стиральная машина, 5 kg, 1000 об/мин
WLG20160OE

Стиральная машина с функцией SpeedPerfect и супербыстрой программой стирки для быстрого ухода за бельем.

Общая информация

- Цвет корпуса белый
- Максимальная загрузка: 5 кг
- Класс стирки A / Класс отжима D
- Макс. скорость отжима: 1000 об/мин
- Многоступенчатая система защиты от протечек
- 3D-AquaSpar - быстрое и равномерное смачивание белья
- waterPerfect – интеллектуальная система управления водой
- Параметры потребления: 0.9 кВт/ч, 40 л

Программы и Технологии

- Основные программы: Смешанное белье, Джинсы,Ручная стирка шерсти, Тонкое белье
- : Старт, Вода +, SpeedPerfect, Выбор скорости отжима/ Режим "Без отжима"
- Контроль пенообразования
- Подавление дисбаланса при отжиме
- Диаметр люка 30 см, угол открывания 180°

Комфорт и Безопасность

- Электромагнитный замок
- Подавление дисбаланса при отжиме - автоматика с 3D-сенсором
- Большой многофункциональный дисплей: индикация хода программы, максимальной загрузки для выбранной программы, температуры, скорости отжима, таймер (временя до окончания 24 ч)

Техническая информация

- Размеры (В x Ш x Г): 84.8 x 59.8 x 40 см

Serie | 4, Узкая стиральная машина, 5 kg, 1000 об/мин
WLG20160OE

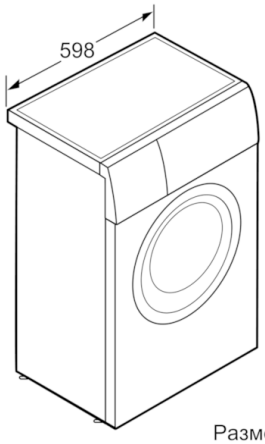

Размеры в мм

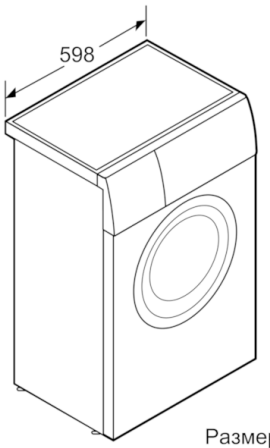

Размеры в мм

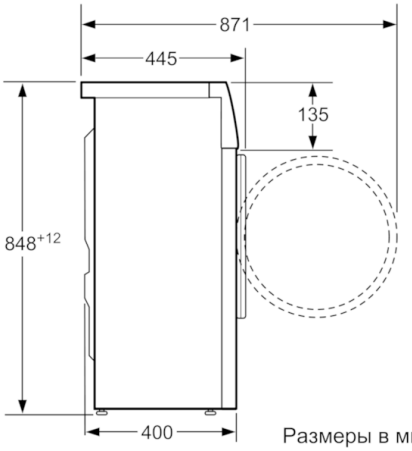

Размеры в мм