Серия 6, Встраиваемая посудомоечная машина, 60 cm SMV6HCX2FR





SGZ0BI01	Крепежная планка
SGZ1010	Удлинение шлангов AquaStop
SGZ8BI00 :	
SMZ1051EU :	
SMZ2056	Дверной фронт из нерж.стали
SMZ5003	Откидной шарнир
SMZ5035 :	
SMZ5100	Vario-корзина для столовых приборов
SMZ5300	Держатель высоких бокалов

Гибкая загрузка и интеллектуальное дистанционное управление вашей посудомоечной машиной через приложение Home Connect.

- **Технология Hygiene Dry**: сушка посуды гигиенично при закрытой двери. Это возможность избежать попадания бактерий снаружи и быть уверенными в безупречной чистоте.
- **Функция HygienePlus**: уничтожает до 99.99% бактерий.
- **Система AquaStop**: круглосуточная защита от любых протечек, как внутри прибора, так и в случае разрыва заливного шланга.
- **Третий уровень загрузки VarioDrawer**: больше пространства для посуды.
- **Голосовое управление с Home Connect**: поддержка голосового управления Марусей и Алисой.

Встраиваемый/ свободностоящий:	Встроенный
Кол-во комплектов посуды:	14
Съемная верхняя крышка:	Нет
Декоративные дверные панели:	Нет возможности доукомплектовать декоративными рамами
Частота:	50; 60 Гц
Длина сетевого кабеля:	175.0 cm
Тип штепсельной вилки:	Вилка с заземлением
Длина подводящего шланга:	165 cm
Длина отводящего шланга:	190 cm
Регулируемый цоколь:	Как по горизонтали, так и по вертикали
Высота с рабочей поверхностью:	0 мм
Высота без рабочей поверхности:	815 мм
Максимальная регулируемая высота:	60 мм
Размеры прибора:	815 x 598 x 550 мм
Размеры прибора в упаковке (ВхШхГ):	880 x 660 x 670 мм
Вес нетто:	37.7 кг
Вес брутто:	39.6 кг
Напряжение:	220-240 В
Потребляемая мощность:	2400 Вт
Предохранители:	10 A
Проточный водонагреватель:	Да
Потребление воды:	9.5 л
Длительность программы сравнения:	295 мин

4 242005 272617

Серия 6, Встраиваемая посудомоечная машина, 60 cm SMV6HCX2FR

Гибкая загрузка и интеллектуальное дистанционное управление вашей посудомоечной машиной через приложение Home Connect.

Основные параметры

- Уровень шума (программа тишины): 41(A) на 1 пВт
- Вместимость: 14 комплектов посуды

Программы и спец. функции

- 8 программ: Эко 50 C°, Авто 45-65 C°, Интенсивная 70 C°, Быстрая 65 C°, Быстрая 45 C°, Супер 60 C°, Ночная программа 50 C°, Предварительное ополаскивание
- Pre-Rinse
- 4 специальные функции: Удалённый запуск через приложение на смартфоне, Дополнительная сушка, 1/2 Загрузка, Гигиена Плюс
- Silence on demand (через приложение Home Connect)

Комфорт и безопасность

- Теплообменник.
- Специальный отсек DosageAssist в ручке короба обеспечивает своевременное и равномерное растворение комбинированных моющих средств (таблеток и капсул)
- Бесщёточный мотор EcoSilenceDrive с инверторным управлением обеспечивает эффективную работу с минимальным уровнем шума и сокращает расход воды
- Посудомоечная машина подстраивается под тип моющего средства, обеспечивая оптимальный результат мытья
- Трёхкомпонентный самоочищающийся фильтр
- Внутренние стенки прибора из нержавеющей стали

Короба

- VarioDrawer
- Колеса с низким коэффициентом трения на нижнем стеллаже и 3-м уровне загрузки
- Стопоры на передних колесах нижней корзины предотвращают сход корзины с направляющих
- Три положения верхнего короба с системой Rackmatic-3, легко переставить по высоте даже при полной загрузке
- Складные направляющие для тарелок в верхнем коробе (2)
- Складные направляющие для тарелок в нижнем коробе (2)
- полка для мытья чашечек эспрессо в верхнем коробе (2x)

Полезные функции

- TouchControl (металик)
- Панель управления сверху
- InfoLight (красный)
- Индикатор остаточного времени (мин)
- Таймер запуска 1–24 ч

Особенности

- Система AquaStop обеспечивает защиту от любых протечек, как внутри прибора, так и в случае разрыва заливного шланга. В случае, если система AquaStop не сработает, компания BSH гарантирует возмещение ущерба, связанного с протечкой. Гарантия на возмещение ущерба действительна весь срок службы прибора - 10 лет.
- Воронка для наполнения соли входит в комплект
- Металлическая пластина на столешницу для защиты от пара

Безопасность и Размеры

- Размеры прибора: (ВхШхГ): 81.5 x 59.8 x 55 см

* Пожалуйста, ознакомьтесь с условиями гарантии https://www.bosch-home.ru/servis/remont-i-obsluzhivanie/warranty_10_years/standard_warranty_pdc

Серия 6, Встраиваемая посудомоечная машина, 60 cm
SMV6HCX2FR

размеры в мм

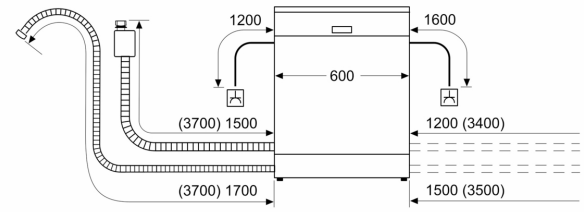

⅄ розетка
( ) значения при установленном удлинителе

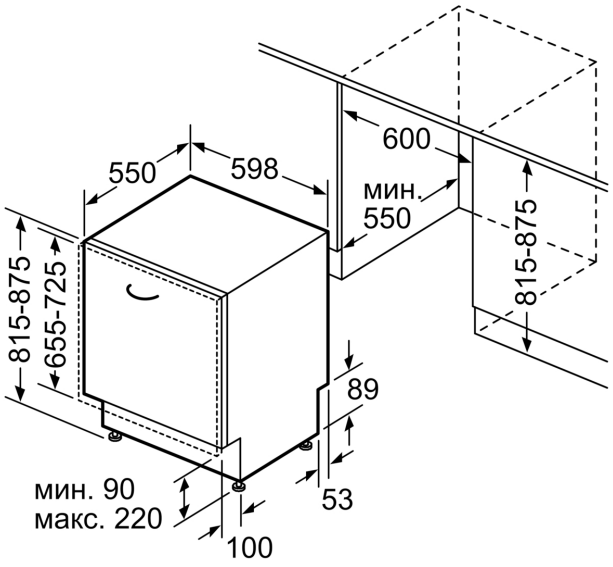

Размеры в мм