Serie | 2, Встраиваемая посудомоечная машина, 60 cm SMV24AX02R



A

Полноразмерная встраиваемая посудомоечная машина сбережет драгоценное время. Инверторный мотор и мощный насос обеспечат превосходный результат мытья.

- Посуда всегда будет чистой благодаря мощному насосу (3 ведра воды в минуту), обеспечивающему усиленную циркуляцию воды при минимальных затратах воды и энергии.
- Вы знаете, что программа мытья посуды выполняется, благодаря лучу InfoLight, проецируемому на пол.
- **Бережное мытье хрупкой стеклянной посуды:** теплообменник защищает стекло от температурного шока, а автоматическая регулировка жесткости воды предотвращает коррозию стекла или образование на нем накипи.
- Дополнительное пространство для высокой посуды благодаря системе Rackmatic, позволяющей регулировать высоту даже загруженного верхнего короба, тем самым изменяя вместимость верхнего и нижнего коробов.
- Механическая блокировка двери на время работы машины предохраняет детей от получения ожогов. Электрическая блокировка панели управления не позволит детям помешать правильному ходу выполнения программ.





Специальные принадлежности

SGZ1010 : Удлинение шлангов AquaStop

SMZ5300 : Держатель высоких бокалов

Технические особенности

Встраиваемый/ свободностоящий :	Встроенный
Кол-во комплектов посуды :	12
Съемная рабочая поверхность :	Нет
Декоративные рамы/ поверхности :	
Нет возможности доукомплектовать декоративными рамами	
Цвет панели :	Black
Частота (Гц) :	50; 60
Длина сетевого кабеля (см) :	175
Тип штепсельной вилки :	Gardy plug w/ earthing
Длина подводящего шланга (см) :	140
Длина отводящего шланга (см) :	190
Высота с рабочей поверхностью (мм) :	0
Высота без рабочей поверхности (мм) :	815
Максимальная регулируемая высота (мм) :	60
Размеры прибора в упаковке (мм) (ВхШхГ) :	860 x 670 x 660
Вес нетто (кг) :	29,402
Вес брутто (кг) :	32,0
Напряжение (В) :	220-240
Мощность подключения (Вт) :	2400
Предохранители (А) :	10
Проточный водонагреватель :	Да
Параметры потребления воды (л) :	11,7
Потребление энергии (кВтч) :	1,05
Длительность программы сравнения (мин) :	210

4 242005 040186

Serie | 2, Встраиваемая посудомоечная машина, 60 cm
SMV24AX02R

Полноразмерная встраиваемая посудомоечная машина сбережет драгоценное время. Инверторный мотор и мощный насос обеспечат превосходный результат мытья.

Общая информация

- Вместимость - 12 комплектов посуды
- Класс энергоэффективности: A
  Класс мытья: A
  Класс сушки: A
- Параметры потребления: 11.7 л/1.05 кВт/ч
- Уровень шума: 52 ДБ
- Система защиты от протечек Aquastop с гарантией от протечек на весь срок службы прибора!
- Гидравлическая система ActiveWater – инновационная технология использования воды для максимальной эффективности мытья посуды. Точный расчет направления водяных
  струй, подаваемых из вращающихся коромысел,
  и оптимальное давление позволяют добиваться максимального эффекта от каждой капли воды.
- Благодаря замку ServoSchloss нет необходимости закрывать дверь машины «до упора»: если угол открытия двери менее 10 градусов, она закрывается самостоятельно!
- InfoLight- индикатор прогресса с проекцией на пол, чтобы вы знали, когда процесс будет завершен
- NO_FEATURE

Программы и Технологии

- 4 программы: Нормальная 65 C°, Эко
  50 C°, 1-часовая 65°, Предварительное ополаскивание
- 1 специальная функция: Половинная загрузка
- Датчик загрузки
- DosageAssist – удобный эргономичный отсек в верхнем коробе для более эффективного растворения и использования моющего средства на каждом из этапов программы
- Электроника Регенерирования - поддержание уровня жесткости воды в заданном потребителем диапазоне значений, безопасном для посуды и стекла. Наличие автомитики позволяет сэкономить до 35% "Соли для посудомоечных машин".
- Автоматика "3 в 1" - (Автоматическое распознавание типа моющего средства) – результат мытья не зависит от типа моющего средства
- EcoSilence Drive - тихий и долговечный инверторный мотор нового поколения
- Попеременная подача воды в верхнее и нижнее коромысло позволяет уменьшить расход воды, но, в то же время, эффективная гидравлическая система и устройство из трех фильтров прогоняют примерно 28 литров воды в минуту!

Комфорт и Безопасность

-
- NO_FEATURE
- Таймер запуска 3, 6 или 9 ч
- Электронные индикаторы наличия соли и ополаскивателя
- Акустический сигнал окончания хода программы
- Переставляемый по высоте верхний короб
- Складные направляющие для тарелок в нижнем коробе (2)
- Полочки для чашек в верхнем коробе (2шт.)
- Металлическая пластина на столешницу для защиты от пара
- LED-индикаторы (красная подсветка)
- Самоочищающийся фильтр

Техническая информация

- Размеры прибора: (ВхШхГ): 81.5 x 59.8 x 55 см
- Задние ножки, регулируемые по высоте спереди

Serie | 2, Встраиваемая посудомоечная машина, 60 cm
SMV24AX02R

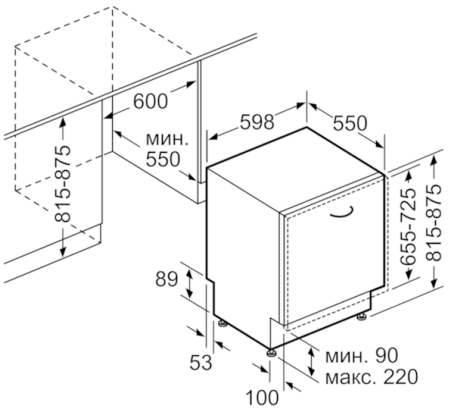

Размеры в мм