Serie | 4, Холодильник Side by Side, 177 x 91 cm, Inox-easyclean
KAN90VI20R



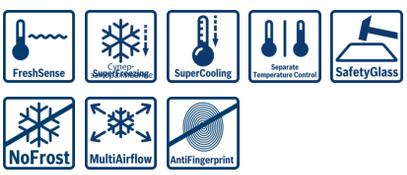

Холодильник с нижней морозильной камерой и электронной системой управления температурой: просто установите нужную температуру с легкостью и точностью.

- Нет необходимости размораживать морозильную камеру благодаря системе NoFrost.
- Multi Airflow. Равномерная циркуляция воздуха в холодильнике.
- Светодиодная подсветка LED ярко и равномерно освещает пространство холодильника.
- **MultiBox:** прозрачный ящик с волнистым дном, идеально подходит для хранения фруктов и овощей
- **Функция SuperCooling:** охлаждает только что помещенные продукты быстрее, в то же время защищая уже замороженные.
- SuperFreeze- защищает замороженные продукты от размораживания.
- Поверхность дольше остается чистой, намного устойчивее к царапинам и легче чистится.

Технические особенности

Встраиваемый/ свободностоящий :	Отдельностоящий
Количество компрессоров :	1
Количество независимых систем охлаждения :	1
Ширина (мм) :	910
Высота (мм) :	1770
Глубина (мм) :	720
Вес нетто (кг) :	97,200
Декоративные рамы/ поверхности :	
Нет возможности доукомплектовать декоративными рамами	
Навес двери :	слева и справа
Кол-во переставляемых полок в холод.отделении :	0
Полка для бутылок :	Нет
Система NoFrost :	Полный
Внутренний вентилятор :	Да
перенавешиваемый :	Нет
Длина сетевого кабеля (см) :	2
Уровень шума (дБ) :	44
Мощность подключения (Вт) :	174
Предохранители (А) :	10
Напряжение (В) :	220-240
Частота (Гц) :	50
Длительность хранения при отключении электроэнергии (ч) :	4
Сертификат соответствия :	CE

4 242002 816593

Serie | 4, Холодильник Side by Side, 177 x 91 cm, Inox-easyclean
KAN90VI20R

Холодильник с нижней морозильной камерой и электронной системой управления температурой: просто установите нужную температуру с легкостью и точностью.

- Общий объём: 622 л
- Холодильное отделение: 380 л
- Морозильное отделение: 242 л

Потребление

- Уровень шума: 44 дБ

Дизайн

- Цвет поверхности двери: Нержавеющая сталь с покрытием EasyClean;
- Вертикальная ручка

Комфорт и Безопасность

- NoFrost
- Дисплей и управление на двери прибора
- Отдельный контроль температуры для секции охлаждения и замораживания
- Общий полезный объем: 573 л
- 1 компрессор
- Акустический сигнал тревоги для холодильного и морозильного отделения
- Динамическое охлаждение при помощи внешнего вентилятора
- Автоматический режим суперохлаждения
- Автоматический режим суперзамораживания
- Акустический сигнал открытой двери функция памяти

Лёд и Вода

- 2 ванночки для льда

Холодильное отделение

- Холодильное отделение: 373 л
- Multi-Airflow-System
- 4 полки из ударопрочного стекла, 0 из них - переставляемые по высоте
- 4 большие надверные полки
- Светодиодное освещение в холодильной камере
- MultiBox - ящик для овощей и фруктов

Центр свежести

- 2 бокса д/овощ.с рег.влаж,рол.

Морозильное отделение

- Объем морозильной камеры: 200 л
- Мощность замораживания 12 кг/ 24 ч.
- Длительность хранения при отключении электроэнергии: 4 ч
- 2 прозрачных бокса
- 5 дверных лотка в морозильном отделении
- Светодиодное освещение в морозильном отделении

Техническая информация

- Прибор на 4 колесах, ножки регулируются
- Климатический класс SN-T
- Мощность подключения: 174 Вт
- Напряжение: 220-240 В

Размеры прибора

- Размеры прибора (ВхШхГ): 177 x 91 x 72 см

Принадлежности

- Accessories: 1 x A**0006

Общая информация

Холодильная камера: 137 л

Serie | 4, Холодильник Side by Side, 177 x 91 cm, Inox-easyclean
KAN90VI20R

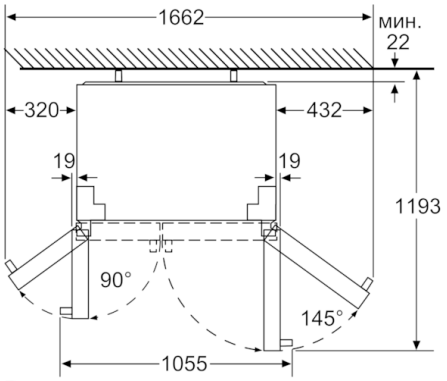

Выдвижные ящики вынимаются полностью при дверцах, открытых на 145°.

Размеры в мм



Размеры в мм

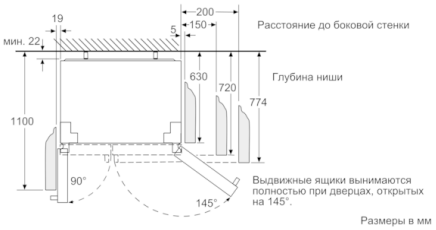

Размеры в мм

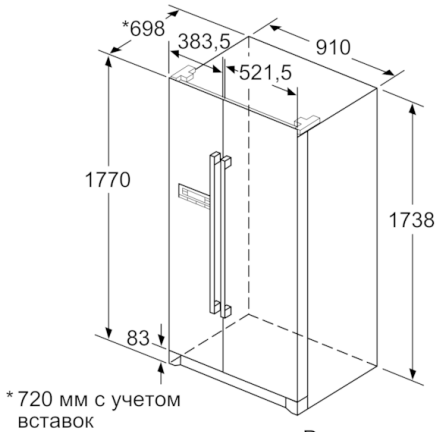

*720 мм с учетом вставок

Размеры в мм