iQ700, Встраиваемый духовой шкаф с микроволнами, нержавеющая сталь
HM676G0S6

Принадлежности

1 x Эмалированный противень для выпечки
1 x Комбинированная решетка
1 x Универсальный противень

Специальные принадлежности

HZ636000	Стеклянный противень
HZ633070	Профессиональный эмалир. противень
HZ633001	Крышка для профессионального противеня

Духовой шкаф с микроволнами позволит быстро достичь идеальных результатов.

- ✓ varioSpeed: уменьшает время приготовления до 50%.
- ✓ 4D-горячий воздух: одинаково превосходный результат при приготовлении на всех четырех уровнях, вместе или в отдельности, благодаря равномерному распределению нагретого воздуха.
- ✓ С функцией varioSpeed до 50% больше мощности для более быстрого нагрева.
- ✓ softMove: мягкое открытие и закрытие дверцы духового шкафа.
- ✓ Бытовая техника Siemens с технологией Home Connect. Комфорт Вашего дома в сочетании с высокими технологиями.

Оснащение

Технические особенности

Тип микроволновой печи : Комбирежим с микроволнами
Управление : электрический
Цвет фронтальной панели : нержавеющая сталь
Размеры прибора (мм) : 595 x 594 x 548
Размеры рабочей камеры (мм) : 357.0 x 480 x 392.0
Длина сетевого кабеля (см) : 120
Вес нетто (кг) : 45,899
Вес брутто (кг) : 48,0
EAN-код : 4242003739952
Макс. мощность микроволновой печи (Вт) : 800
Мощность подключения (Вт) : 3600
Предохранители (А) : 16
Напряжение (В) : 220-240
Частота (Гц) : 60; 50
Тип штепсельной вилки : Gardy plug w/ earthing

4 242003 739952

Произведено BSH по лицензии на товарный знак Siemens AG

iQ700, Встраиваемый духовой шкаф с микроволнами, нержавеющая сталь
HM676G0S6

Оснащение

Общая информация

- Духовой шкаф с инт. микроволновой печью с 13 режимами нагрева:
- 4D-горячий воздух, Горячий воздух eco, Верхний/нижний жар, Верхний/нижний жар eco, Термогриль, Большой гриль, Малый гриль, Режим для пиццы, Режим coolStart для продуктов глубокой заморозки, Нижний жар, Щадящее приготовление, Подогрев посуды, Поддержание температуры
- Дополнительные режимы нагрева с микроволнами: Микроволны, Микрокомби
- Home Connect
- Температурный диапазон 30 C° - 300 C°
- Максимальная мощность микроволн: 800 Вт; 5 уровней мощности микроволн (90 Вт,180 Вт, 360 Вт, 600 Вт,800 Вт) , Инвертор
- Пиролитическая самоочистка activeClean
- Цветной текстовый TFT-дисплей 3,7” с сенсорным управлением
- Телескопические направляющие на 1 уровне, можно не снимать при пиролизе
- Внутренний объём духовки: 67 л

Комфорт и Безопасность

- Предложение по установке температуры
- Индикация фактической температуры в духовке
- Дисплей с индикацией температуры
- Функция "Шабат"
- Дверца духовки с амортизатором открытия-закрытия softMove
- Меню cookControl Plus с предложением оптимальных установок
- для различных блюд
- Многофункциональные часы EasyClock
- Автоматический быстрый разогрев
- LED-освещение
- Система охлаждения прибора
- Блокировка от детей
- Автоматическое защитное отключение
- Индикация остаточного тепла
- Температура наружного стекла до 30 °C- 4- слойное остекление

Техническая информация

- 1 x Эмалированный противень для выпечки, 1 x Комбинированная решетка, 1 x Универсальный противень
- Мощность подключения: 3.6 кВт
- Длина сетевого кабеля: 120 см
- Размеры прибора (ВхШхГ): 595 мм x 594 мм x 548 мм
- Размеры ниши для встраивания (ВхШхГ): 585 мм - 595 мм x 560 мм - 568 мм x 550 мм
- Пожалуйста, следуйте схемам встраивания и инструкции по монтажу

iQ700, Встраиваемый духовой шкаф с микроволнами, нержавеющая сталь
HM676G0S6

Размерные чертежи

Монтаж с варочной панелью.

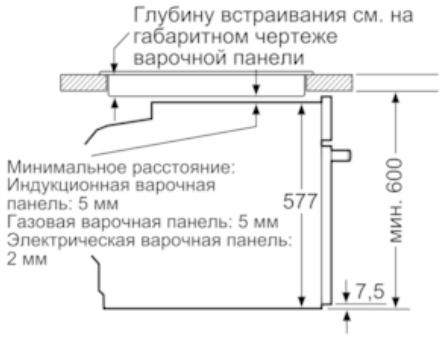

Размеры в мм

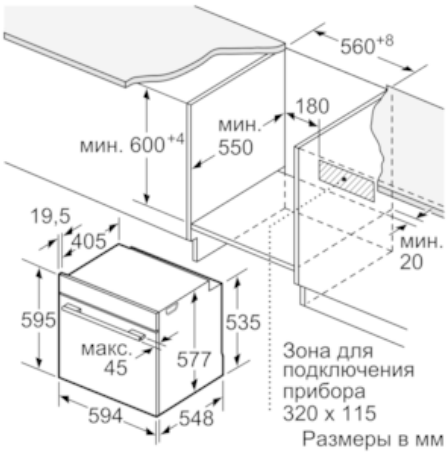

Размеры в мм

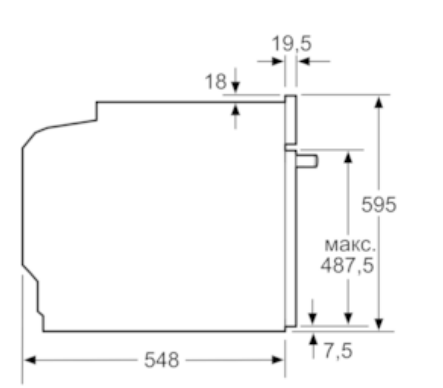

Размеры в мм

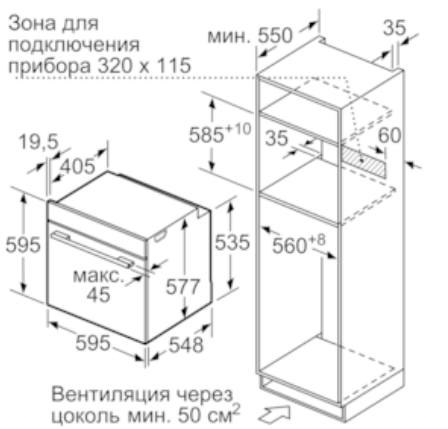

Размеры в мм

При встраивании прибора под варочную панель необходимо учитывать требования к толщине столешницы (включая усиливающий элемент).

Тип варочной панели	мин. толщина столешницы	
	накладная	заподлицо
Индукционная варочная панель	37 мм	38 мм
Индукционная варочная панель с нагревом по всей площади	47 мм	48 мм
Газовая варочная панель	30 мм	38 мм
Электрическая варочная панель	27 мм	30 мм