Серия 6, Встраиваемый духовой шкаф, 60 x 60 cm, Нержавеющая сталь
HBG538ES6R



- **EcoClean Direct**: легкий и быстрый уход
- **Телескопические направляющие противней**: удобный и безопасный доступ к блюдам на нужном уровне.
- **AutoPilot 30**: каждое блюдо приготовлено идеально благодаря 30 предустановленным автоматическим программам.
- **Дверца духового шкафа SoftMove**: закрывается плавно и тихо благодаря специальному амортизатору.
- **Кулинарные советы**: узнавайте об актуальных тенденциях в кулинарии и получайте полезные советы в приложении Home Connect.

Вес брутто: ..... 36.5 кг
Встраиваемый/ свободностоящий: ..... Встроенный
Встроенная система очистки: ..... Режим самоочистки EcoClean
Размеры ниши для встр.: ..... 585-595 x 560-568 x 550 мм
Габариты (ВхШхГ), мм: ..... 595x594x548 мм
Размеры прибора в упаковке (ВхШхГ): ..... 675 x 660 x 690 мм
Материал панели управления: ..... нержавеющая сталь
Материал двери: ..... стекло
Вес нетто: ..... 34.4 кг
Полезный объем: ..... 71 л
Виды нагрева: ..... Размораживание, Гриль большой площади, Горячий воздух, бережный нагрев, Горячий воздух, Режим нагрева верхний/нижний жар, Пицца: настройки, Приготовление при низкой температуре, Гриль с конвекцией, Поддержка температуры/разогрев
Количество: 1
Длина сетевого кабеля: ..... 120.0 cm
Внутреннее освещение - духовой шкаф 1: 1
Выдвижная тележка духовки: .Телескопические направляющие на 1 уровне
Аксессуары в комплекте: ..... 1 x Эмалированный противень для выпечки, 1 x Комбинированная решетка, 1 x Универсальный противень
Мощность конфорки: ..... 2800 Вт
Мощность конвекционного вентилятора в духовке 1: ..... 2200 Вт
Класс энергоэффективности: ..... A
Энергопотребление в режиме конвекции за цикл (2010/30/EC): 0.97 kWh/cycle
Энергопотребление в режиме конвекции за цикл (2010/30/EC): 0.81 kWh/cycle
Индекс энергопотребления (2010/30/EC): ..... 95.3 %
Потребляемая мощность: ..... 3600 Вт
Предохранители: ..... 16 A
Напряжение: ..... 220-240 В
Частота: ..... 60; 50 Гц
Тип штепсельной вилки: ..... Вилка с заземлением
Доступные цветовые варианты: HBG538EB6R, HBG538EW6R
Источник энергии: ..... Электричество
Требуемый размер ниши для установки (дюймы): x
Размеры прибора в упаковке: ..... 26.57 x 25.98 x 27.16
вес нетто: ..... 76.000 lbs
Вес брутто: ..... 80.000 lbs
Длина сетевого кабеля: ..... 120.0 cm
Вес нетто: ..... 34.4 кг

---

1 x Эмалированный противень для выпечки, 1 x Комбинированная решетка, 1 x Универсальный противень

HEZ327000 :, HEZ530000 :, HEZ531010 :, HEZ532010 :, HEZ538000 :, HEZ629070 Противень для гриля, HEZ633001 Крышка для профессионал. противеня, HEZ633070 Профессиональный эмалир. противень, HEZ634000 :, HEZ636000 Стеклянный противень, HEZ638000 :, HEZ660050 :, HEZ664000 :, HEZ915003 :

Серия 6, Встраиваемый духовой шкаф, 60 x 60 cm, Нержавеющая сталь
HBG538ES6R

Общая информация

- Встраиваемый электрический духовой шкаф с 9режимами нагрева:
- 3D горячий воздух, Верхний/нижний жар, Гриль с конвекцией, Большой гриль, Режим для пиццы, Бережное тушение, Размораживание, Поддержание температуры
- Температурный диапазон 30 C° - 275 C°
- Удаленный мониторинг позволяет запустить/остановить работу прибора через приложение Home Connect
- Внутренний объём духовки: 71 л
- Телескопические направляющие на 1 уровне, Stop-функция

Комфорт и Безопасность

- AutoPilot 30 автоматические программы с установкой веса продукта
- Автоматический быстрый разогрев позволяет устанавливать блюдо в холодную духовку, что сокращает время приготовления
- 3- слойное остекление дверцы позволяет удерживать температуру наружного стекла не выше 40 °C
- Функция "Детская безопасность"
- Автоматическое защитное отключение в зависимости от выставленной температуры и времени работы Индикация остаточного тепла
- Утапливаемые переключатели
- Многофункциональные часы EasyClock включают в себя бытовой таймер, таймер приготовления, установку окончания приготовления
- Дверца духовки с амортизатором открытия-закрытия softMove
- Галогенное внутреннее освещение
- Система охлаждения прибора позволяет встроить в любой кухонный гарнитур
- Внутренняя поверхность духовки: эмаль цвета "антрацит"

Техническая информация

- Эмалированный противень для выпечки, Комбинированная решетка, Универсальный противень
- Мощность подключения: 3.6 кВт
- Длина сетевого кабеля: 120 см
- Размеры прибора (ВхШхГ): 595 мм x 594 мм x 548 мм
- Размеры ниши для встраивания (ВхШхГ): 585 мм - 595 мм x 560 мм - 568 мм x 550 мм
- Пожалуйста, следуйте схемам встраивания и инструкции по монтажу

Серия 6, Встраиваемый духовой шкаф, 60 x 60 cm, Нержавеющая сталь
HBG538ES6R

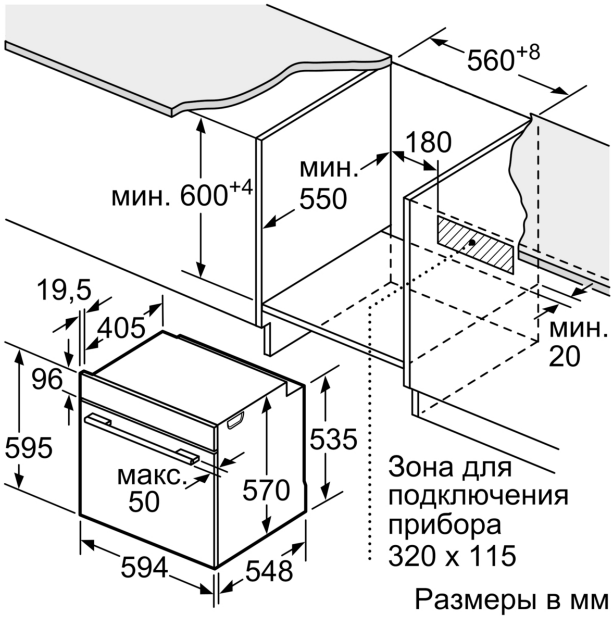

Размеры в мм

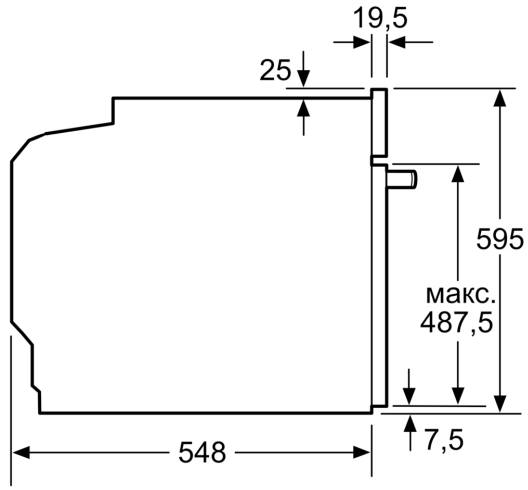

Размеры в мм

Размеры в мм

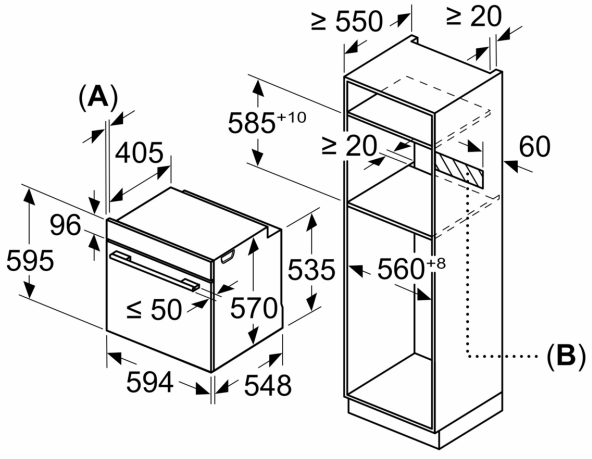

A: 19,5 мм
B: Место для подключения прибора 320 x 115 мм

Монтаж с варочной панелью.

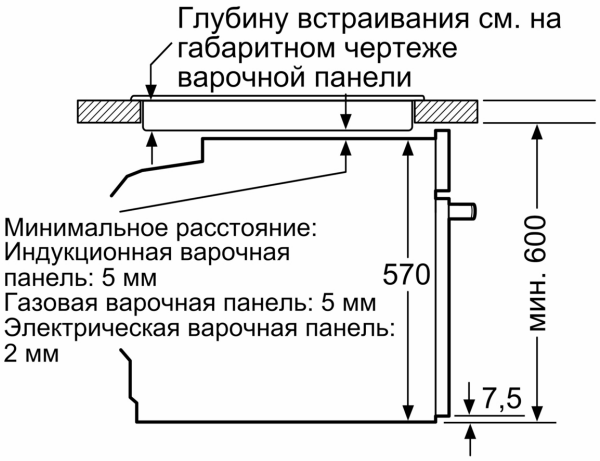

Размеры в мм