Serie | 6

HBG43T360R черный

Встраиваемый духовой шкаф



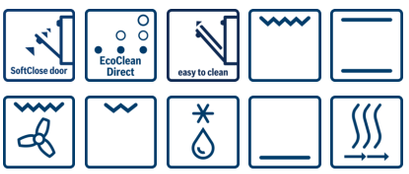

Принадлежности

1 x Алюминиевый противень
1 x Комбинированная решетка
1 x Универсальный противень

Встраиваемый духовой шкаф с фронтом из закаленного стекла и самоочисткой ecoClean: не тратьте свое время на чистку.

- **Самоочистка EcoClean:** сводит чистку духовки к минимуму благодаря специальному покрытию, которое поглощает загрязнения.
- Фронт из закаленного стекла является отличной альтернативой нержавеющей стали.
- **Дверца с амортизатором SoftClose:** закрывается плавно и тихо.
- **Класс энергопотребления A:** выпечка при низком потреблении энергии.

Технические особенности

Цвет фронтальной панели :	черный
Встраиваемый/ свободностоящий :	Встроенный
Встроенная система очистки :	Катализ на всех стенках
Размеры ниши для встр. (мм) :	575-597 x 560-568 x 550
Размеры прибора (мм) :	595 x 595 x 515
Размеры прибора в упаковке (мм) (ВхШхГ) :	665 x 635 x 635
Материал панели управления :	стекло
Материал двери :	стекло
Вес нетто (кг) :	31,718
Полезный объем (л) :	60
Виды нагрева :	Vario-гриль большой площади, Vario-гриль малой площади, Гриль с конвекцией, Конвекция, Нижний жар, Размораживание, Циркуляция воздушного потока
Материал 1 духового шкафа :	Покрытие эмалью
Температурный контроль :	механический
Количество :	1
Сертификат соответствия :	AENOR, CE, Eurasian
Длина сетевого кабеля (см) :	95
EAN-код :	4242002856117
Количество духовок (2010/30/EC) :	1
Класс энергоэффективности :	A
Энергопотребление в режиме конвекции за цикл (2010/30/EC) :	0,92
Энергопотребление в режиме конвекции за цикл (2010/30/EC) :	0,85
Индекс энергопотребления (2010/30/EC) :	106,3
Мощность подключения к электроэнергии (Вт) :	3580
Предохранители (A) :	16
Напряжение (В) :	220-240
Частота (Гц) :	60; 50
Тип штепсельной вилки :	Gardy plug w/ earthing

4 242002 856117

Serie | 6 Встраиваемые плиты и духовые шкафы

HBG43T360R черный
Встраиваемый духовой шкаф

Встраиваемый духовой шкаф с фронтом из закаленного стекла и самоочисткой ecoClean: не тратьте свое время на чистку.

- Боковые и задняя стенки покрыта эмалью EcoClean
- Система Multifunction 7 режимов нагрева: верхний/нижний жар, нижний жар, конвекция, гриль с конвекцией, Vario-гриль большой площади, Vario-гриль малой площади, размораживание
- XXL-духовка объёмом 62 л с эмалью GranitEmail
- Автоматический быстрый разогрев
- Функция "Блокировка от детей" с возможностью настройки
- Температура нагрева наружного стекла до 40 ºC
- Утапливаемые переключатели
- Многофункциональные часы
- Освещение духовки 25 Вт
- Телескопические направляющие на 3 уровнях
- Полностью стеклянная внутренняя поверхность дверцы духовки
- Дверца духовки с амортизатором открытия-закрытия softMove
- Система охлаждения прибора
- 1 x Алюминиевый противень, 1 x Комбинированная решетка, 1 x Универсальный противень
- Электрический кабель длиной (0,95 m) с вилкой

Serie | 6 Встраиваемые плиты и духовые шкафы

HBG43T360R черный
Встраиваемый духовой шкаф

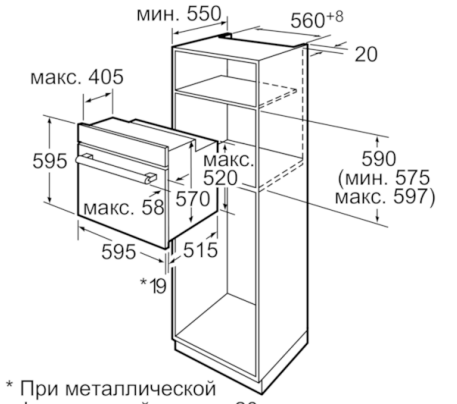

* При металлической фронтальной панели 20 мм

Размеры в мм

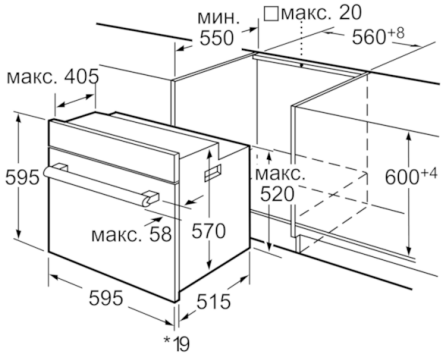

* При металлической фронтальной панели 20 мм

Размеры в мм