iQ500, Встраиваемый духовой шкаф, 60 x 60 cm, нержавеющая сталь
HB557G4S1R

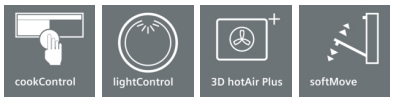

Принадлежности

1 x Эмалированный противень для выпечки
1 x Комбинированная решетка
1 x Универсальный противень

Печь с 3D hotAir Plus и cookControl для отличной производительности для приготовления пищи, а покрытие ecoClean Plus облегчает очистку.

- ✓ cookControl10: автоматические программы обеспечивают наилучшие результаты.
- ✓ lightControl: интуитивно понятное управление благодаря подсветке ручки.
- ✓ 3D hotAir plus: идеальные результаты выпечки на 3 полках благодаря инновационному распределению тепла.
- ✓ softMove: мягкое открытие и закрытие дверцы духового шкафа.

Оснащение

Технические особенности

Цвет фронтальной панели : нержавеющая сталь
Встраиваемый/ свободностоящий : Встроенный
Встроенная система очистки : Гидролитический, Катализ на всех стенках
Размеры ниши для встр. : 585-595 x 560-568 x 550 мм
Размеры прибора : 595 x 594 x 548 мм
Размеры прибора в упаковке (ВхШхГ) : 675 x 690 x 660 мм
Материал панели управления : стекло
Материал двери : стекло
Вес нетто : 35,078 кг
Полезный объем : 71 л
Виды нагрева : Горячий воздух, Горячий воздух нежный, Гриль большой площади, Гриль с конвекцией, Нижний жар, Пицца: настройки, Режим нагрева верхний/нижний жар
Материал 1 духового шкафа : Другой
Температурный контроль : механический
Количество : 1
Сертификат соответствия : CE, VDE
Длина сетевого кабеля : 120 cm
EAN-код : 4242003865439
Количество духовок (2010/30/EC) : 1
Класс энергоэффективности : A
Энергопотребление в режиме конвекции за цикл (2010/30/EC) : 0,97 kWh/cycle
Энергопотребление в режиме конвекции за цикл (2010/30/EC) : 0,81 kWh/cycle
Индекс энергопотребления (2010/30/EC) : 95,3 %
Мощность подключения : 3600 Вт
Предохранители : 16 A
Напряжение : 220-240 В
Частота : 60; 50 Гц
Тип штепсельной вилки : Вилка с заземлением

4 242003 865439

Произведено BSH по лицензии на товарный знак Siemens AG

iQ500, Встраиваемый духовой шкаф, 60 x 60 cm, нержавеющая сталь
HB557G4S1R

Оснащение

Общая информация
- Встраиваемый электрический духовой шкаф с 7 режимами нагрева: 3D горячий воздух, Верхний/нижний жар, Гриль с конвекцией, Большой гриль, Режим для пиццы, Нижний жар, Горячий воздух gentle
- Температурный диапазон 50 C° - 275 C°
- Внутренний объём духовки: 71 л
-
- Самоочистка Eco Clean: потолок, задняя стенка, боковые стенки
- LCD-дисплей (белый)
- Телескопические направляющие на 2 уровнях, Телескопические направляющие на 1 уровне, включая 1 складную, 1 независимую, Stop-функция

Техническая информация
- cookControl 10 автоматические программы с установкой веса продукта
- Функция "Быстрый разогрев"
- Внутренняя поверхность двери полностью из стекла

Комфорт и Безопасность
- lightControl: световой перключатель
- 3- слойное остекление дверцы позволяет удерживать температуру наружного стекла не выше 40 °C
- Функция "Детская безопасность"
-
- Дверца духовки с амортизатором открытия-закрытия softMove
- Многофункциональные часы EasyClock включают в себя бытовой таймер, таймер приготовления, установку окончания приготовления
- Галогенное внутреннее освещение
- Простая регулировка температуры
-
-
- Система охлаждения прибора позволяет встроить в любой кухонный гарнитур

Техническая информация
- Эмалированный противень для выпечки, Комбинированная решетка, Универсальный противень
- Класс энергоэффективности (в соответствии с нормами ECNr. 65/2014): A
- Энергопотребление за цикл в обычном режиме: 0.97 кВт/ч
- Энергопотребление за цикл в режиме усиленной работы вентилятора: 0.81 кВт/ч
- Количество камер: 1
- Источник нагрева: электрический
- Объём камеры: 71 л
- Мощность подключения: 3.6 кВт
-
- Длина сетевого кабеля: 120 см
- Размеры прибора (ВхШхГ): 595 мм x 594 мм x 548 мм
-
- Размеры ниши для встраивания (ВхШхГ): 585 мм - 595 мм x 560 мм - 568 мм x 550 мм
-
- Пожалуйста, следуйте схемам встраивания и инструкции по монтажу
-

iQ500, Встраиваемый духовой шкаф, 60 x 60 cm, нержавеющая сталь
HB557G4S1R

Размерные чертежи

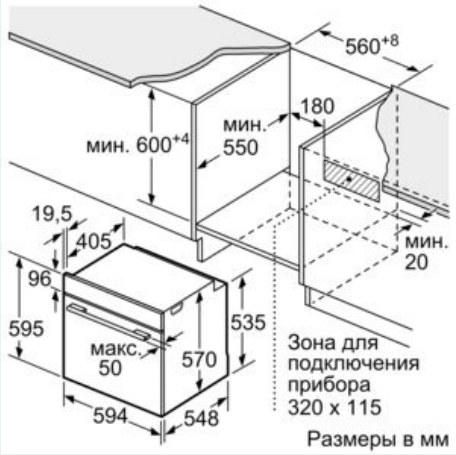

Размеры в мм

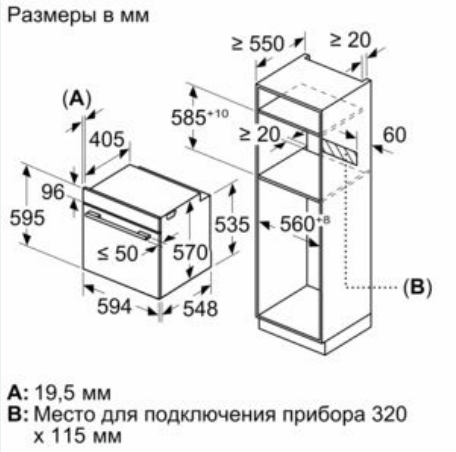

A: 19,5 мм
B: Место для подключения прибора 320 x 115 мм

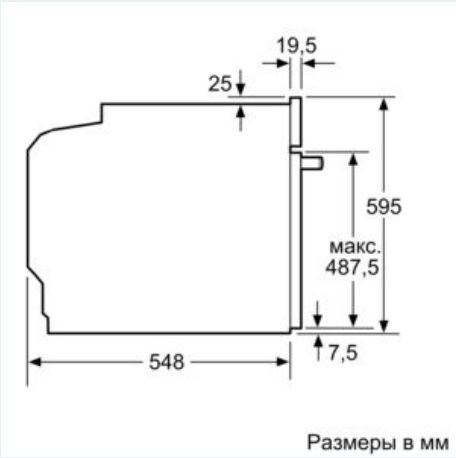

Размеры в мм

Размеры в мм