Seria 4, Uscător de rufe cu condensare și pompă de căldură, 8 kg
WTH83255BY









Întreținere ușoară pentru uscare.

- **Easy Clean Filter**: haine perfect uscate, cu un efort minim.
- **Auto Dry**: usucă automat rufele exact la nivelul de uscare dorit.
- **Uscare rapidă în 40 de minute, pentru sintetice si țesături fine.**

Date tehnice

Tip constructiv: ..... Independent
Capac superior detașabil: ..... Nu
Deschidere ușă (poziție balamale): ..... Dreapta
Lungime cablu de alimentare: ..... 145 cm
Dimensiuni aparat: ..... 842x598x613 mm
Greutate netă: ..... 46.2 kg
Gaze fluorurate cu efect de sera: R290
Instalatie inchisa ermetic: ..... Da
Cod EAN: 4242005471256
Putere de conectare nominală: ..... 600 W
Amperaj: ..... 10 A
Tensiune: ..... 220-240 V
Frecvență: ..... 50 Hz
Capacitate maximă în kg (UE 2017/1369): ..... 8.0 kg
Clasa de eficiență energetică (Regulament (UE) 2017/1369)[1]: ..... D
Consumul de energie ponderat per ciclu (UE 2017/1369): ..... 1.19 kWh/cycle
Consumul de energie ponderat per 100 de cicluri (UE 2017/1369) 119 kWh/100 cicluri
Eficiența condensării (UE 2017/1369): ..... 83 %
Durata programului jumătate din capacitate (UE 2017/1369): 2:05
Durata programului capacitatea nominală (UE 2017/1369): 3:25

4 242005 471256

Accesorii optionale

WMZ20600	Cos articole lana pentru uscatoare rufe
WTZ27400	Kit de montare in coloana cu raft teles
WTZ27410	Kit de montare in coloana

[1] Scală a claselor de eficiență energetică de la A la G

Seria 4, Uscător de rufe cu condensare și pompă de căldură, 8 kg
WTH83255BY

Întreținere ușoară pentru uscare.

DETALII GENERALE

- Clasa de eficiența energetică[1]: D
- Consum de energie[2]: 119 kWh
- Capacitate[3]: 8 kg
- Durata program[3]: 3:25 h:min
- Clasa de zgomot: B (pe o scară de la A la D)
- Nivel de zgomot[3]: 62 dB (A) re 1 pW
- Clasa de eficiență a condensării: C (pe o scară de la A la D)
- Eficiența condensării[3]: 83%
- Clasa de reparabilitate A (pe o scala de la A la E)

PROGRAME

- Programe standard: Bumbac, Easy-care (îngrijire ușoară)
- Programe speciale: Mix, Prosoape, Program temporizat - aer cald, Program temporizat - aer rece, Articole Sport, Bluze/Cămăşi, Delicate

OPȚIUNI

- Taste TouchControl: Uscare delicată, Antişifonare, Durată program, Ajustare grad de uscare, Programare terminare program (24 h)

CONFORT ŞI SIGURANȚĂ

- Filtru EasyClean
- AutoDry - măsoară automat umiditatea pentru a preveni supraîncălzirea hainelor și pentru a economisi energie
- Control electronic pentru toate programele de uscare
- Afişaj LED pentru indicarea timpului rămas şi programare terminare program (24 h), indicare status program, funcții speciale
- Sensitive Drying system: Tambur din inox cu volum mare şi structură specială pentru protecția țesăturilor şi palete softDesign pentru distribuția optimă a rufelor în tambur şi uscare uniformă
- AntiVibration Design: stabilitate sporită şi nivel de zgomot scăzut
- Nu
- Indicator pentru golirea rezervorului de condens
- Indicator pentru curățarea filtrului
- Nu
- Sistem de siguranță împotriva accesului copiilor
- Ciclul de curățare după terminarea programului
- Semnalizare acustică la terminarea programului
- Ramă hublou: black-blackgrey
- Sistem de siguranță împotriva accesului copiilor
- Ușă cu deschidere în dreapta
- Hublou cu cârlig metalic de blocare

DETALII TEHNICE

- Posibilitate de încorporare sub blat, în nişă cu înălțime de 85 cm
- Dimensiuni(Î x l): 84.2 cm x 59.8 cm
- Adâncime aparat: 61.3 cm
- Adâncime aparat inclusiv usa 64.8 cm
- Adâncimea aparatului cu ușă deschisă: 109.6 cm

[1] Pe o scară a clasei de eficiență energetică de la A to G

[2] Consum mediu ponderat de energie la 100 de cicluri de uscare în kWh în programul Eco

[3] Program Eco cu încarcare maximă

Seria 4, Uscător de rufe cu condensare și pompă de căldură, 8 kg
WTH83255BY

Dimensiuni în mm

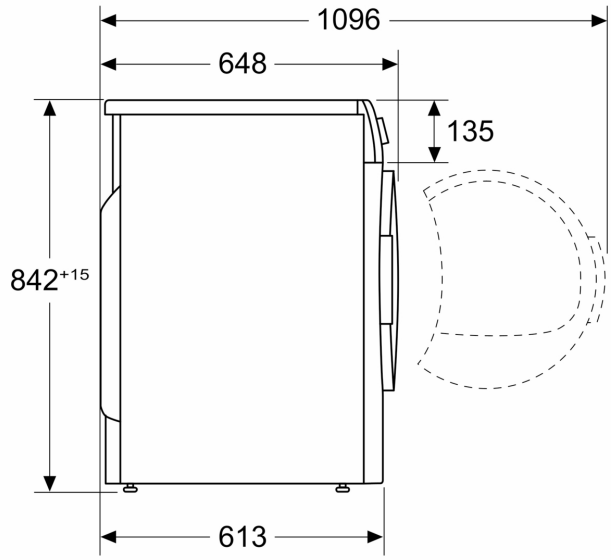

Dimensiuni în mm

