Seria 8, Mașina de spălat rufe cu uscător, Spălare 10,5 kg, Uscare 6 kg, max. 1400 rpm
WNC254A0BY







Soluția completă pentru îngrijirea rufelor. Mașină de spălat cu uscător, cu dozare automată i-DOS, care economisește până la 38% detergent avand clasa de eficiență energetică A pentru spălare. Dozează automat detergentul, spală și usucă printr-o simplă apăsare de buton.

- **Spală și usucă**: spală și usucă până la 6 kg de rufe dintr-o singură încărcare sau poți spăla până la 10,5 Kg.
- **i-DOS cu funcția de scanare a detergentului**: renunță la dozarea manuală și economisește până la 38% detergent**, acum mai simplu ca niciodată.** [1]
- **i-DOS**: sari peste dozarea manuală și economisești până la 38% detergent. [1]
- **Auto Dry usucă automat rufele exact la gradul de uscare dorit.**
- **Anti Pete**: elimină până la 18 tipuri diferite de pete dificile, fără pretratare.

Date tehnice

Clasa de efiecință energetică a ciclului de Spălare/Uscare (Regulamentul): ..... D
Clasa de efiecință energetică la programul "Eco 40-60" (Regulamentul): ..... A
Consum ponderat de energie în kWh per 100 cicluri complete de Spălare/Uscare : .....305 kWh/100 cicluri
Consumul ponderat de energie în kWh per 100 cicluri de spălare al programului "eco 40-60" : .....52 kWh/100 cicluri
Capacitatea maximă în kg pentru ciclul de Spălare/Uscare (EU 2017/1369): ..... 6.0 kg
Capacitatea maximă în kg pentru un ciclu de spălare: .....10.5 kg
Consumul de apă în litri per ciclu complet de spălare și uscare : .75 l
Consumul de apă în litri per ciclu programul "eco": .....50 l
Durata întregului ciclu de spălare și uscare în ore și minute la capacitatea nominală: ..... 8:20 h
Durata programului "eco 40-60" în ore și minute la capacitatea nominală: ..... 4:00 h
Clasa de eficiență a stoarcerii prin centrifugare a programului "eco 40-60" : ..... B
Emisiile acustice în aer: ..... 70 dB(A) re 1pW
Clasa emisiilor acustice în aer: ..... A
Tip constructiv: ..... Independent
Capac superior detașabil: ..... Nu
Deschidere ușă (poziție balamale): ..... Stânga
Lungime cablu de alimentare: ..... 201 cm
Dimensiuni aparat: ..... 848x598x622 mm
Greutate netă: ..... 88.5 kg
Volum tambur: ..... 65 l
Cod EAN: 4242005349210

4 242005 349210

[1] Comparativ cu dozarea manuală a detergentului lichid, care poate duce la o supradozare medie de până la 38%, conform International Journal of Consumer Studies 38 (2014), 265 f.

Seria 8, Mașina de spălat rufe cu uscător, Spălare 10,5 kg, Uscare 6 kg, max. 1400 rpm
WNC254A0BY

Soluția completă pentru îngrijirea rufelor. Mașină de spălat cu uscător, cu dozare automată i-DOS, care economisește până la 38% detergent avand clasa de eficiență energetică A pentru spălare. Dozează automat detergentul, spală și usucă printr-o simplă apăsare de buton.

DETALII GENERALE

- Clasa de eficiență energetică mașină de spălat rufe cu uscător[1]: D
- Clasa de eficiență energetică la spălare[2]: A
- Consum de energie[3] / apă[4] al mașinii de spălat rufe cu uscător: 305 kWh / 75 litri 305 kWh / 75 litri
- Consum de energie[5] / apă[6] la spălare: 52 kWh / 50 litri
- Capacitatea de încărcare a mașinii de spălat rufe cu uscător/ spălare: 1 - 6 kg / 1 - 10.5 kg
- Durată program[7] la spălare și uscare/ la spălare: 8:20 h:min / 4:00 h:min
- Clasa de eficiență energetică la uscare: B
- Viteză de centrifugare**: 400 - 1400 rot/min
- Nivel de zgomot : 70 dB (A) ref. 1 pW
- Clasa de eficiență energetică a nivelului de zgomot: A

PROGRAME

- Programe standard de spălare: Bumbac, Eco 40-60, Easy-Care (Îngrijire ușoară), Delicate / Mătase, Lână / Spălare manuală
- Programe speciale de spălare: Automatic, Rapid 15', Evacuare/Centrifugare, Remote Program, Sport, Clătire
- Majoritatea programelor de spălare pot fi folosite ca programe individuale sau ca programe de spalare si uscare într-un singur ciclu.
- Programe standard pentru uscare: Uscare Intensivă , Uscare Delicată
- Program: IronAssist
- Programe via aplicație: Auto, Curațare și uscare tambur, Igienizare rapidă, Cămăși, Rufe calde, Îndepărtare umiditate

OPȚIUNI

- Home Connect: Monitorizare și control de la distanță, Managementul energiei, Descărcare programe noi. Aplicația Home Connect trebuie actualizată permanent.
- i-DOS: dozare automată a detergentului lichid și a balsamului de rufe.
- Auto Stain: 3 tipuri de pete la atingerea unui buton și până la 18 tipuri de pete disponibile prin Home Connect.
- SpeedPerfect: spală perfect cu până la 65% mai puțin timp***
- Optiuni de spalare: Călcare ușoară, Spin speed selection, Extra clătire, Auto Stain (Antipete), HygieneCare, i-DOS 2.0 1, i-DOS 2.0 2, Blocare acces copii, Memorie, Pornire de la distanță, SpeedPerfect, Start / Pause, Selectare temperatura, Prespălare, Programare finalizare spălare
- Opțiuni uscare: Uscare antișifonare, Uscare, Uscare normală, Uscare normală+, Gradul de uscare, Spălare + Uscare
- Opțiuni de uscare pentru cele mai multe programe de spălare
- Programe temporizate, Autodry

CONFORT ȘI SIGURANȚĂ

- Functie Reîncărcare (Reload): flexibilitate ridicată: se pot adăuga rufe chiar și după începerea programului de spălare.
- Confort deosebit datorită panoului de control care este înclinat
- AquaStop cu garanție
- SilentPowerDrive: motor silențios și extrem de durabil.
- 10 ani garanție pentru motorul SilentPowerDrive, la înscrierea produsului pe site, SilentPowerDrive: motor silențios și extrem de durabil.
- Display touch-LED cu afișare stadiu program, selectare temperatură, viteză centrifugare, timp de spălare rămas, programarea terminării programului (24 h), recomandare grad de încărcare
- Volum tambur XXL, 65 L
- WaveDrum - tambur cu formă specială pentru spălare delicată sau intensivă
- Iluminare tambur
- Hublou de 32 cm, crom, gri închis cu deschidere a ușii de 125°
- Contor de utilizare: numără programele finalizate
- ActiveWater Plus: ajustează consumul de apă pentru încărcături mai mici.
- AntiVibration Design: stabilitate sporită și nivel de zgomot scăzut
- Izolare fonică la baza mașinii
- Izolație fonică suplimentară pentru reducerea nivelului de zgomot
- Selector de programe intuitiv
- Sistem de detectare automată a spumei reziduale
- Control electronic al balansului
- Semnalizare acustică la terminarea programului
- Condensator cu autocurățare
- Protecție împotriva accesului copiilor
- Hublou de sticlă
- Ușă cu deschidere laterală stânga
- Hublou cu cârlig metalic de blocare

DETALII TEHNICE

- Poate fi montată în coloană cu un uscător de rufe folosind un kit de suprapunere compatibil.
- Posibilitate de încorporare sub blat, în nișă cu înălțime de 85 cm
- Dimensiuni(Î x l): 84.8 cm x 59.8 cm
- Adâncime aparat: 62.2 cm
- Adâncime aparat inclusiv usa 65.4 cm
- Adâncimea aparatului cu ușă deschisă: 114.2 cm

1, 2 Pe o scară a clasei de eficiență energetică de la A la G

[3] Consumul de energie în kWh per 100 cicluri complete (în programul Eco 40-60)

[4] Consumul de apă în litri per ciclu complet (în programul Eco 40-60)

5 Consumul de energie în kWh per 100 de cicluri de spălare (în programul Eco 40-60)

[6] Consumul ponderat de apă în litri per ciclu de spălare (în programul Eco 40-60)

[7] Durata programului Eco 40-60 pentru ciclu de spălare și uscare / doar ciclu de spălare

**Viteza maximă de centrifugare este redusă automat în cazul unui distribuției inegale, neuniforme a rufelor în cuvă.

* Vă rugăm să consultați termenii de garanție pe https://www.bosch-home.ro/service/ingrijire-si-protectie/garantii-extinse

*** Comparație între durata programului Easy-care 40 ° C și durata programului Easy-care 40 ° C + cu Opțiunea Speed activată

test

Seria 8, Mașina de spălat rufe cu uscător, Spălare 10,5 kg, Uscare 6 kg, max. 1400 rpm
WNC254A0BY

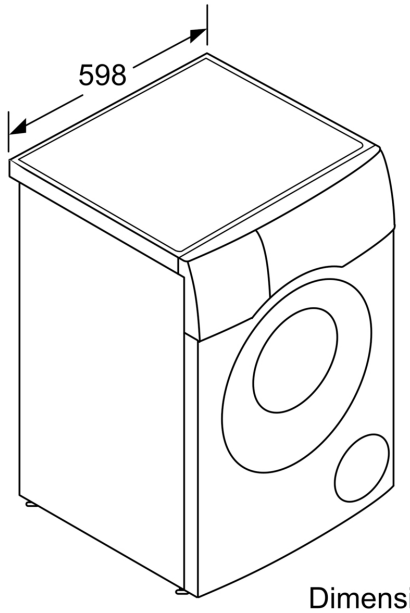

Dimensiuni în mm

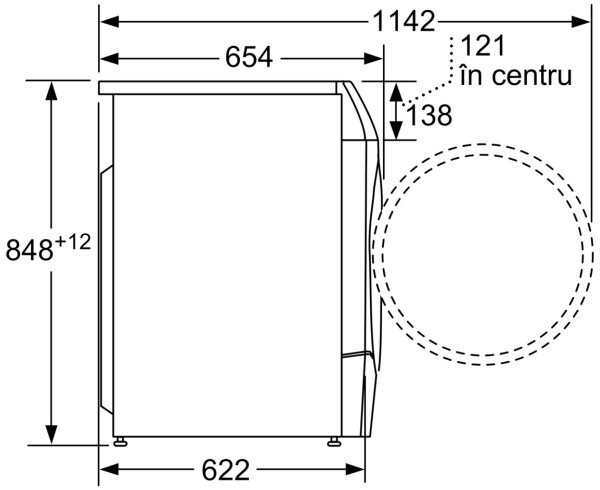

Dimensiuni în mm