N 70, PLITĂ PE GAZ, 60 CM, STICLĂ SECURIZATĂ, NEGRU
T26PIP4S0



Plită pe gaz cu posibilitate de ajustare precisă a flăcării, butoane de control detaşabile şi suporturi pentru vase ce pot fi curăţate în maşina de spălat vase.

- √ Suporturi din fontă: Stabilitate maximă, manevrare uşoară, compatibilitate cu maşina de spălat vase.
- √ FlameSelect®: Controlează flacăra cu precizie.
- √ Butoane metalice: Precise şi uşor de curăţat.
- √ Oprire de siguranţă a gazului: Siguranţa e pe primul loc!
- √ Compatibil cu biometan: Alimentează plita cu biometan regenerabil.

Echipare

Date tehnice

Tip cuptor: ..... Plită pe gaz, independentă
Tip constructiv: ..... incorporat
Tip de alimentare: ..... Gaz
Număr zone de gătit ce pot fi utilizate simultan: 4
Dimensiuni nişă (IxLxA): ..... 45 x 560-560 x 480-490 mm
Lăţime produs: ..... 590 mm
Dimensiuni aparat: ..... 45x590x520 mm
Dimensiuni aparat ambalat: ..... 140x665x580 mm
Greutate netă: ..... 15.6 kg
Greutate brută: ..... 16.6 kg
Indicator de căldură reziduală: ..... Nu
Pozitionare comenzi: ..... Faţă
Material plită: ..... Sticlă securizată
Culoare suprafata: ..... Negru
Culoare rame: ..... Negru
Lungime cablu de alimentare: ..... 100 cm
Cod EAN: 4242004284604
Valoare putere gaz instalata: ..... 7500 W
Amperaj: ..... 3 A
Tensiune: ..... 220-240 V
Frecvenţă: ..... 50; 60 Hz

4 242004 284604

N 70, PLITĂ PE GAZ, 60 CM, STICLĂ SECURIZATĂ, NEGRU
T26PIP4S0

Echipare

Design
- Sticlă termorezistentă securizată, Negru
- Posibilitate de instalare la nivelul blatului: poți instala plita, fie la nivelul blatului, fie pe blatul de lucru
- Suporturi independente din fontă
- Butoane control din metal

Confort
- Tehnologie FlameSelect: reglarea precisă a intensității în 9 trepte presetate.
- Butoane ergonomice tip baionetă, față: control frontal pentru confort în utilizare.
- Aprindere la 1 singură mână: este de ajuns să apeși și să răsucești butonul pentru a aprinde flacăra.

Putere și zone de gătit
- Număr de arzătoare cu gaz: 4 buc.
- Zona stânga față: Arzător normal până la 1.75 kW (în funcție de tipul de gaz)
- Zona stânga spate: Arzător normal până la 1.75 kW (în funcție de tipul de gaz)
- Zona dreapta spate: Arzător mare până la 3 kW (în funcție de tipul de gaz)
- Zona dreapta față: Arzător economic până la 1 kW (în funcție de tipul de gaz)

Curățare
- Butoane control detaşabile pentru curățare rapidă a spațiului dintre butoane.
- Suporturi din fontă care se curăță în mașina de spălat vase.
- Suporturi independente din fontă: ușoare și compacte, dar foarte stabile datorită suprafeței continue.

Siguranță
- Siguranță (termoelectrică) cu supravegherea flăcării: oprește alimentarea cu gaz, în cazul stingerii accidentale a flăcării.

Instalare (tipul de gaz & dimensiuni)
- Presetat pentru gaz natural (20 mbar)
- Duze pentru GPL(28-30/37 mbar) incluse. Pentru utilizarea altor tipuri de gaz, contactați unitățile de service abilitate pentru achiziția duzelor necesare. Pentru înlocuirea duzelor, contactați unitățile de service abilitate.
- Dimensiuni produs (ÎxLxA): 54 x 590 x 520 mm
- Dimensiuni nișă (ÎxLxA): 45 x 560 x (480 - 490) mm
- Grosime minimă blat de lucru: 20 mm
- Pentru instalarea flush (la nivelul blatului de lucru), grosimea minimă a blatului de lucru este de 30mm.
- Lungime cablu de alimentare: 1 m
- Putere maximă conectată gaz: 7.5 kW

N 70, PLITĂ PE GAZ, 60 CM, STICLĂ SECURIZATĂ, NEGRU
T26PIP4S0

Schite dimensionale

Dimensiuni în mm

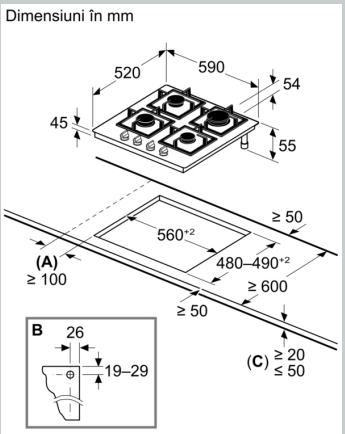

A: Distanţă min. între decupajul pentru plită şi perete

B: Poziţia racordului de gaz în decupaj

C: Posibil mai mult cu cuptorul montat dedesubt; consultaţi cerinţele privind spaţiul pentru cuptor

Pentru o grosime a blatului de lucru cuprinsă între 12 mm şi 20 mm este necesar un distanţier suplimentar; pentru detalii, contactaţi unitatea de service abilitată