Seria 6, Mașina de spălat vase complet încorporabilă, 45 cm SPV6ZMX17E







Mașinile de spălat vase PerfectDry oferă rezultate perfecte la uscare și soluții flexibile și practice de încărcare a veselei de orice tip.

- **Silence Plus**: mașina de spălat vase deosebit de silențioasă 42 dB.
- **TimeLight**: proiecția pe podea la rezoluție înaltă a statusului de program și a timpului de spălare rămas.
- **Emotion Light**: evidențiază preparatele tale cu o lumină clară și strălucitoare.
- **Coșuri Slimline VarioFlex Pro și sertar Vario Pro**: mai multe opțiuni de organizare pentru ceea ce ai de depozitat
- **Home Connect**: Controlează-ți mașina de spălat vase de oriunde și maximizează-i potențialul.

Date tehnice

Clasa de eficiență energetică (Regulament (UE) 2017/1369)[1]: C
Consumul ponderat de energie la 100 de cicluri utilizând programul " eco "(EU 2017/1369): ..... 59 kWh/100 cicluri
Număr maxim de seturi de vase: 10
Consumul de apă în litri per ciclu pe baza programul eco: ..... 8.9 l
Durata programului: ..... 3:15 h
Emisiile acustice în aer: ..... 42 dB(A) re 1pW
Clasa emisiilor acustice în aer: ..... B
Tip constructiv: ..... incorporat
Înălțime cu capac superior: ..... 0 mm
Dimensiuni nișă (IxLxA): ..... 815-875 x 450 x 550 mm
Adâncime cu ușă deschisa la 90 grade: ..... 1150 mm
Picioare reglabile pe Inaltime: ..... Da - toate din față
Posibilitate maximă de reglare picioare: ..... 60 mm
Soclu reglabil: ..... Atât orizontal, cât și vertical
Greutate netă: ..... 38.8 kg
Greutate brută: ..... 40.2 kg
Putere de conectare nominală: ..... 2400 W
Amperaj: ..... 10 A
Tensiune: ..... 220-240 V
Frecvență: ..... 50; 60 Hz
Duritatea maxima acceptata a apei: ..... 50°DH
Index de reparabilitate: 7.0
Lungime cablu de alimentare: ..... 175 cm
Tip stecher: ..... Schuko-/Gardy cu împământare
Lungime furtun de alimentare: ..... 165 cm
Lungime furtun de evacuare: ..... 205 cm
Cod EAN: 4242005371266
Tip de instalare: ..... Complet integrat

Accesorii optionale

SMZ5000	Suport sticle
SMZ5300	Suport pahare GlassSecure

4 242005 371266

[1] Scală a claselor de eficiență energetică de la A la G

Seria 6, Mașina de spălat vase complet încorporabilă, 45 cm SPV6ZMX17E

Mașinile de spălat vase PerfectDry oferă rezultate perfecte la uscare și soluții flexibile și practice de încărcare a veselei de orice tip.

PERFORMANȚE / CONSUMURI:
- Clasa de eficiență energetică[1]: C
- Consum de energie[2] / apă[3]: 59 kWh / 8.9 l
- Capacitate: 10 seturi
- Durată program Eco[4]: 3:15 (h:min)
- Nivel de zgomot: 42 dB(A) re 1 pW
- Clasa de eficiență a nivelului de zgomot: B
- Nivel de zgomot în programul Silence: 40 dB dB(A) re 1 pW

PROGRAME / OPȚIUNI:
- 6 programe: Eco 50 °C, Auto 45-65 °C, Intensive 70 °C, Express 60 °C, Silențios 50 °C, Favorit
- Program special: Favorit
- 4 opțiuni speciale: Home Connect, ExtraDry, IntensiveZone, SpeedPerfect+
- Program igienizare: Machine Care
- Activare prin intermediul aplicației Home Connect: HygienePlus, Silence on demand

TEHNICĂ DE SPĂLARE / SENZORI:
- Tehnologie de uscare cu Zeolith
- Sistem de spălare cu schimbător de căldură (Heat exchanger)
- Aqua Sensor - detectarea gradului de murdărie a veselei şi ajustarea automată a duratei de spălare, consumului de apă şi temperaturii
- DosageAssist
- SilentPower Drive - motor cu tehnologie fără perii (BLDC)
- Brațe de pulverizare DuoPower în coșul superior
- Detergent Automation-detectarea automată a detergentului
- 5 niveluri de pulverizare a apei; Filtru cu autocurățare şi suprafață triplă
- Material cuvă interioară: Inox

DOTĂRI / SISTEM COȘURI:
- Sertar pentru tacâmuri
- Coș superior reglabil pe înălțime cu sistem Rackmatic in 3 trepte
- Sistem de role cu alunecare ușoară pentru utilizare facilă, în coșul inferior
- Benzi de protecție antiderapante colorate în coșul superior
- Rack Stopper pentru a preveni alunecarea coșului inferior
- 3 suporturi pliabile pentru farfurii în coșul superior
- Compartimentare flexibilă a spațiului din sertarul inferior (4x)
- Suport pentru cești în coșul superior
- Suport pentru cești în coșul inferior
- Suport pentru pahare în coșul inferior

AFIŞAJ / PANOU DE CONTROL:
- Home Connect activat prin intermediul WLAN/WiFi
- TouchControl (metalic)
- Taste amplasate în partea superioară
- Afişaj digital cu text (limba engleză)
- EmotionLight
- TimeLight
- Semnal acustic la terminarea programului, Afișarea duratei de timp rămase(min), Indicator alimentare cu apă
- Semnal acustic la terminarea programului
- Pornire programabilă: 1-24 ore

PROTECȚIE ŞI SIGURANȚĂ:
- Sistem AquaStop® - protecție 100% împotriva inundațiilor *
- Sistem pentru protecția paharelor

DETALII TEHNICE / DIMENSIUNI:
- Suport sticle
- Include pâlnie pentru sare
- Folie de protecție împotriva aburului pentru blat
- Dimensiuni produs (ÎxLxA): 81.5 x 44.8 x 55 cm

[1] Pe o scară a clasei de eficiență energetică de la A la G

[2] Consumul de energie în kWh per 100 cicluri de spălare (în programul Eco 50 °C)

[3] Consumul de apă în litri per ciclu de spălare (în programul Eco 50 °C)

[4] Durată program Eco 50 °C

* Vă rugăm să consultați termenii garanției AquaStop din manualul de utilizare al produsului sau pe https://www.bosch-home.ro/service/ingrijire-si-protectie/garantii-extinse

Seria 6, Mașina de spălat vase complet încorporabilă, 45 cm
SPV6ZMX17E

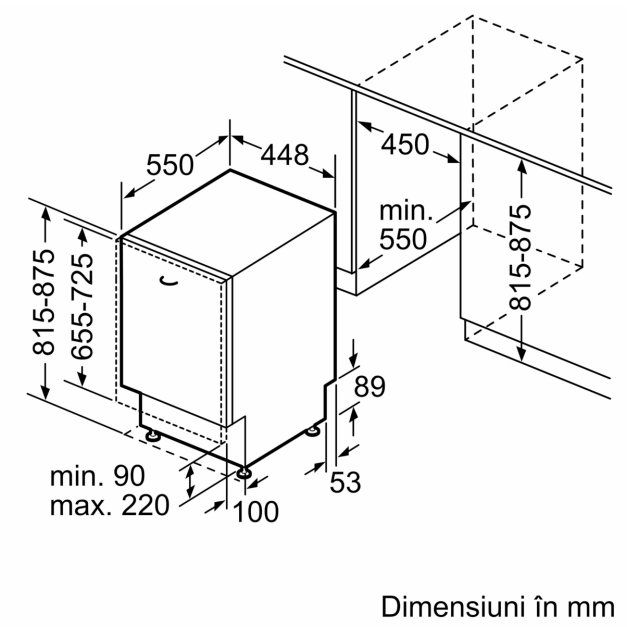

Dimensiuni în mm

Dimensiuni în mm

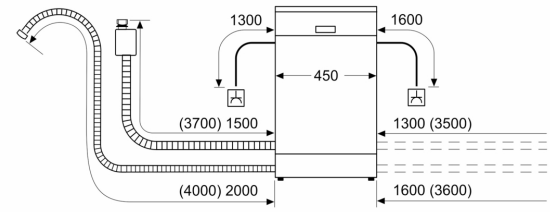

Priză electrică
( ) Valori cu set de extensie