Seria 4, Mașina de spălat vase complet încorporabilă, 45 cm SPV4HMX12E







Mașină de spălat vase cu Home Connect și posibilitate inteligentă de reducere a nivelului de zgomot prin intermediul aplicației.

- **ExtraDry**: opțiunea suplimentară pentru o performanță de uscare îmbunătățită.
- **Silence Plus**: mașina de spălat vase deosebit de silențioasă 44 dB.
- **InfoLight**: un indicator roșu proiectat pe podea indică dacă mașina de spălat vase este pornită sau oprită.
- **Sertarul Vario**: Locul ideal pentru tacâmuri, ustensile de gătit și obiecte ușoare
- **Home Connect**: Controlează-ți mașina de spălat vase de oriunde și maximizează-i potențialul.

Date tehnice

Clasa de eficiență energetică (Regulament (UE) 2017/1369)[1]: ..... D
Consumul ponderat de energie la 100 de cicluri utilizând programul " eco "(EU 2017/1369)[2]: ..... 67 kWh/100 cicluri
Număr maxim de seturi de vase: 10
Consumul de apă în litri per ciclu pe baza programul eco[3]: ..... 8.9 l
Durata programului: ..... 4:35 h
Emisiile acustice în aer: ..... 44 dB(A) re 1pW
Clasa emisiilor acustice în aer: ..... B
Tip constructiv: ..... incorporat
Înălțime cu capac superior: ..... 0 mm
Dimensiuni nișă (IxLxA): ..... 815-875 x 450 x 550 mm
Adâncime cu ușă deschisa la 90 grade: ..... 1155 mm
Picioare reglabile pe Inaltime: ..... Da - toate din față
Posibilitate maximă de reglare picioare: ..... 60 mm
Soclu reglabil: ..... Atât orizontal, cât și vertical
Greutate netă: ..... 28.6 kg
Greutate brută: ..... 30.1 kg
Putere de conectare nominală: ..... 2400 W
Amperaj: ..... 10 A
Tensiune: ..... 220-240 V
Frecvență: ..... 50; 60 Hz
Duritatea maxima acceptata a apei: ..... 50°DH
Lungime cablu de alimentare: ..... 175 cm
Tip stecher: ..... Schuko-/Gardy cu împământare
Lungime furtun de alimentare: ..... 165 cm
Lungime furtun de evacuare: ..... 205 cm
Cod EAN: 4242005551132
Tip de instalare: ..... Complet integrat

Accesorii optionale

SMZ5000	Suport sticle
SMZ5300	Suport pahare GlassSecure

[1] Scală a claselor de eficiență energetică de la A la G
[2] Consum de energie în kWh pentru 100 de cicluri (în programul Eco 50 °C).
[3] in programul Eco 50 °C

Seria 4, Mașina de spălat vase complet încorporabilă, 45 cm SPV4HMX12E

Mașină de spălat vase cu Home Connect și posibilitate inteligentă de reducere a nivelului de zgomot prin intermediul aplicației.

PERFORMANȚE / CONSUMURI:
- Clasa de eficiență energetică[1]: D
- Consum de energie[2] / apă[3]: 67 kWh / 8.9 l
- Capacitate: 10 seturi
- Durată program Eco[4]: 4:35 (h:min)
- Nivel de zgomot: 44 dB(A) re 1 pW
- Clasa de eficiență a nivelului de zgomot: B
- Nivel de zgomot în programul Silence: 43 dB dB(A) re 1 pW

PROGRAME / OPȚIUNI:
- 6 programe: Eco 50 °C, Auto 45-65 °C, Intensive 70 °C, Expres 65 °C, Silențios 50 °C, Favorit
- Program special: Favorit
- 4 opțiuni speciale: Home Connect, ExtraDry, IntensiveZone, SpeedPerfect+
- Program igienizare: Machine Care
- Activare prin intermediul aplicației Home Connect: HygienePlus, Silence on demand

TEHNICĂ DE SPĂLARE / SENZORI:
- Sistem de spălare cu schimbător de căldură (Heat exchanger)
- Aqua Sensor - detectarea gradului de murdărie a veselei şi ajustarea automată a duratei de spălare, consumului de apă şi temperaturii
- DosageAssist
- SilentPower Drive - motor cu tehnologie fără perii (BLDC)
- Brațe de pulverizare DuoPower în coşul superior
- 5 niveluri de pulverizare a apei; Filtru cu autocurățare şi suprafață triplă
- Material cuvă interioară: Inox

DOTĂRI / SISTEM COŞURI:
- R2 45cm
- Sertar pentru tacâmuri Flex
- Coş superior reglabil pe înălțime cu sistem Rackmatic in 3 trepte
- Sistem de role cu alunecare ușoară pentru utilizare facilă, în coşul inferior
- Rack Stopper pentru a preveni alunecarea coşului inferior
- Compartimentare flexibilă a spațiului pentru coşul inferior (2x)
- Suport pentru cești în coşul superior

AFIŞAJ / PANOU DE CONTROL:
- Home Connect activat prin intermediul WLAN/WiFi
- Taste amplasate în partea superioară
- Afişaj digital cu text (limba engleză)
- InfoLight (roşu)
- Semnal acustic la terminarea programului, Afişarea duratei de timp rămase(min), Indicator alimentare cu apă
- Semnal acustic la terminarea programului
- Pornire programabilă: 1-24 ore

PROTECȚIE ŞI SIGURANȚĂ:
- Sistem AquaStop® - protecție 100% împotriva inundațiilor *
- Sistem pentru protecția paharelor

DETALII TEHNICE / DIMENSIUNI:
- Include pâlnie pentru sare
- Folie de protecție împotriva aburului pentru blat

DETALII GENERALE:
- Dimensiuni produs (ÎxLxA): 81.5 x 44.8 x 55 cm

[1] Pe o scară a clasei de eficiență energetică de la A la G

[2] Consumul de energie în kWh per 100 cicluri de spălare (în programul Eco 50 °C)

[3] Consumul de apă în litri per ciclu de spălare (în programul Eco 50 °C)

[4] Durată program Eco 50 °C

* Vă rugăm să consultați termenii garanției AquaStop din manualul de utilizare al produsului sau pe https://www.bosch-home.ro/service/ingrijire-si-protectie/garantii-extinse

Seria 4, Mașina de spălat vase complet încorporabilă, 45 cm
SPV4HMX12E

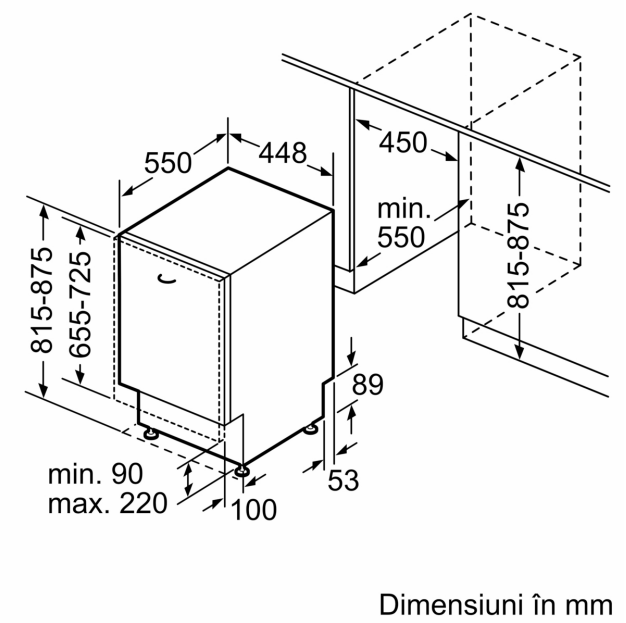

Dimensiuni în mm

