Seria 2, Mașina de spălat vase complet încorporabilă, 45 cm SPV2IKX10E







Mașină de spălat vase cu Home Connect și posibilitate inteligentă de reducere a nivelului de zgomot prin intermediul aplicației.

- **ExtraDry**: opțiunea suplimentară pentru o performanță de uscare îmbunătățită.
- **InfoLight**: un indicator roșu proiectat pe podea indică dacă mașina de spălat vase este pornită sau oprită.
- **Home Connect**: Controlează-ți mașina de spălat vase de oriunde și maximizează-i potențialul.
- **Nivel de igienă validat pentru Eco 50 C și niveluri superioare cu programele Intensive 70 C și Machine Care**
- **Program Express 65°C**: Vase curate și uscate în doar 60 de minute.

Date tehnice

Clasa de eficiență energetică (Regulament (UE) 2017/1369)[1]: ..... F
Consumul ponderat de energie la 100 de cicluri utilizând programul " eco "(EU 2017/1369)[2]: ..... 78 kWh/100 cicluri
Număr maxim de seturi de vase: 9
Consumul de apă în litri per ciclu pe baza programul eco[3]: ..... 9.5 l
Durata programului: ..... 3:35 h
Emisiile acustice în aer: ..... 48 dB(A) re 1pW
Clasa emisiilor acustice în aer: C
Tip constructiv: ..... incorporat
Înălțime cu capac superior: ..... 0 mm
Dimensiuni nișă (IxLxA): ..... 815-875 x 450 x 550 mm
Adâncime cu ușă deschisa la 90 grade: ..... 1150 mm
Picioare reglabile pe Inaltime: ..... Da - toate din față
Posibilitate maximă de reglare picioare: ..... 60 mm
Soclu reglabil: ..... Atât orizontal, cât și vertical
Greutate netă: ..... 26.8 kg
Greutate brută: ..... 28.3 kg
Putere de conectare nominală: ..... 2400 W
Amperaj: ..... 10 A
Tensiune: ..... 220-240 V
Frecvență: ..... 50; 60 Hz
Duritatea maxima acceptata a apei: ..... 35°DH
Index de reparabilitate: 9.0
Lungime cablu de alimentare: ..... 175 cm
Tip stecher: ..... Schuko-/Gardy cu împământare
Lungime furtun de alimentare: ..... 165 cm
Lungime furtun de evacuare: ..... 205 cm
Cod EAN: 4242005183821
Tip de instalare: ..... Complet integrat

4 242005 183821

Accesorii optionale

SMZ5000	Suport sticle
SMZ5300	Suport pahare GlassSecure

[1] Scală a claselor de eficiență energetică de la A la G
[2] Consum de energie în kWh pentru 100 de cicluri (în programul Eco 50 °C).
[3] in programul Eco 50 °C

Seria 2, Mașina de spălat vase complet încorporabilă, 45 cm SPV2IKX10E

Mașină de spălat vase cu Home Connect și posibilitate inteligentă de reducere a nivelului de zgomot prin intermediul aplicației.

DETALII GENERALE:
- Capacitate: 9 seturi
- Clasa de eficiență energetică[1]: F
- SilentPower Drive - motor cu tehnologie fără perii (BLDC)

PROGRAME / OPȚIUNI:
- 5 programe: Eco 50 °C, Auto 45-65 °C, Intensive 70 °C, Expres 65 °C, Favorit
- Program special: Favorit
- 3 opțiuni speciale: Home Connect, Extra Dry și SpoD VarioSpeed
- Machine Care (program Igienizare)
- Silence on demand (activare prin intermediul aplicației Home Connect)

TEHNICĂ DE SPĂLARE / SENZORI:
- Brațe de pulverizare DuoPower în coșul superior
- Aqua Sensor - detectarea gradului de murdărie a veselei şi ajustarea automată a duratei de spălare, consumului de apă şi temperaturii
- DosageAssist
- Detergent Automation-detectarea automată a detergentului
- 5 niveluri de pulverizare a apei; Filtru cu autocurățare şi suprafață triplă

AFIŞAJ / PANOU DE CONTROL:
- Taste amplasate în partea superioară
- InfoLight (roșu)

DOTĂRI / SISTEM COŞURI:
- Sistem coșuri Normal
- Suport pentru tacâmuri în coșul superior
- 2 rafturi pentru cești în coșul superior
- Coș universal pentru tacâmuri în coșul inferior, cu poziționare versatilă
- Coș superior reglabil pe înălțime
- Sistem de role cu alunecare ușoară pentru utilizare facilă, în coșul inferior
- Rack Stopper pentru a preveni alunecarea coșului inferior

PROTECȚIE ŞI SIGURANȚĂ:
- Sistem AquaStop® - protecție 100% împotriva inundațiilor *
- Sistem pentru protecția paharelor

PERFORMANȚE / CONSUMURI:
- Nivel de zgomot: 48 dB(A) re 1 pW
- Clasa de eficiență a nivelului de zgomot: C
- Consum de energie[2] / apă[3]: 78 kWh / 9.5 l
- Durată program Eco[4]: 3:35 (h:min)

DETALII TEHNICE / DIMENSIUNI:
- Model complet încorporabil
- Material cuvă interioară: Inox
- Home Connect activat prin intermediul WLAN/WiFi
- Include pâlnie pentru sare
- Folie de protecție împotriva aburului pentru blat
- Dimensiuni produs (ÎxLxA): 81.5 x 44.8 x 55 cm

[1] Pe o scară a clasei de eficiență energetică de la A la G

* Vă rugăm să consultați termenii garanției AquaStop din manualul de utilizare al produsului sau pe https://www.bosch-home.ro/service/ingrijire-si-protectie/garantii-extinse

[2] Consumul de energie în kWh per 100 cicluri de spălare (în programul Eco 50 °C)

[3] Consumul de apă în litri per ciclu de spălare (în programul Eco 50 °C)

[4] Durată program Eco 50 °C

Seria 2, Mașina de spălat vase complet încorporabilă, 45 cm
SPV2IKX10E

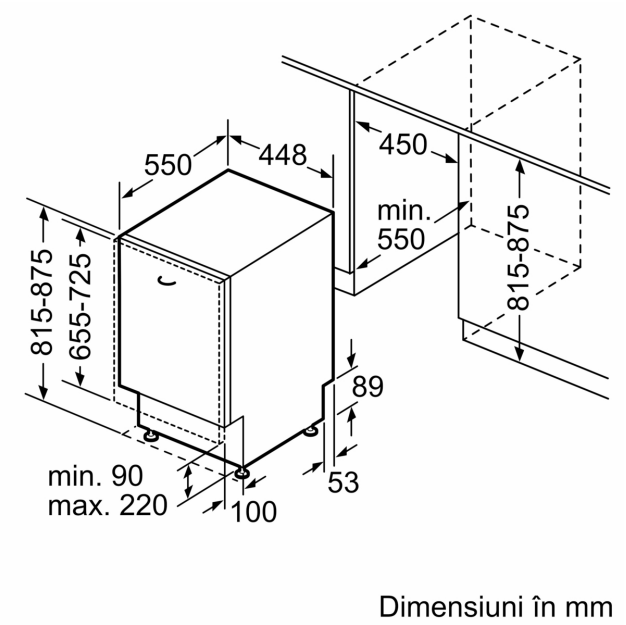

Dimensiuni în mm

