Seria 6, Mașina de spălat vase complet încorporabilă, 60 cm SMV6ZB806E







Clear Control, un ghid simplu și intuitiv care te ajută să alegi programul potrivit, cu butoane ușor de folosit, de la stânga la dreapta.

- **PerfectDry**: rezultate de uscare de până la 2 ori mai bune pentru articolele din plastic, cu mașinile de spălat vase PerfectDry. [2]
- **Extra Clean Zone**: curățare suplimentară pentru articolele din sertarul superior.
- **Silence Pro**: mașina de splat vase extrem de silențioasă 40 dB.
- **TimeLight**: proiecția pe podea la rezoluție înaltă a statusului de program și a timpului de spălare rămas.
- **Emotion Light**: evidențiază preparatele tale cu o lumină clară și strălucitoare.

Accesorii optionale

SGZ6DB04	Vario Drawer
SGZ6RB04	Al treilea coș Extra Space
SMZ2014	Sup pah cu picior - MSV
SMZ5000	Suport sticle
SMZ5300	Suport pahare GlassSecure

Date tehnice

Clasa de eficiență energetică (Regulament (UE) 2017/1369)[1]: ..... B
Consumul ponderat de energie la 100 de cicluri utilizând programul " eco "(EU 2017/1369): .....64 kWh/100 cicluri
Număr maxim de seturi de vase: 13
Consumul de apă în litri per ciclu pe baza programul eco: ..... 9.0 l
Durata programului: .....3:35 h
Emisiile acustice în aer: .....40 dB(A) re 1pW
Clasa emisiilor acustice în aer: ..... B
Tip constructiv: .....incorporat
Înălțime cu capac superior: .....0 mm
Dimensiuni nișă (IxLxA): .....815-875 x 600 x 550 mm
Adâncime cu ușă deschisa la 90 grade: .....1150 mm
Picioare reglabile pe Inaltime: ..... Da - toate din față
Posibilitate maximă de reglare picioare: ..... 60 mm
Soclu reglabil: .....Atât orizontal, cât și vertical
Greutate netă: ..... 45.5 kg
Greutate brută: .....47.5 kg
Putere de conectare nominală: ..... 2400 W
Amperaj: ..... 10 A
Tensiune: .....220-240 V
Frecvență: ..... 50; 60 Hz
Duritatea maxima acceptata a apei: .....50°DH
Index de reparabilitate: 9.2
Lungime cablu de alimentare: ..... 175 cm
Tip stecher: ..... Schuko-/Gardy cu împământare
Lungime furtun de alimentare: ..... 165 cm
Lungime furtun de evacuare: ..... 190 cm
Cod EAN: 4242005502349
Tip de instalare: ..... Complet integrat

4 242005 502349

[1] Scală a claselor de eficiență energetică de la A la G

[2] Rezultatele de uscare ale mașinii de spălat vase Bosch cu PerfectDry Technology, comparativ cu cele ale unei mașini de spălat vase Bosch similare, fără PerfectDry Technology, pe baza articolelor standard din plastic utilizate în gospodărie, determinate în programul Eco 50°C folosind Finish Ultimate Plus.

Seria 6, Mașina de spălat vase complet încorporabilă, 60 cm SMV6ZB806E

Clear Control, un ghid simplu și intuitiv care te ajută să alegi programul potrivit, cu butoane ușor de folosit, de la stânga la dreapta.

PERFORMANȚE / CONSUMURI:
- Clasa de eficiență energetică[1]: B
- Consum de energie[2] / apă[3]: 64 kWh / 9 l
- Capacitate: 13 seturi
- Durată program Eco[4]: 3:35 (h:min)
- Nivel de zgomot: 40 dB(A) re 1 pW
- Clasa de eficiență a nivelului de zgomot: B

PROGRAME / OPȚIUNI:
- 7 programe: Eco 50 °C, Express 60 °C, Inteligent, Auto 35-45° 35-45 °C, Auto 45-65° 45-65 °C, Auto 65-75° 65-75 °C, Favorit
- Program special: Favorit
- 4 opțiuni speciale: Extra Dry, Hygiene+, VarioSpeedPlus, Remote Start
- Machine Care (program Igienizare)
- Activare prin intermediul aplicației Home Connect: Silence on demand

TEHNICĂ DE SPĂLARE / SENZORI:
- Tehnologie de uscare cu Zeolith
- Sistem de spălare cu schimbător de căldură (Heat exchanger)
- Aqua Sensor - detectarea gradului de murdărie a veselei şi ajustarea automată a duratei de spălare, consumului de apă şi temperaturii
- DosageAssist
- SilentPower Drive - motor cu tehnologie fără perii (BLDC)
- Detergent Automation-detectarea automată a detergentului
- 5 niveluri de pulverizare a apei; Filtru cu autocurățare şi suprafață triplă
- Material cuvă interioară: Inox

DOTĂRI / SISTEM COȘURI:
- Sistem coșuri Max Flex Pro cu marcaje colorate de utilizare a suporturilor adaptabile
- Extra Clean Zone
- Sertar Vario - accesoriu opțional
- Coș superior reglabil pe înălțime cu sistem Rackmatic in 3 trepte
- Sistem de role tip rulment pentru utilizare delicată pe toate nivelele
- Benzi de protecție antiderapante colorate în coșul superior
- Rack Stopper pentru a preveni alunecarea coșului inferior
- 6 suporturi pliabile pentru farfurii în sertarul superior
- Compartimentare flexibilă a spațiului din sertarul inferior (8x)
- Suport pentru tacâmuri în coșul superior
- Coș pentru tacâmuri in sertarul inferior
- Suport pentru pahare din silicon moale în coșul superior (2x)
- Suport cești în coșul inferior (2x)
- Bandă de protecție antiderapantă pentru pahare de vin, în coșul de sus.
- Suport pentru pahare în coșul inferior

AFIŞAJ / PANOU DE CONTROL:
- Home Connect activat prin intermediul WLAN/WiFi
- Panou Touch Control intuitiv
- TouchControl (negru)
- Taste amplasate în partea superioară
- Afişaj digital cu text (limba engleză)
- EmotionLight
- TimeLight
- Semnal acustic la terminarea programului, Afișarea duratei de timp rămase(min), Indicator alimentare cu apă
- Semnal acustic la terminarea programului
- Pornire programabilă: până la 24 de ore (prin aplicație)

PROTECȚIE ŞI SIGURANȚĂ:
- Sistem AquaStop® - protecție 100% împotriva inundațiilor *
- Sistem pentru protecția paharelor

DETALII TEHNICE / DIMENSIUNI:
- Include ramă decorativă inox
- Include pâlnie pentru sare
- Folie de protecție împotriva aburului pentru blat

DETALII GENERALE:
- Dimensiuni produs (ÎxLxA): 81.5 x 59.8 x 55 cm

[1] Pe o scară a clasei de eficiență energetică de la A la G

[2] Consumul de energie în kWh per 100 cicluri de spălare (în programul Eco 50 °C)

[3] Consumul de apă în litri per ciclu de spălare (în programul Eco 50 °C)

[4] Durată program Eco 50 °C

* Vă rugăm să consultați termenii garanției AquaStop din manualul de utilizare al produsului sau pe https://www.bosch-home.ro/service/ingrijire-si-protectie/garantii-extinse

Seria 6, Mașina de spălat vase complet încorporabilă, 60 cm
SMV6ZB806E

Dimensiuni în mm

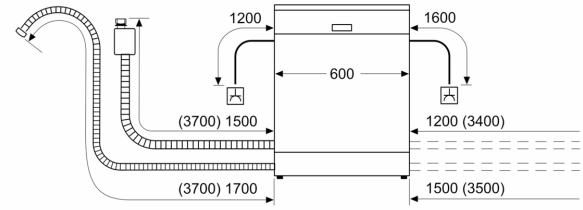

Priză electrică
( ) Valori cu set de extensie

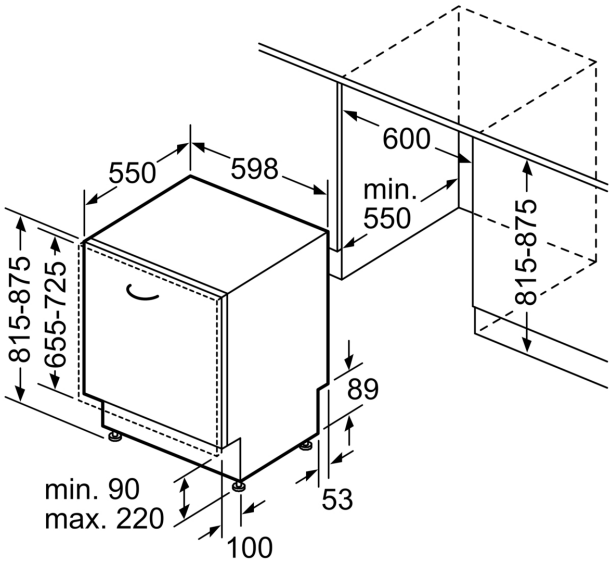

Dimensiuni în mm