Seria 2, Mașina de spălat vase încorporabilă, 60 cm, Oțel periat SMI2HTS06E

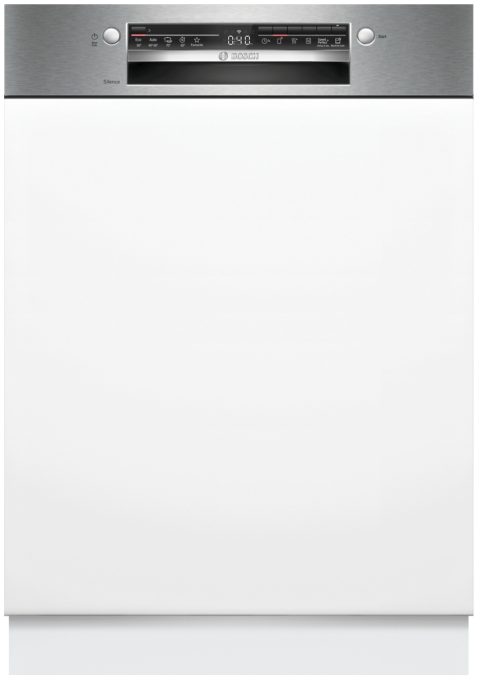



Mașină de spălat vase cu Home Connect și posibilitate inteligentă de reducere a nivelului de zgomot prin intermediul aplicației.

- **ExtraDry**: opțiunea suplimentară pentru o performanță de uscare îmbunătățită.
- **Home Connect**: Controlează-ți mașina de spălat vase de oriunde și maximizează-i potențialul.
- **Nivel de igienă validat pentru Eco 50 C și niveluri superioare cu programele Intensive 70 C și Machine Care**
- **Program Express 65°C**: Vase curate și uscate în doar 60 de minute.
- **DosageAssist**: asigură rezultate optime de curățare și o spălare mai silențioasă.

Date tehnice

Clasa de eficiență energetică (Regulament (UE) 2017/1369)[1]:	C
Consumul ponderat de energie la 100 de cicluri utilizând programul " eco "(EU 2017/1369)[2]:	74 kWh/100 cicluri
Număr maxim de seturi de vase:	13
Consumul de apă în litri per ciclu pe baza programul eco[3]:	9.0 l
Durata programului:	4:55 h
Emisiile acustice în aer:	46 dB(A) re 1pW
Clasa emisiilor acustice în aer:	C
Tip constructiv:	incorporat
Înălțime cu capac superior:	0 mm
Dimensiuni nișă (IxLxA):	815-875 x 600 x 550 mm
Adâncime cu ușă deschisa la 90 grade:	1150 mm
Picioare reglabile pe Inaltime:	Da - toate din față
Posibilitate maximă de reglare picioare:	60 mm
Soclu reglabil:	Atât orizontal, cât și vertical
Greutate netă:	33.2 kg
Greutate brută:	35.0 kg
Putere de conectare nominală:	2400 W
Amperaj:	10 A
Tensiune:	220-240 V
Frecvență:	50; 60 Hz
Duritatea maxima acceptata a apei:	50°DH
Lungime cablu de alimentare:	175 cm
Tip stecher:	Schuko-/Gardy cu împământare
Lungime furtun de alimentare:	165 cm
Lungime furtun de evacuare:	190 cm
Cod EAN:	4242005534166
Tip de instalare:	Semi-integrat

4 242005 534166

Accesorii optionale

SMZ2014	Sup pah cu picior - MSV
SMZ5000	Suport sticle
SMZ5300	Suport pahare GlassSecure

[1] Scală a claselor de eficiență energetică de la A la G

[2] Consum de energie în kWh pentru 100 de cicluri (în programul Eco 50 °C).

[3] in programul Eco 50 °C

Seria 2, Mașina de spălat vase încorporabilă, 60 cm, Oțel periat SMI2HTS06E

Mașină de spălat vase cu Home Connect și posibilitate inteligentă de reducere a nivelului de zgomot prin intermediul aplicației.

PERFORMANȚE / CONSUMURI:

- Clasa de eficiență energetică[1]: C
- Consum de energie[2] / apă[3]: 74 kWh / 9 l
- Capacitate: 13 seturi
- Durată program Eco[4]: 4:55 (h:min)
- Nivel de zgomot: 46 dB(A) re 1 pW
- Clasa de eficiență a nivelului de zgomot: C

PROGRAME / OPȚIUNI:

- 5 programe: Eco 50 °C, Auto 45-65 °C, Intensive 70 °C, Expres 65 °C, Favorit
- Program special: Favorit
- 4 opțiuni speciale: Home Connect, ExtraDry, Half Load, SpeedPerfect+
- Program igienizare: Machine Care
- Activare prin intermediul aplicației Home Connect: HygienePlus, Silence on demand

TEHNICĂ DE SPĂLARE / SENZORI:

- Sistem de spălare cu schimbător de căldură (Heat exchanger)
- Aqua Sensor - detectarea gradului de murdărie a veselei şi ajustarea automată a duratei de spălare, consumului de apă şi temperaturii
- DosageAssist
- SilentPower Drive - motor cu tehnologie fără perii (BLDC)
- 5 niveluri de pulverizare a apei; Filtru cu autocurățare şi suprafață triplă
- Material interior Inox/Polinox

DOTĂRI / SISTEM COȘURI:

- Sistem coșuri Vario
- Coș superior reglabil pe înălțime
- Sistem de role cu alunecare ușoară pentru utilizare facilă, în coșul inferior
- Rack Stopper pentru a preveni alunecarea coșului inferior
- Compartimentare flexibilă a spațiului pentru coșul inferior (2x)
- Suport pentru tacâmuri în coșul superior
- Coș universal pentru tacâmuri în coșul inferior
- 2 suporturi pentru cești în coșul superior

AFIȘAJ / PANOU DE CONTROL:

- Home Connect activat prin intermediul WLAN/WiFi
- Afişaj digital cu text (limba engleză)
- Afişare timp rămas (min.) până la terminare program, Indicator alimentare cu apă
- Pornire programabilă: 1-24 ore

PROTECȚIE ŞI SIGURANȚĂ:

- Sistem AquaStop® - protecție 100% împotriva inundațiilor *
- Protecție împotriva accesului copiilor
- Sistem pentru protecția paharelor
- Folie de protecție împotriva aburului pentru blat

DETALII TEHNICE / DIMENSIUNI:

- Dimensiuni produs (ÎxLxA): 81.5 x 59.8 x 57.3 cm

[1] Pe o scară a clasei de eficiență energetică de la A la G

[2] Consumul de energie în kWh per 100 cicluri de spălare (în programul Eco 50 °C)

[3] Consumul de apă în litri per ciclu de spălare (în programul Eco 50 °C)

[4] Durată program Eco 50 °C

* Vă rugăm să consultați termenii garanției AquaStop din manualul de utilizare al produsului sau pe https://www.bosch-home.ro/service/ingrijire-si-protectie/garantii-extinse

Seria 2, Mașina de spălat vase încorporabilă, 60 cm, Oțel periat
SMI2HTS06E

Dimensiuni în mm

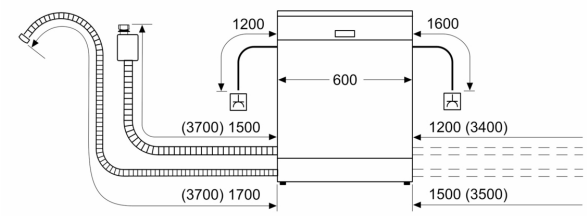

⏚ Priză electrică
( ) Valori cu set de extensie

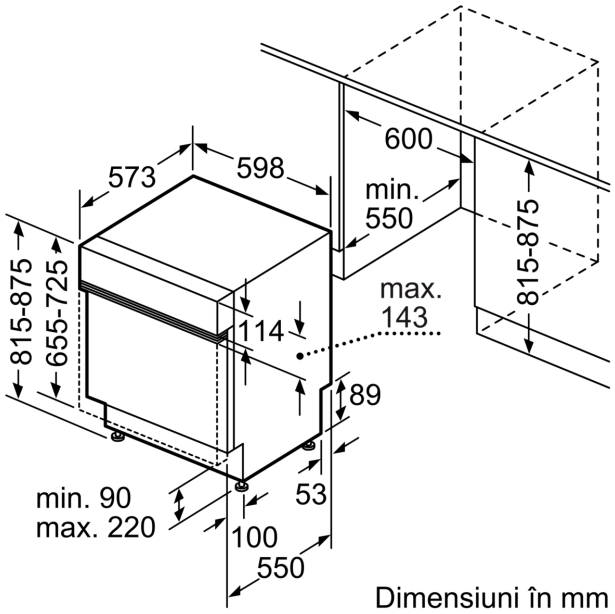

Dimensiuni în mm