Seria 6, Mașina de spălat vase complet încorporabilă, 60 cm SMD6ECX21E











Mașină de spălat vase cu etichetă energetică A, datorită soluțiilor noastre inteligente de economisire a energiei, fără compromisuri constrângătoare pentru rezultate perfecte.

- **EfficientDry**: deschiderea automată a ușii la finalul ciclului pentru o uscare optimă și naturală.
- **OpenAssist**: o simplă atingere a frontului deschide ușa mașinii de spălat vase.
- **Extra Clean Zone**: curățare suplimentară pentru articolele din sertarul superior.
- **Silence Plus**: mașina de spălat vase deosebit de silențioasă 42 dB.
- **TimeLight**: proiecția pe podea la rezoluție înaltă a statusului de program și a timpului de spălare rămas.

Date tehnice

Clasa de eficiență energetică (Regulament (UE) 2017/1369)[1]: ..... A
Consumul ponderat de energie la 100 de cicluri utilizând programul "eco "(EU 2017/1369)[2]: ..... 54 kWh/100 cicluri
Număr maxim de seturi de vase: 14
Consumul de apă în litri per ciclu pe baza programul eco[3]: ..... 9.0 l
Durata programului: ..... 4:30 h
Emisiile acustice în aer: ..... 42 dB(A) re 1pW
Clasa emisiilor acustice în aer: ..... B
Tip constructiv: ..... incorporat
Înălțime cu capac superior: ..... 0 mm
Dimensiuni nișă (IxLxA): ..... 815-875 x 600 x 550 mm
Adâncime cu ușă deschisa la 90 grade: ..... 1150 mm
Picioare reglabile pe Inaltime: ..... Da - toate din față
Posibilitate maximă de reglare picioare: ..... 60 mm
Soclu reglabil: ..... Atât orizontal, cât și vertical
Greutate netă: ..... 37.6 kg
Greutate brută: ..... 39.5 kg
Putere de conectare nominală: ..... 2400 W
Amperaj: ..... 10 A
Tensiune: ..... 220-240 V
Frecvență: ..... 50; 60 Hz
Duritatea maxima acceptata a apei: ..... 50°DH
Index de reparabilitate: 9.3
Lungime cablu de alimentare: ..... 175 cm
Tip stecher: ..... Schuko-/Gardy cu împământare
Lungime furtun de alimentare: ..... 165 cm
Lungime furtun de evacuare: ..... 190 cm
Cod EAN: 4242005545377
Tip de instalare: ..... Complet integrat

Accesorii optionale

SMZ2014	Sup pah cu picior - MSV
SMZ5000	Suport sticle
SMZ5100	Sertar Vario pt tacamuri
SMZ5300	Suport pahare GlassSecure

4 242005 545377

[1] Scală a claselor de eficiență energetică de la A la G
[2] Consum de energie în kWh pentru 100 de cicluri (în programul Eco 50 °C).
[3] in programul Eco 50 °C

Seria 6, Maşina de spălat vase complet încorporabilă, 60 cm SMD6ECX21E

Maşină de spălat vase cu etichetă energetică A, datorită soluţiilor noastre inteligente de economisire a energiei, fără compromisuri constrângătoare pentru rezultate perfecte.

PERFORMANȚE / CONSUMURI:
- Clasa de eficiență energetică[1]: A
- Consum de energie[2] / apă[3]: 54 kWh / 9 l
- Capacitate: 14 seturi
- Durată program Eco[4]: 4:30 (h:min)
- Nivel de zgomot: 42 dB(A) re 1 pW
- Clasa de eficiență a nivelului de zgomot: B
- Nivel de zgomot în programul Silence: 41 dB dB(A) re 1 pW

PROGRAME / OPȚIUNI:
- 7 programe: Eco 50 °C, Auto 45-65 °C, Intensive 70 °C, Express 60 °C, Express 45 °C, Silence, Favorit
- Program special: Favorit
- 4 opțiuni speciale: Home Connect, ExtraDry, IntensiveZone, SpeedPerfect+
- Program igienizare: Machine Care
- Activare prin intermediul aplicației Home Connect: HygienePlus, Silence on demand

TEHNICĂ DE SPĂLARE / SENZORI:
- EfficientDry şi schimbător de căldură
- Aqua Sensor - detectarea gradului de murdărie a veselei şi ajustarea automată a duratei de spălare, consumului de apă şi temperaturii
- DosageAssist
- SilentPower Drive - motor cu tehnologie fără perii (BLDC)
- 5 niveluri de pulverizare a apei; Filtru cu autocurățare şi suprafață triplă
- Material cuvă interioară: Inox

DOTĂRI / SISTEM COŞURI:
- Coşuri Max Flex cu marcaje colorate de utilizare a suporturilor adaptabile
- Extra Clean Zone
- Sertar Vario - sertar special dedicat pentru tacamuri si obiecte de mici dimensiuni
- Coş superior reglabil pe înălțime cu sistem Rackmatic in 3 trepte
- Sistem de role tip rulment pentru utilizare delicată a coşului superior
- Sistem de role cu alunecare uşoară pentru utilizare facilă, în coşul inferior
- Benzi de protecție antiderapante colorate în coşul superior
- Rack Stopper pentru a preveni alunecarea coşului inferior
- 2 rafturi pliabile în coşul superior
- 6 suporturi pliabile în coşul inferior
- Suport pentru pahare din silicon moale în coşul superior (2x)
- Suport cești în coşul inferior (2x)

AFIŞAJ / PANOU DE CONTROL:
- Home Connect activat prin intermediul WLAN/WiFi
- TouchControl (metalic)
- Taste amplasate în partea superioară
- Afişaj digital cu text (limba engleză)
- TimeLight
- Semnal acustic la terminarea programului, Afişarea duratei de timp rămase(min), Indicator alimentare cu apă
- Semnal acustic la terminarea programului
- Pornire programabilă: 1-24 ore

PROTECȚIE ŞI SIGURANȚĂ:
- Sistem AquaStop® - protecție 100% împotriva inundațiilor *
- Protecție împotriva accesului copiilor(atingere dublă pentru deschidere)
- OpenAssist
- Sistem pentru protecția paharelor

DETALII TEHNICE / DIMENSIUNI:
- Include pâlnie pentru sare
- Folie de protecție împotriva aburului pentru blat

DETALII GENERALE:
- Dimensiuni produs (ÎxLxA): 81.5 x 59.8 x 55 cm

[1] Pe o scară a clasei de eficiență energetică de la A la G

[2] Consumul de energie în kWh per 100 cicluri de spălare (în programul Eco 50 °C)

[3] Consumul de apă în litri per ciclu de spălare (în programul Eco 50 °C)

[4] Durată program Eco 50 °C

* Vă rugăm să consultați termenii garanției AquaStop din manualul de utilizare al produsului sau pe https://www.bosch-home.ro/service/ingrijire-si-protectie/garantii-extinse

Seria 6, Mașina de spălat vase complet încorporabilă, 60 cm
SMD6ECX21E

Dimensiuni în mm

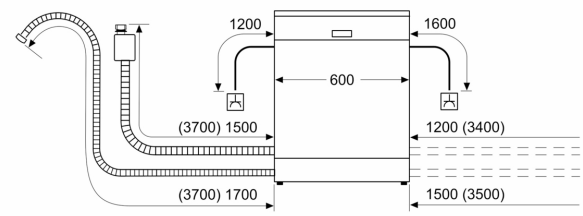

Priză electrică
( ) Valori cu set de extensie

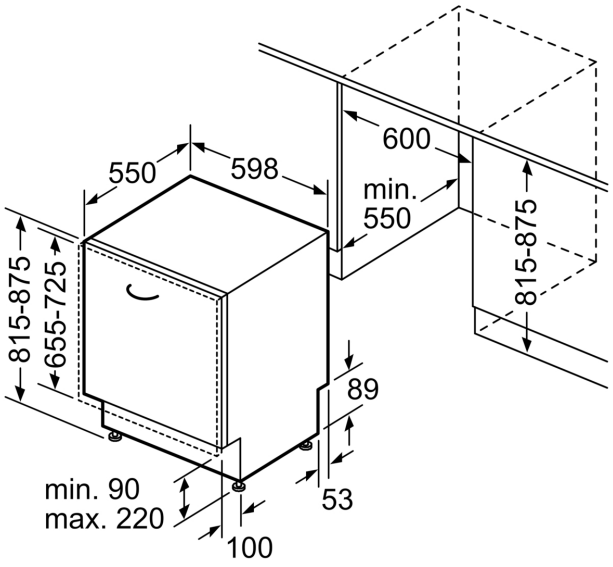

Dimensiuni în mm