Seria 8, Plită pe gaz, 60 cm, Quartz, Negru
PRP6A6H40

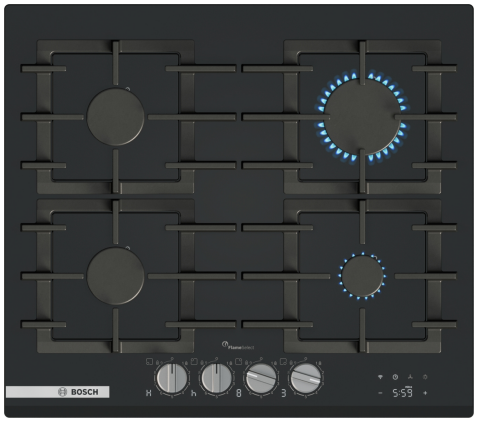

Plita pe gaz cu control exact al intensității flăcării, interacțiune inteligentă cu hota și curățare rapidă, datorită butoanelor de control detașabile și a suporturilor de vase din fontă.

- **FlameSelect**: reglează intensitatea flăcării cu precizie, folosind 9 trepte predefinite.
- **Butoane cu iluminare**: vezi rapid dacă arzătorul este pornit și pe ce treaptă de putere.
- **Smart Hood Automatic**: hota compatibilă se adaptează automat la setările plitei tale, în timp ce gătești.
- **Touch control**: gestionează fără efort timpul de gătit și funcțiile hotei, totul dintr-un singur loc.
- **Oprire de siguranță a gazului**: oprește imediat alimentarea cu gaz atunci când flacăra se stinge, pentru protecția ta.

Accesorii optionale

HEZ32WA00 Termometru de carne wireless

Date tehnice

Nume produs / Familie:	Plită pe gaz, independentă
Tip constructiv:	incorporat
Tip de alimentare:	Gaz
Număr zone de gătit ce pot fi utilizate simultan:	4
Dimensiuni nișă (IxLxA):	45 x 560-560 x 480-490 mm
Lățime produs:	590 mm
Dimensiuni aparat:	45x590x520 mm
Dimensiuni aparat ambalat:	150x660x580 mm
Greutate netă:	16.9 kg
Greutate brută:	18.1 kg
Indicator de căldură reziduală:	Separat
Pozitionare comenzi:	Față
Material principal al suprafeței:	Quartz
Culoare suprafata:	Negru
Culoare rame:	Negru
Lungime cablu de alimentare:	100 cm
Cod EAN:	4242005440887
Valoare putere gaz instalata:	7500 W
Amperaj:	3 A
Tensiune:	220-240 V
Frecvență:	50; 60 Hz

4 242005 440887

Seria 8, Plită pe gaz, 60 cm, Quartz, Negru
PRP6A6H40

Plita pe gaz cu control exact al intensității flăcării, interacțiune inteligentă cu hota și curățare rapidă, datorită butoanelor de control detașabile și a suporturilor de vase din fontă.

Design
- Sticlă termorezistentă securizată, Negru
- Suporturi independente din fontă
- iluminate, Butoane control din metal

Confort
- Tehnologie FlameSelect: reglarea precisă a intensității în 9 trepte presetate.
- Afișaj electronic: poți vizualiza treapta de intensitate selectată și căldura reziduală.
- Butoane ergonomice tip baionetă, față: control frontal pentru confort n utilizare.
- Aprindere la 1 singură mână: este de ajuns să apeși și să răsucești butonul pentru a aprinde flacăra.
- Timer - semnal sonor: un semnal sonor indică finalul perioadei de timp setate (exemplu pentru paste)

Putere și zone de gătit
- Număr de arzătoare cu gaz: 4 buc.
- Zona stânga față: Arzător normal până la 1.75 kW (în funcție de tipul de gaz)
- Zona stânga spate: Arzător normal până la 1.75 kW (în funcție de tipul de gaz)
- Zona dreapta spate: Arzător mare până la 3 kW (în funcție de tipul de gaz)
- Zona dreapta față: Arzător economic până la 1 kW (în funcție de tipul de gaz)

Curățare
- Butoane control detașabile pentru curățare rapidă a spațiului dintre butoane.
- Suporturi din fontă care se curăță în mașina de spălat vase.
- Suporturi independente din fontă: ușoare și compacte, dar foarte stabile datorită suprafeței continue.

Siguranță
- Siguranță (termoelectrică) cu supravegherea flăcării: oprește alimentarea cu gaz, n cazul stingerii accidentale a flăcării.
- Indicator de căldură reziduală pentru fiecare zonă de gătit: indică ce arzător este fierbinte nc ă.

Interconectare
- Home Connect : control și monitorizare de la distanță - verifici dacă plita este deconectată, chiar și când nu ești acasă, cauți rețete sau funcții suplimentare n aplicația Home Connect.
- Posibilitate de control al hotei prin intermediul panoului de control al plitei (doar pentru modele compatibile de hotă) : activează automat hota n timpul gătirii, datorită conexiunii WiFi ntre plită și o hotă compatibilă.
- Smart Hood Automatic: hota și ajustează automat treapta de putere n funcție de informațiile primite periodic de la plită (funcție disponibilă doar pentru aparate compatibile și doar prin conectarea lor la aplicația Home Connect).
- Volumul tastelor Touch Control poate fi ajustat n funcție de preferințe (prin intermediul aplicației Home Connect).

Instalare (tipul de gaz & dimensiuni)
- Presetat pentru gaz natural (20 mbar)
- Duze pentru GPL(28-30/37 mbar) incluse. Pentru utilizarea altor tipuri de gaz, contactați unitățile de service abilitate pentru achiziția duzelor necesare. Pentru nlocuirea duzelor, contactați unitățile de service abilitate.
- Dimensiuni produs (ÎxLxA): 54 x 590 x 520 mm
- Dimensiuni nișă (xLxA): 45 x 560 x (480 - 490) mm
- Grosime minimă blat de lucru: 20 mm
- Lungime cablu de alimentare: 1 m
- Putere maximă conectată gaz: 7.5 kW

Seria 8, Plită pe gaz, 60 cm, Quartz, Negru
PRP6A6H40

Dimensiuni în mm

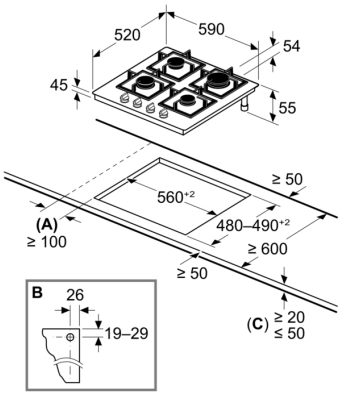

A: Distanţă min. între decupajul pentru plită şi perete

B: Poziţia racordului de gaz în decupaj

C: Posibil mai mult cu cuptorul montat dedesubt; consultaţi cerinţele privind spaţiul pentru cuptor

Pentru o grosime a blatului de lucru cuprinsă între 12 mm şi 20 mm este necesar un distanţier suplimentar; pentru detalii, contactaţi unitatea de service abilitată