Seria 4, Frigider MultiDoor, usi din sticla., 189.5 x 85.5 cm, Black, Total No Frost
KMC85LBEA







Combină frigorifică MultiDoor: pătrunde într-o lume XXL a prospețimii cu VitaFresh <0°C> XXL. Spune la revedere durerilor de cap generate de dezghețarea congelatorului și bucura-te de alimente pastrate reci și proaspete.

- **Capacitate XXL**: spațiu suplimentar pentru alimentele proaspete
- **Fără dezghețare & fără picături pe peretele din spate.**
- **VitaFresh XXL<0°C>**: păstrează alimentele proaspete pentru mai mult timp in sertarele generoase cu temperatură controlată.
- **Perete posterior lucios, cu Multi Airflow**: aerul proaspăt circulă uniform pentru a menține temperaturi constante.
- **Păstrează alimentele perfect vizibile..**

Date tehnice

Clasa de eficiență energetică (Regulament (UE) 2017/1369)[1]: ..... E
Consumul mediu anual de energie în kWh/a[2]: .....322 KWh/an
Suma volumului compartimentelor pentru alimente congelate : 223 l
Suma volumului compartimentelor pentru alimente necongelate: 324 l
Emisiile acustice în aer: .....38 dB(A) re 1pW
Clasa emisiilor acustice în aer: C
Tip constructiv: ..... Independent
Opțiuni panou decor: ..... Nu este posibil
Inaltime: .....1895 mm
Lățime produs: .....855 mm
Adâncime produs: ..... 666 mm
Dimensiuni nișă (IxLxA): .....GENERAL.N_A mm
Greutate netă: ..... 117.3 kg
Cod EAN: 4242005441891
Amperaj: ..... 10 A
Deschidere ușă (poziție balamale): ..... Stânga și dreapta
Tensiune: .....220-240 V
Frecvență: ..... 50-60 Hz
Lungime cablu de alimentare: ..... 240 cm
Numar de compresoare: 1
Numar circuiter frigorifice independente: 1
Frigider cu ventilator interior: .....Da
Balamale reversibile: ..... Nu
Număr rafturi reglabile - Frigider: 1
Rafturi pentru sticle: .....Nu
Sistem NoFrost (fara gheata): ..... Frigider și congelator
Tip de instalare: ..... Independent(ă)

4 242005 441891

[1] Scală a claselor de eficiență energetică de la A la G
[2] Valoare determinată pe baza testului standard de 24 de ore. Consumul efectiv poate varia în funcție de utilizare și de poziționarea aparatului.

Seria 4, Frigider MultiDoor, usi din sticla., 189.5 x 85.5 cm, Black, Total No Frost
KMC85LBEA

Combină frigorifică MultiDoor: pătrunde într-o lume XXL a prospețimii cu VitaFresh <0°C> XXL. Spune la revedere durerilor de cap generate de dezghețarea congelatorului și bucura-te de alimente pastrate reci și proaspete.

Repere
- Dimensiuni aparat: 1895x855x666 mm
- Clasa de eficiență energetică (Regulament (UE) 2017/1369)[1]: E
- No Frost (fără gheață)
- Suma volumului compartimentelor pentru alimente necongelate: 324 l
- Suma volumului compartimentelor pentru alimente congelate : 223 l
- Emisiile acustice în aer: 38 dB(A) re 1pW
- Lista de avertizări: Ușă deschisă la compartimentul congelator, Ușă deschisă la compartimentul frigider

Detalii generale
- Culoare principală aparat: Negru
- Deschidere ușă (poziție balamale): Stânga și dreapta
- Tip balama: Balama plată
- Tip mâner ușă: mâner orizontal integrat
- Decongelare automată: Total No Frost
- Dispenser: Fără
- Elemente de comandă și indicatori: Buton
- Volumul total al produsului: 547 l
- Clasa de eficiență energetică (Regulament (UE) 2017/1369)[2]: E
- Consumul mediu anual de energie în kWh/a[3]: 322 KWh/an
- Suma volumului compartimentelor pentru alimente necongelate: 324 l
- Suma volumului compartimentelor pentru alimente congelate : 223 l
- Emisiile acustice în aer: 38 dB(A) re 1pW
- Clasa emisiilor acustice în aer: C
- Clasa Climatică: Subtropical, Temperat, Temperat extins, tropical

Dimensiuni și greutate
- Dimensiuni aparat: 1895x855x666 mm
- Dimensiuni aparat ambalat: 1971x925x729 mm
- Greutate netă: 117,3 kg
- Greutate brută: 126,0 kg
- Lungime cablu de alimentare: 240 cm

Caracteristici specifice
- Lista de avertizări: Ușă deschisă la compartimentul congelator, Ușă deschisă la compartimentul frigider
- Total No Frost
- Tipul de afișaj: 7 segmente
- Super racire
- superFreezing

Răcire
- Număr de rafturi în frigider: 3
- Număr rafturi reglabile - Frigider: 1
- Număr de suporturi pe ușă - Frigider: 4
- Putere iluminare (W) - Frigider: LED

Congelare
- Marcaj stele: 4
- Durata păstrare alimente în cazul unei pene de curent (h): 10 h
- Număr sertare de congelare: 8
- Număr compartimente de congelare cu clapeta de acces: 0

Conectivitate

[1] Scală a claselor de eficiență energetică de la A la G

[2] Scală a claselor de eficiență energetică de la A la G

[3] Valoare determinată pe baza testului standard de 24 de ore. Consumul efectiv poate varia în funcție de utilizare și de poziționarea aparatului.

Seria 4, Frigider MultiDoor, usi din sticla., 189.5 x 85.5 cm, Black, Total No Frost
KMC85LBEA

Dimensiuni în mm

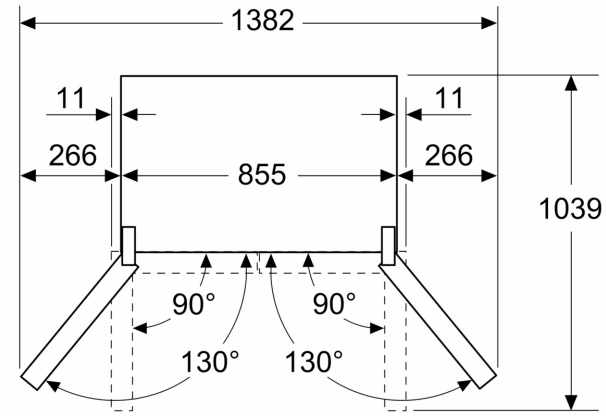

Dimensiuni în mm

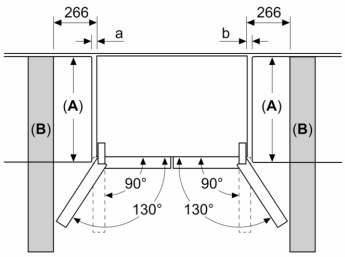

A	a	b
≤ 600	20	20
600 < A ≤ 650	36	36
650 < A ≤ 700	78	78
> 700	266	266

A: Adâncimea plăcii corpului de mobilier sau blatului de lucru
B: Perete
Sertarele pot fi trase în afară și extrase complet dacă ușa este deschisă la 90°