Seria 2, Combină frigorifică încorporabilă, 177.2 x 54.1 cm, Balama culisantă
KIV86NSE0

















Combina frigorifică incorporabilă de dimensiuni mari cu LowFrost, asigură condiții optime pentru depozitarea alimentelor și reduce substanțial formarea gheții.

- **Te avertizează dacă ușa nu este închisă corect sau apare o eroare.**
- **Cool Airflow**: circulație optimă a aerului și un nivel constant al temperaturii în zona de răcire.
- **Păstrează alimentele perfect vizibile..**
- **Rafturi din sticlă securizată**: depozitare sigură datorită rafturilor deosebit de stabile și rezistente la spargere.
- **Sertar BigBox**: pentru depozitarea recipientelor suprapuse sau a alimentelor congelate de dimensiuni mari.

Date tehnice

Clasa de eficiență energetică (Regulament (UE) 2017/1369)[1]: ..... E
Consumul mediu anual de energie în kWh/a[2]: ..... 229 KWh/an
Suma volumului compartimentelor pentru alimente congelate : .. 84 l
Suma volumului compartimentelor pentru alimente necongelate: 183 l
Emisiile acustice în aer: ..... 35 dB(A) re 1pW
Clasa emisiilor acustice în aer: ..... B
Tip constructiv: ..... incorporat
Opțiuni panou decor: ..... Nu este posibil
Inaltime: ..... 1772 mm
Lățime produs: ..... 541 mm
Adâncime produs: ..... 548 mm
Dimensiuni nișă (IxLxA): ..... 1775x560x550 mm
Greutate netă: ..... 51.2 kg
Cod EAN: 4242005431045
Amperaj: ..... 10 A
Deschidere ușă (poziție balamale): ..... Inversabil la dreapta
Tensiune: ..... 220-240 V
Frecvență: ..... 50 Hz
Lungime cablu de alimentare: ..... 230 cm
Numar de compresoare: 1
Numar circuiter frigorifice independente: 1
Frigider cu ventilator interior: ..... Nu
Balamale reversibile: ..... Da
Număr rafturi reglabile - Frigider: 3
Rafturi pentru sticle: ..... Nu
Tip de instalare: ..... Complet integrat

Accesorii optionale

GSZB6B00 :

4 242005 431045

[1] Scală a claselor de eficiență energetică de la A la G
[2] Valoare determinată pe baza testului standard de 24 de ore. Consumul efectiv poate varia în funcție de utilizare și de poziționarea aparatului.

Seria 2, Combină frigorifică încorporabilă, 177.2 x 54.1 cm, Balama culisantă
KIV86NSE0

Combina frigorifică incorporabilă de dimensiuni mari cu LowFrost, asigură condiții optime pentru depozitarea alimentelor și reduce substanțial formarea gheții.

Repere
- Dimensiuni aparat: 1772x541x548 mm
- Clasa de eficiență energetică (Regulament (UE) 2017/1369)[1]: E
- Suma volumului compartimentelor pentru alimente necongelate: 183 l
- Suma volumului compartimentelor pentru alimente congelate : 84 l
- Emisiile acustice în aer: 35 dB(A) re 1pW
- Lista de avertizări: Ușă deschisă la compartimentul frigider

Detalii generale
- Culoare principală aparat: Fără
- Deschidere ușă (poziție balamale): Inversabil la dreapta
- Tip balama: Balama culisantă
- Dispenser: Fără
- Elemente de comandă și indicatori: Buton
- Volumul total al produsului: 267 l
- Clasa de eficiență energetică (Regulament (UE) 2017/1369)[2]: E
- Consumul mediu anual de energie în kWh/a[3]: 229 KWh/an
- Suma volumului compartimentelor pentru alimente necongelate: 183 l
- Suma volumului compartimentelor pentru alimente congelate : 84 l
- Emisiile acustice în aer: 35 dB(A) re 1pW
- Clasa emisiilor acustice în aer: B
- Clasa Climatică: Subtropical, Temperat, Temperat extins
- Accesorii incluse: 1 x tavă pentru cuburi gheață

Dimensiuni și greutate
- Dimensiuni aparat: 1772x541x548 mm
- Dimensiuni aparat ambalat: 1840x610x640 mm
- Înălțime minimă pentru instalare: 1775 mm
- Înălțime maximă pentru instalare: 1775 mm
- Latime minimă pentru instalare: 560 mm
- Latime maximă pentru instalare: 560 mm
- Adâncime pentru instalare: 550 mm
- Greutate netă: 51,2 kg
- Greutate brută: 55,5 kg
- Lungime cablu de alimentare: 230 cm

Caracteristici specifice
- Extrem de silențios
- Lista de avertizări: Ușă deschisă la compartimentul frigider
- Tipul de afișaj: Afișaj LED
- Sertar BigBox
- Super racire
- superFreezing

Răcire
- Număr de rafturi în frigider: 4
- Număr rafturi reglabile - Frigider: 3
- Număr de suporturi pe ușă - Frigider: 3
- Putere iluminare (W) - Frigider: LED

Congelare
- Marcaj stele: 4
- Durata păstrare alimente în cazul unei pene de curent (h): 9 h
- Număr sertare de congelare: 3
- Număr compartimente de congelare cu clapeta de acces: 0
- Număr tavite pentru cuburi gheata: 1

Conectivitate

[1] Scală a claselor de eficiență energetică de la A la G

[2] Scală a claselor de eficiență energetică de la A la G

[3] Valoare determinată pe baza testului standard de 24 de ore. Consumul efectiv poate varia în funcție de utilizare și de poziționarea aparatului.

Seria 2, Combină frigorifică încorporabilă, 177.2 x 54.1 cm, Balama culisantă
KIV86NSE0

Dimensiuni în mm

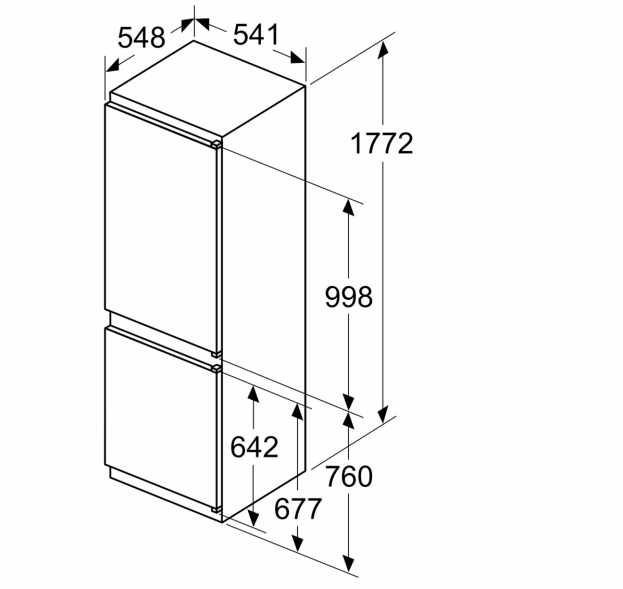

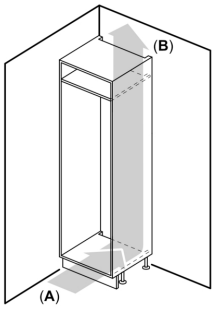

A: Orificiu de admisie a aerului ≥ 200 cm²; opţiuni de ventilaţie
B: Orificiu de evacuare a aerului ≥ 200 cm²; opţiuni de ventilaţie

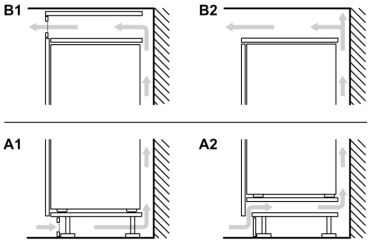

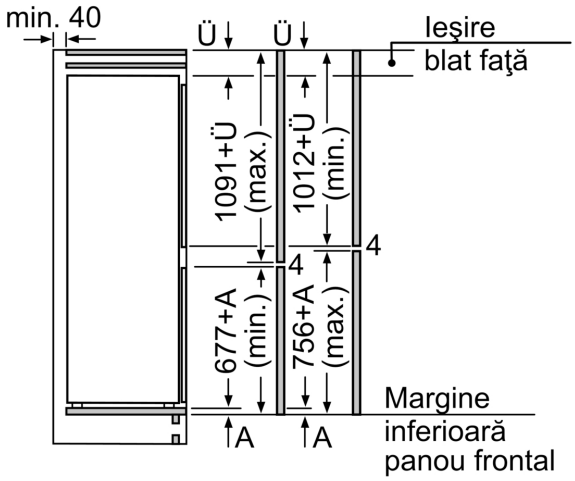

Dimensiuni în mm

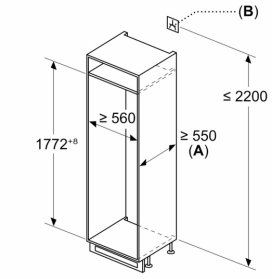

A: ≥ 560 mm (recomandat)
B: Priză electrică

Dimensiunile indicate ale uşii mobilei sunt valabile pentru o distanţiere a uşii de 4 mm.

Dimensiuni în mm