Seria 6, Combină frigorifică încorporabilă, 177.2 x 55.8 cm, Balama plată
KIS87AFE0









Combină frigorifică cu sertar Vita Fresh Plus pentru prospețime prelungită a fructelor şi legumelor.

- **Păstrează alimentele perfect vizibile..**
- **VarioZone**: mai multă flexibilitate în depozitarea alimentelor datorită rafturilor şi sertarelor din sticlă cu utilizare versatilă din compartimentul congelatorului.
- **Raft EasyAccess**: raftul glisant din sticlă îți oferă un acces mai bun la alimentele din frigider.
- **LowFrost**: mai puțină gheață, dezgheți mult mai rar.
- **VarioShelf -depozitează cu ușurință obiecte voluminoase datorită raftului divizat și glisant.**

Date tehnice

Clasa de eficiență energetică (Regulament (UE) 2017/1369)[1]: ..... E
Consumul mediu anual de energie în kWh/a[2]: ..... 207 KWh/an
Suma volumului compartimentelor pentru alimente congelate : .. 63 l
Suma volumului compartimentelor pentru alimente necongelate: 209 l
Emisiile acustice în aer: ..... 36 dB(A) re 1pW
Clasa emisiilor acustice în aer: C
Tip constructiv: ..... incorporat
Opțiuni panou decor: ..... Nu este posibil
Inaltime: ..... 1772 mm
Lățime produs: ..... 558 mm
Adâncime produs: ..... 545 mm
Dimensiuni nișă (IxLxA): ..... 1775x560x550 mm
Greutate netă: ..... 64.6 kg
Cod EAN: 4242005170425
Putere de conectare nominală: ..... 90 W
Amperaj: ..... 10 A
Deschidere ușă (poziție balamale): ..... Inversabil la dreapta
Tensiune: ..... 220-240 V
Frecvență: ..... 50 Hz
Lungime cablu de alimentare: ..... 230 cm
Numar de compresoare: 1
Numar circuiter frigorifice independente: 2
Frigider cu ventilator interior: ..... Nu
Balamale reversibile: ..... Da
Număr rafturi reglabile - Frigider: 4
Rafturi pentru sticle: ..... Nu
Tip de instalare: ..... Complet integrat

4 242005 170425

[1] Scală a claselor de eficiență energetică de la A la G
[2] Valoare determinată pe baza testului standard de 24 de ore. Consumul efectiv poate varia în funcție de utilizare și de poziționarea aparatului.

Seria 6, Combină frigorifică încorporabilă, 177.2 x 55.8 cm, Balama plată
KIS87AFE0

Combină frigorifică cu sertar Vita Fresh Plus pentru prospețime prelungită a fructelor și legumelor.

Repere
- Dimensiuni aparat: 1772x558x545 mm
- Clasa de eficiență energetică (Regulament (UE) 2017/1369)[1]: E
- Suma volumului compartimentelor pentru alimente necongelate: 209 l
- Suma volumului compartimentelor pentru alimente congelate : 63 l
- Emisiile acustice în aer: 36 dB(A) re 1pW
- Sistem de prospețime: VitaFresh
- Lista de avertizări: Creșterea temperaturii, Ușă deschisă la compartimentul frigider

Detalii generale
- Culoare principală aparat: Fără
- Deschidere ușă (poziție balamale): Inversabil la dreapta
- Tip balama: Balama plată
- Tip mâner ușă: niciun mâner
- Dispenser: Fără
- Elemente de comandă și indicatori: Buton
- Volumul total al produsului: 272 l
- Clasa de eficiență energetică (Regulament (UE) 2017/1369)[2]: E
- Consumul mediu anual de energie în kWh/a[3]: 207 KWh/an
- Suma volumului compartimentelor pentru alimente necongelate: 209 l
- Suma volumului compartimentelor pentru alimente congelate : 63 l
- Emisiile acustice în aer: 36 dB(A) re 1pW
- Clasa emisiilor acustice în aer: C
- Clasa Climatică: Subtropical, Temperat, Temperat extins
- Tensiune: 220-240 V
- Accesorii incluse: 1 x tavă pentru cuburi gheață

Dimensiuni și greutate
- Dimensiuni aparat: 1772x558x545 mm
- Dimensiuni aparat ambalat: 1840x610x640 mm
- Înălțime minimă pentru instalare: 1775 mm
- Înălțime maximă pentru instalare: 1775 mm
- Latime minimă pentru instalare: 560 mm
- Latime maximă pentru instalare: 560 mm
- Adâncime pentru instalare: 550 mm
- Greutate netă: 64,6 kg
- Greutate brută: 69,0 kg
- Lungime cablu de alimentare: 230 cm

Caracteristici specifice
- Sistem de prospețime: VitaFresh
- Flex Interior
- Lista de avertizări: Creșterea temperaturii, Ușă deschisă la compartimentul frigider
- Tipul de afișaj: 7 segmente
- Sertar BigBox
- Super racire
- superFreezing
- VarioZone

Răcire
- Număr de rafturi în frigider: 5
- Număr rafturi reglabile - Frigider: 4
- Număr de suporturi pe ușă - Frigider: 4
- Putere iluminare (W) - Frigider: LED

Congelare
- Marcaj stele: 4
- Durata păstrare alimente în cazul unei pene de curent (h): 12 h
- Număr sertare de congelare: 2
- Număr compartimente de congelare cu clapeta de acces: 0
- Număr tavite pentru cuburi gheata: 1

Conectivitate

[1] Scală a claselor de eficiență energetică de la A la G

[2] Scală a claselor de eficiență energetică de la A la G

[3] Valoare determinată pe baza testului standard de 24 de ore. Consumul efectiv poate varia în funcție de utilizare și de poziționarea aparatului.

Seria 6, Combină frigorifică încorporabilă, 177.2 x 55.8 cm, Balama plată
KIS87AFE0

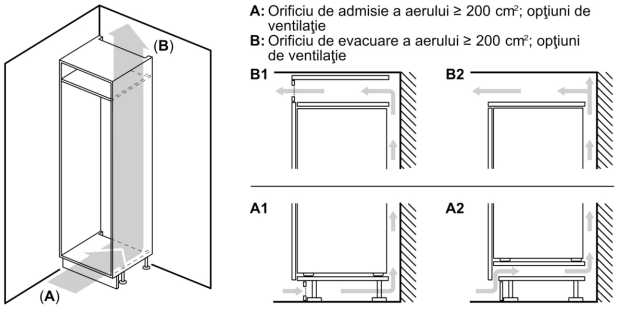

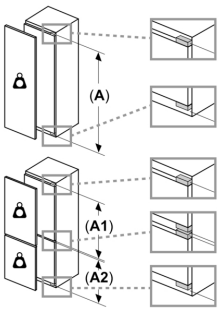

Greutate maximă permisă a panourilor frontale ale unităţii
Panouri frontale montate ale unităţii, care depăşesc greutatea permisă şi care ar putea provoca deteriorări şi perturbarea funcţionării balamalelor
Greutate
A: Înălţimea uşii aparatului, inclusiv balamalele, în mm
B: Balama neamortizată, panou frontal unitate, în kg
C: Balama amortizată, panou frontal unitate, în kg
D: Sarcină suplimentară posibilă în kg cu kit-ul pentru sarcini grele

A	B	C	D
1500-1750	22	22	B+5 / C+5
720-1400	19	19	
A1	15	19	
A2	15	19	

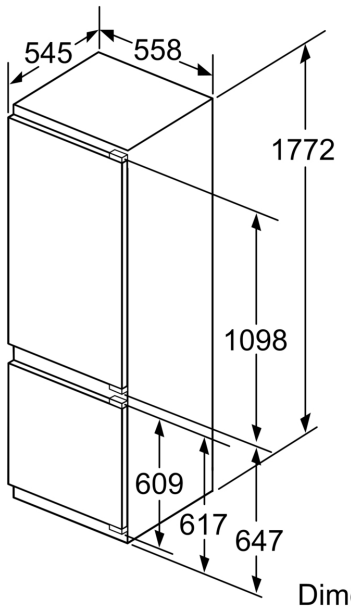

Dimensiuni în mm

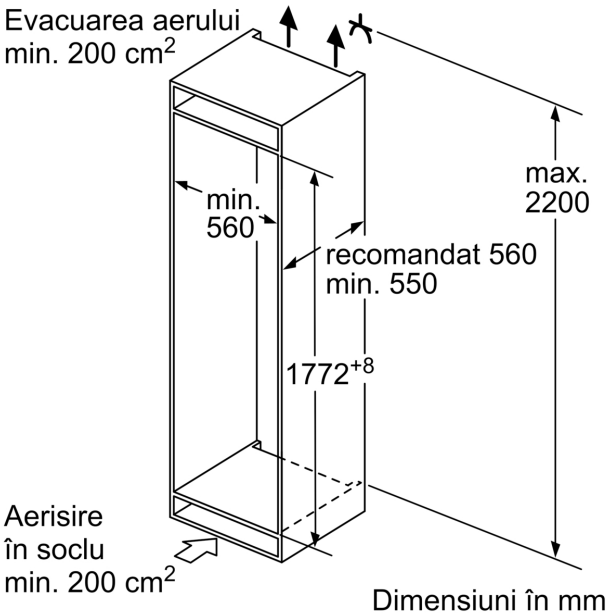

Dimensiuni în mm

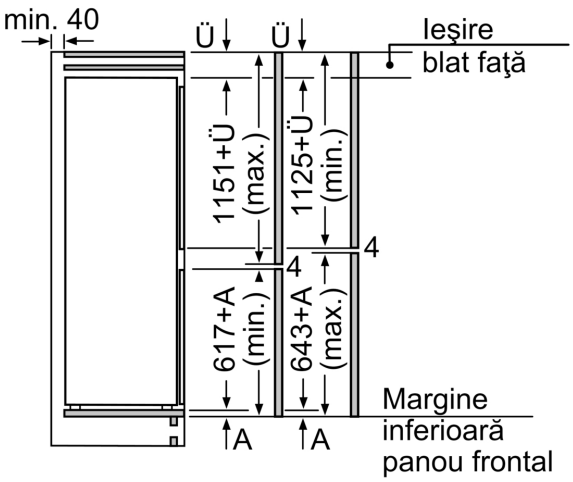

Dimensiunile indicate ale uşii mobilei sunt valabile pentru o distanţiere a uşii de 4 mm.

Dimensiuni în mm

Dimensiuni în mm
Deschidere recomandată pentru balama plată

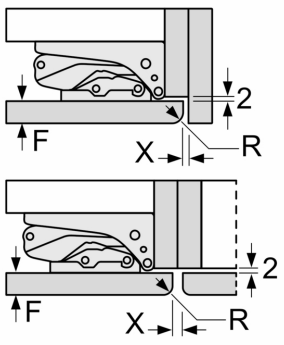

F	R	X
16-19	0-3	2,5
20	0-1	3
	2-3	2,5
21	0-1	3
	2-3	2,5
22	0	4
	1	3,5
	2-3	3

Trebuie respectată deschiderea recomandată în tabel pentru a se asigura o deschidere fără coliziuni a uşii aparatului şi pentru a se preveni deteriorarea mobilierului din bucătărie.