Seria 4, Combină frigorifică încorporabilă, 193.5 x 55.8 cm, Balama plată
KIN96SFD0







accent|line

Combină frigorifică încorporabilă volum cu 12% mai mare, sistem VitaFresh XXL <0°C>, No Frost si sistem de avertizare in caz de eroare, pentru o depozitare optimă.

- **Ai cu 11%volum suplimentar de depozitare datorită unui design mai înalt.** [3]
- **Cool Airflow**: circulație optimă a aerului și un nivel constant al temperaturii în zona de răcire.
- **No Frost**: nu va mai fi necesar să dezgheți congelatorul.
- **Primești o alertă dacă uiți să închizi ușa.**
- **Două circuite de răcire separate**: secțiunile de răcire și congelare pot fi controlate separat

Date tehnice

Clasa de eficiență energetică (Regulament (UE) 2017/1369)[1]: ..... D
Consumul mediu anual de energie în kWh/a[2]: ..... 184 KWh/an
Suma volumului compartimentelor pentru alimente congelate : .. 75 l
Suma volumului compartimentelor pentru alimente necongelate: 215 l
Emisiile acustice în aer: ..... 34 dB(A) re 1pW
Clasa emisiilor acustice în aer: ..... B
Tip constructiv: ..... incorporat
Opțiuni panou decor: ..... Nu este posibil
Inaltime: ..... 1935 mm
Lățime produs: ..... 558 mm
Adâncime produs: ..... 548 mm
Dimensiuni nișă (IxLxA): ..... 1940x560x550 mm
Greutate netă: ..... 62.2 kg
Cod EAN: 4242005386659
Amperaj: ..... 10 A
Deschidere ușă (poziție balamale): ..... Inversabil la dreapta
Tensiune: ..... 220-240 V
Frecvență: ..... 50 Hz
Lungime cablu de alimentare: ..... 230 cm
Numar de compresoare: 1
Numar circuiter frigorifice independente: 2
Frigider cu ventilator interior: ..... Nu
Balamale reversibile: ..... Da
Număr rafturi reglabile - Frigider: 3
Rafturi pentru sticle: ..... Da
Sistem NoFrost (fara gheata): ..... Congelator
Tip de instalare: ..... Complet integrat

4 242005 386659

[1] Scală a claselor de eficiență energetică de la A la G
[2] Valoare determinată pe baza testului standard de 24 de ore. Consumul efectiv poate varia în funcție de utilizare și de poziționarea aparatului.
[3] Comparație între o combină frigorifica Bosch XL (KIN96xxx) și modelul standard (KIN86xxx).

Seria 4, Combină frigorifică încorporabilă, 193.5 x 55.8 cm, Balama plată
KIN96SFD0

Combină frigorifică încorporabilă volum cu 12% mai mare, sistem VitaFresh XXL <0°C>, No Frost si sistem de avertizare in caz de eroare, pentru o depozitare optimă.

Repere
- Dimensiuni aparat: 1935x558x548 mm
- Clasa de eficiență energetică (Regulament (UE) 2017/1369)[1]: D
- No Frost (fără gheață)
- Suma volumului compartimentelor pentru alimente necongelate: 215 l
- Suma volumului compartimentelor pentru alimente congelate : 75 l
- Emisiile acustice în aer: 34 dB(A) re 1pW
- Sistem de prospețime: VitaFresh

Detalii generale
- Culoare principală aparat: Fără
- Deschidere ușă (poziție balamale): Inversabil la dreapta
- Tip balama: Balama plată
- Decongelare automată: No Frost (Congelator)
- Dispenser: Fără
- Elemente de comandă și indicatori: Buton
- Volumul total al produsului: 290 l
- Clasa de eficiență energetică (Regulament (UE) 2017/1369)[2]: D
- Consumul mediu anual de energie în kWh/a[3]: 184 KWh/an
- Suma volumului compartimentelor pentru alimente necongelate: 215 l
- Suma volumului compartimentelor pentru alimente congelate : 75 l
- Emisiile acustice în aer: 34 dB(A) re 1pW
- Clasa emisiilor acustice în aer: B
- Clasa Climatică: Subtropical, Temperat, Temperat extins
- Tensiune: 220-240 V
- Accesorii incluse: 1 x tavă pentru cuburi gheață

Dimensiuni și greutate
- Dimensiuni aparat: 1935x558x548 mm
- Dimensiuni aparat ambalat: 2020x620x630 mm
- Înălțime minimă pentru instalare: 1940 mm
- Înălțime maximă pentru instalare: 1940 mm
- Latime minimă pentru instalare: 560 mm
- Latime maximă pentru instalare: 560 mm
- Adâncime pentru instalare: 550 mm
- Greutate netă: 62,2 kg
- Greutate brută: 66,7 kg
- Lungime cablu de alimentare: 230 cm

Caracteristici specifice
- Sistem de prospețime: VitaFresh
- Extrem de silențios
- Flex Interior
- Tip raft suport sticle: 1 gratar suport sticlă
- Tipul de afișaj: Afișaj LED
- Super racire
- superFreezing

Răcire
- Număr de rafturi în frigider: 4
- Număr rafturi reglabile - Frigider: 3
- Număr de suporturi pe ușă - Frigider: 4
- Putere iluminare (W) - Frigider: LED

Congelare
- Marcaj stele: 4
- Durata păstrare alimente în cazul unei pene de curent (h): 11 h
- Număr sertare de congelare: 3
- Număr compartimente de congelare cu clapeta de acces: 0
- Număr tavite pentru cuburi gheata: 1

Conectivitate

[1] Scală a claselor de eficiență energetică de la A la G
[2] Scală a claselor de eficiență energetică de la A la G
[3] Valoare determinată pe baza testului standard de 24 de ore. Consumul efectiv poate varia în funcție de utilizare și de poziționarea aparatului.

Seria 4, Combină frigorifică încorporabilă, 193.5 x 55.8 cm, Balama plată
KIN96SFD0

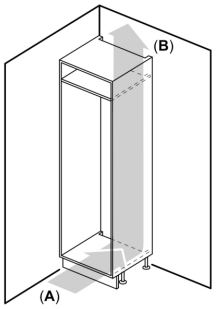

A: Orificiu de admisie a aerului ≥ 200 cm²; opţiuni de ventilaţie
B: Orificiu de evacuare a aerului ≥ 200 cm²; opţiuni de ventilaţie

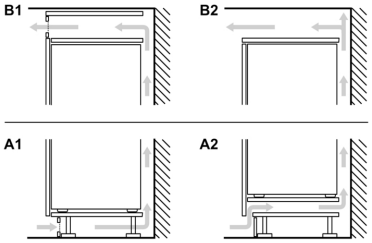

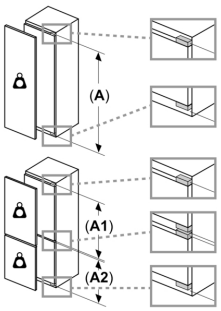

Greutate maximă permisă a panourilor frontale ale unităţii
Panouri frontale montate ale unităţii, care depăşesc greutatea permisă şi care ar putea provoca deteriorări şi perturbarea funcţionării balamalelor
Greutate
A: Înălţimea uşii aparatului, inclusiv balamalele, în mm

B: Balama neamortizată, panou frontal unitate, în kg

C: Balama amortizată, panou frontal unitate, în kg

D: Sarcină suplimentară posibilă în kg cu kit-ul pentru sarcini grele

A	B	C	D
1500-1750	22	22	
720-1400	19	19	
A1	15	19	B+5 / C+5
A2	15	19	

Dimensiuni în mm

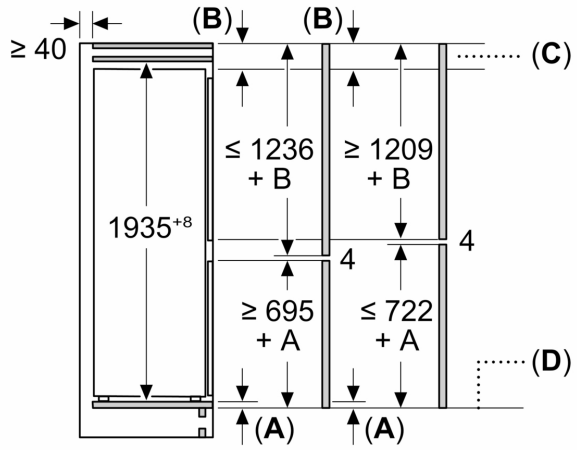

C: Suspendare panou frontal

D: Margine inferioară a panoului frontal

Dimensiuni în mm

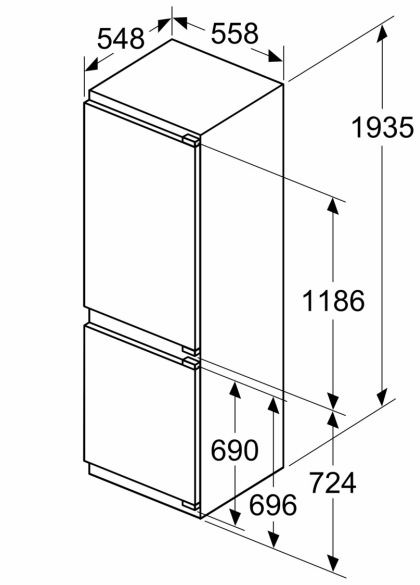

Dimensiuni în mm

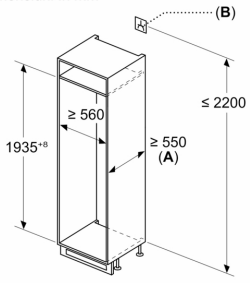

A: ≥ 560 mm (recomandat)

B: Priză electrică

Dimensiuni în mm
Deschidere recomandată pentru balama plată

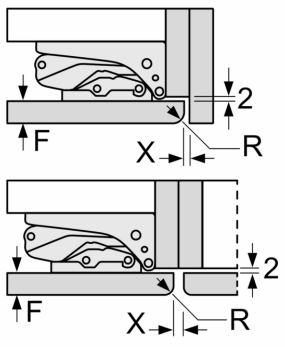

F	R	X
16-19	0-3	2,5
20	0-1	3
	2-3	2,5
21	0-1	3
	2-3	2,5
22	0	4
	1	3,5
	2-3	3

Trebuie respectată deschiderea recomandată în tabel pentru a se asigura o deschidere fără coliziuni a uşii aparatului şi pentru a se preveni deteriorarea mobilierului din bucătărie.