Seria 2, Combină frigorifică încorporabilă, 193.5 x 54.1 cm, Balama culisantă
KIN96NSE0









Combina frigorifica încorporabilă, extra spațioasă, cu un volum de răcire cu 11% mai mare, include sertarul generos Multi Box XXL pentru fructe și legume, tehnologia No Frost și semnal de avertizare pentru erori – toate concepute pentru o depozitare optimă a alimentelor

- **Ai cu 11%volum suplimentar de depozitare datorită unui design mai înalt.** [3]
- **Cool Airflow**: circulație optimă a aerului și un nivel constant al temperaturii în zona de răcire.
- **No Frost**: nu va mai fi necesar să dezgheți congelatorul.
- **Primești o alertă dacă uiți să închizi ușa.**
- **Păstrează alimentele perfect vizibile..**

Date tehnice

Clasa de eficiență energetică (Regulament (UE) 2017/1369)[1]: ..... E
Consumul mediu anual de energie în kWh/a[2]: .....231 KWh/an
Suma volumului compartimentelor pentru alimente congelate : ..75 l
Suma volumului compartimentelor pentru alimente necongelate: 215 l
Emisiile acustice în aer: .....34 dB(A) re 1pW
Clasa emisiilor acustice în aer: ..... B
Tip constructiv: .....incorporat
Opțiuni panou decor: ..... Nu este posibil
Inaltime: .....1935 mm
Lățime produs: .....541 mm
Adâncime produs: ..... 548 mm
Dimensiuni nișă (IxLxA): .....1940x560x550 mm
Greutate netă: ..... 56.2 kg
Cod EAN: 4242005359486
Amperaj: ..... 10 A
Deschidere ușă (poziție balamale): .....Inversabil la dreapta
Tensiune: .....220-240 V
Frecvență: ..... 50 Hz
Lungime cablu de alimentare: ..... 230 cm
Numar de compresoare: 1
Numar circuiter frigorifice independente: 2
Frigider cu ventilator interior: .....Nu
Balamale reversibile: ..... Da
Număr rafturi reglabile - Frigider: 4
Rafturi pentru sticle: .....Nu
Sistem NoFrost (fara gheata): .....Congelator
Tip de instalare: ..... Complet integrat

4 242005 359486

[1] Scală a claselor de eficiență energetică de la A la G
[2] Valoare determinată pe baza testului standard de 24 de ore. Consumul efectiv poate varia în funcție de utilizare și de poziționarea aparatului.
[3] Comparație între o combină frigorifica Bosch XL (KIN96xxx) și modelul standard (KIN86xxx).

Seria 2, Combină frigorifică încorporabilă, 193.5 x 54.1 cm, Balama culisantă
KIN96NSE0

Combina frigorifica încorporabilă, extra spațioasă, cu un volum de răcire cu 11% mai mare, include sertarul generos Multi Box XXL pentru fructe și legume, tehnologia No Frost și semnal de avertizare pentru erori – toate concepute pentru o depozitare optimă a alimentelor

Repere
- Dimensiuni aparat: 1935x541x548 mm
- Clasa de eficiență energetică (Regulament (UE) 2017/1369)[1]: E
- No Frost (fără gheață)
- Suma volumului compartimentelor pentru alimente necongelate: 215 l
- Suma volumului compartimentelor pentru alimente congelate : 75 l
- Emisiile acustice în aer: 34 dB(A) re 1pW

Detalii generale
- Culoare principală aparat: Fără
- Deschidere ușă (poziție balamale): Inversabil la dreapta
- Tip balama: Balama culisantă
- Decongelare automată: No Frost (Congelator)
- Dispenser: Fără
- Elemente de comandă și indicatori: Buton
- Volumul total al produsului: 290 l
- Clasa de eficiență energetică (Regulament (UE) 2017/1369)[2]: E
- Consumul mediu anual de energie în kWh/a[3]: 231 KWh/an
- Suma volumului compartimentelor pentru alimente necongelate: 215 l
- Suma volumului compartimentelor pentru alimente congelate : 75 l
- Emisiile acustice în aer: 34 dB(A) re 1pW
- Clasa emisiilor acustice în aer: B
- Clasa Climatică: Subtropical, Temperat, Temperat extins
- Tensiune: 220-240 V
- Accesorii incluse: 1 x tavă pentru cuburi gheață

Dimensiuni și greutate
- Dimensiuni aparat: 1935x541x548 mm
- Dimensiuni aparat ambalat: 2020x620x630 mm
- Înălțime minimă pentru instalare: 1940 mm
- Înălțime maximă pentru instalare: 1940 mm
- Latime minimă pentru instalare: 560 mm
- Latime maximă pentru instalare: 560 mm
- Adâncime pentru instalare: 550 mm
- Greutate netă: 56,2 kg
- Greutate brută: 60,6 kg
- Lungime cablu de alimentare: 230 cm

Caracteristici specifice
- Extrem de silențios
- Flex Interior
- Tipul de afișaj: Afișaj LED
- Super racire
- superFreezing

Răcire
- Număr de rafturi în frigider: 5
- Număr rafturi reglabile - Frigider: 4
- Număr de suporturi pe ușă - Frigider: 4
- Putere iluminare (W) - Frigider: LED

Congelare
- Marcaj stele: 4
- Durata păstrare alimente în cazul unei pene de curent (h): 10 h
- Număr sertare de congelare: 3
- Număr compartimente de congelare cu clapeta de acces: 0
- Număr tavite pentru cuburi gheata: 1

Conectivitate

[1] Scală a claselor de eficiență energetică de la A la G

[2] Scală a claselor de eficiență energetică de la A la G

[3] Valoare determinată pe baza testului standard de 24 de ore. Consumul efectiv poate varia în funcție de utilizare și de poziționarea aparatului.

Seria 2, Combină frigorifică încorporabilă, 193.5 x 54.1 cm, Balama culisantă
KIN96NSE0

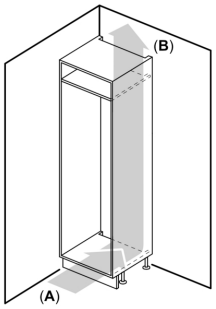

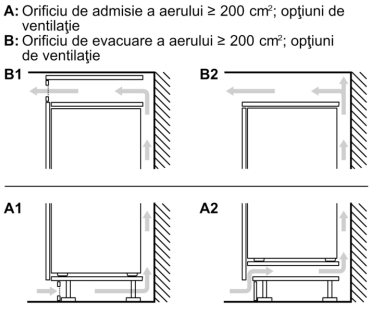

Dimensiuni în mm

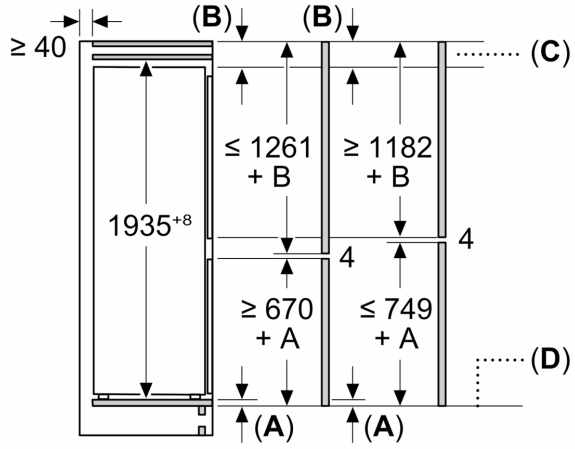

C: Suspendare panou frontal

D: Margine inferioară a panoului frontal

Dimensiuni în mm

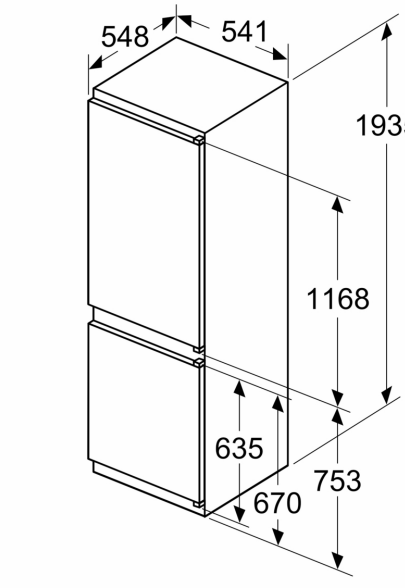

Dimensiuni în mm

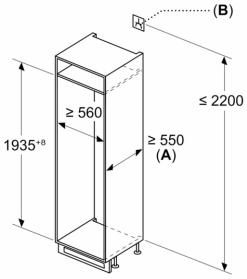

A: ≥ 560 mm (recomandat)

B: Priză electrică