Seria 6, Combină frigorifică încorporabilă, 177.2 x 55.8 cm, Balama plată cu închidere amortizată KIN86SDD0







accent|line

Combina frigorifică încorporabilă No Frost cu VitaFresh XXL <0°> și nivel constant de temperatură păstrează alimentele proaspete pentru mai mult timp. Toate produsele dumneavoastră sunt congelate fără gheață și vizibile datorită iluminării suplimentare a congelatorului.

- **No Frost**: nu va mai fi necesar să dezgheți congelatorul.
- **Freezer Light**: Iluminare puternică în interiorul congelatorului.
- **Flex Shelf**: spațiu pentru sticle și boluri, cu rafturi din sticlă care pot fi separate și glisate dedesubt sau pliate spre peretele din spate.
- **Cool Airflow**: circulație optimă a aerului și un nivel constant al temperaturii în zona de răcire.
- **Păstrează alimentele perfect vizibile..**

Date tehnice

Clasa de eficiență energetică (Regulament (UE) 2017/1369)[1]: ..... D
Consumul mediu anual de energie în kWh/a[2]: ..... 186 KWh/an
Suma volumului compartimentelor pentru alimente congelate : .. 76 l
Suma volumului compartimentelor pentru alimente necongelate: 184 l
Emisiile acustice în aer: ..... 35 dB(A) re 1pW
Clasa emisiilor acustice în aer: ..... B
Tip constructiv: ..... incorporat
Opțiuni panou decor: ..... Nu este posibil
Inaltime: ..... 1772 mm
Lățime produs: ..... 558 mm
Adâncime produs: ..... 548 mm
Dimensiuni nișă (IxLxA): ..... 1775x560x550 mm
Greutate netă: ..... 58.7 kg
Cod EAN: 4242005359004
Amperaj: ..... 10 A
Deschidere ușă (poziție balamale): ..... Inversabil la dreapta
Tensiune: ..... 220-240 V
Frecvență: ..... 50 Hz
Lungime cablu de alimentare: ..... 230 cm
Numar de compresoare: 1
Numar circuiter frigorifice independente: 2
Frigider cu ventilator interior: ..... Nu
Balamale reversibile: ..... Da
Număr rafturi reglabile - Frigider: 2
Rafturi pentru sticle: ..... Da
Sistem NoFrost (fara gheata): ..... Congelator
Tip de instalare: ..... Complet integrat

4 242005 359004

[1] Scală a claselor de eficiență energetică de la A la G
[2] Valoare determinată pe baza testului standard de 24 de ore. Consumul efectiv poate varia în funcție de utilizare și de poziționarea aparatului.

Seria 6, Combină frigorifică încorporabilă, 177.2 x 55.8 cm, Balama plată cu închidere amortizată KIN86SDD0

Combina frigorifică încorporabilă No Frost cu VitaFresh XXL <0°> și nivel constant de temperatură păstrează alimentele proaspete pentru mai mult timp. Toate produsele dumneavoastră sunt congelate fără gheață și vizibile datorită iluminării suplimentare a congelatorului.

Repere
- Dimensiuni aparat: 1772x558x548 mm
- Clasa de eficiență energetică (Regulament (UE) 2017/1369)[1]: D
- No Frost (fără gheață)
- Suma volumului compartimentelor pentru alimente necongelate: 184 l
- Suma volumului compartimentelor pentru alimente congelate : 76 l
- Emisiile acustice în aer: 35 dB(A) re 1pW
- Sistem de prospețime: VitaFresh
- Lista de avertizări: Creșterea temperaturii, Ușă deschisă la compartimentul frigider

Detalii generale
- Culoare principală aparat: Fără
- Deschidere ușă (poziție balamale): Inversabil la dreapta
- Tip balama: Balama plată cu închidere amortizată
- Decongelare automată: No Frost (Congelator)
- Dispenser: Fără
- Elemente de comandă și indicatori: Buton
- Volumul total al produsului: 260 l
- Clasa de eficiență energetică (Regulament (UE) 2017/1369)[2]: D
- Consumul mediu anual de energie în kWh/a[3]: 186 KWh/an
- Suma volumului compartimentelor pentru alimente necongelate: 184 l
- Suma volumului compartimentelor pentru alimente congelate : 76 l
- Emisiile acustice în aer: 35 dB(A) re 1pW
- Clasa emisiilor acustice în aer: B
- Clasa Climatică: Subtropical, Temperat, Temperat extins
- Tensiune: 220-240 V
- Accesorii incluse: 1 x tavă pentru cuburi gheață

Dimensiuni și greutate
- Dimensiuni aparat: 1772x558x548 mm
- Dimensiuni aparat ambalat: 1840x610x640 mm
- Înălțime minimă pentru instalare: 1775 mm
- Înălțime maximă pentru instalare: 1775 mm
- Latime minimă pentru instalare: 560 mm
- Latime maximă pentru instalare: 560 mm
- Adâncime pentru instalare: 550 mm
- Greutate netă: 58,7 kg
- Greutate brută: 63,0 kg
- Lungime cablu de alimentare: 230 cm

Caracteristici specifice
- Sistem de prospețime: VitaFresh
- Extrem de silențios
- Tip raft suport sticle: 1 gratar suport sticlă
- Lista de avertizări: Creșterea temperaturii, Ușă deschisă la compartimentul frigider
- Tipul de afișaj: Afișaj LED
- Super racire
- superFreezing

Răcire
- Număr de rafturi în frigider: 3
- Număr rafturi reglabile - Frigider: 2
- Număr de suporturi pe ușă - Frigider: 3
- Putere iluminare (W) - Frigider: LED

Congelare
- Marcaj stele: 4
- Durata păstrare alimente în cazul unei pene de curent (h): 11 h
- Număr sertare de congelare: 3
- Număr compartimente de congelare cu clapeta de acces: 0
- Număr tavite pentru cuburi gheata: 1
- Lumină LED cu lumină congelator

Conectivitate

[1] Scală a claselor de eficiență energetică de la A la G

[2] Scală a claselor de eficiență energetică de la A la G

[3] Valoare determinată pe baza testului standard de 24 de ore. Consumul efectiv poate varia în funcție de utilizare și de poziționarea aparatului.

Seria 6, Combină frigorifică încorporabilă, 177.2 x 55.8 cm, Balama plată cu închidere amortizată
KIN86SDD0

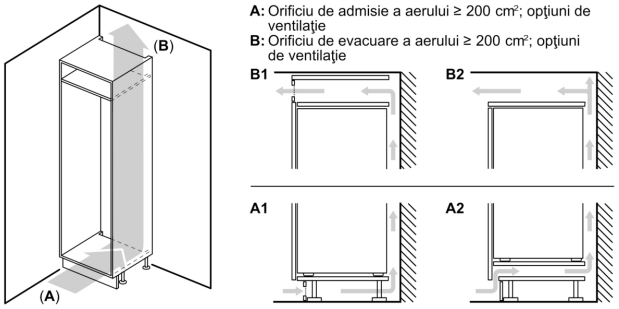

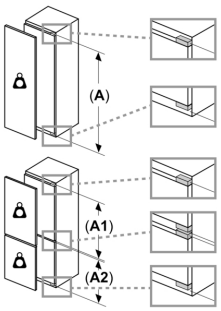

Greutate maximă permisă a panourilor frontale ale unităţii
Panouri frontale montate ale unităţii, care depăşesc greutatea permisă şi care ar putea provoca deteriorări şi perturbarea funcţionării balamalelor
Greutate
A: Înălţimea uşii aparatului, inclusiv balamalele, în mm
B: Balama neamortizată, panou frontal unitate, în kg
C: Balama amortizată, panou frontal unitate, în kg
D: Sarcină suplimentară posibilă în kg cu kit-ul pentru sarcini grele

A	B	C	D
1500-1750	22	22	B+5 / C+5
720-1400	19	19	
A1	15	19	
A2	15	19	

Dimensiuni în mm

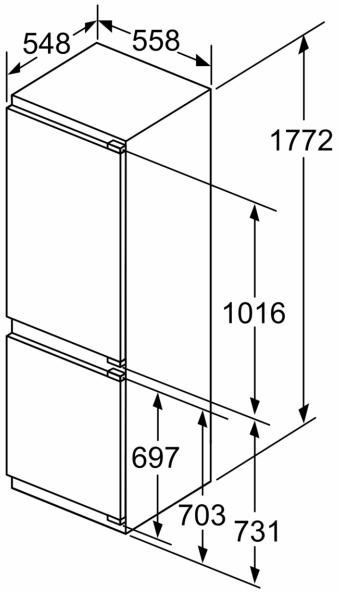

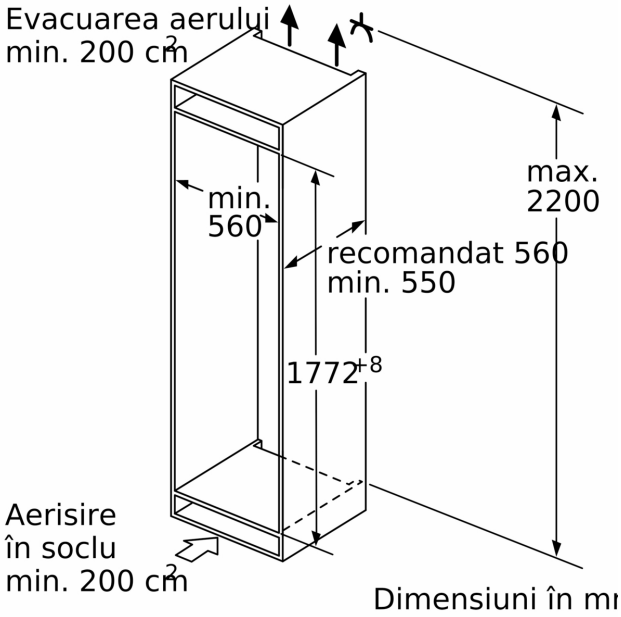

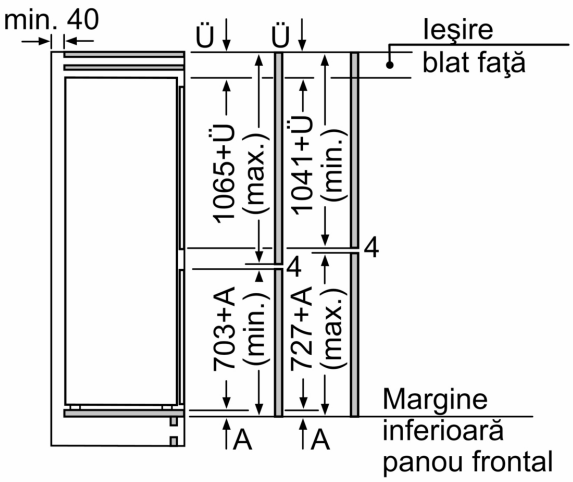

Dimensiunile indicate ale uşii mobilei sunt valabile pentru o distanţiere a uşii de 4 mm.

Dimensiuni în mm

Dimensiuni în mm
Deschidere recomandată pentru balama plată

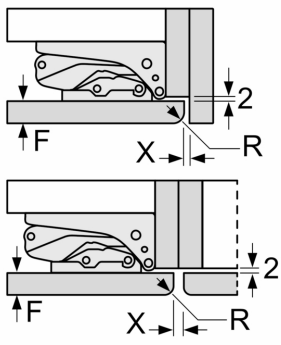

F	R	X
16-19	0-3	2,5
20	0-1	3
	2-3	2,5
21	0-1	3
	2-3	2,5
22	0	4
	1	3,5
	2-3	3

Trebuie respectată deschiderea recomandată în tabel pentru a se asigura o deschidere fără coliziuni a uşii aparatului şi pentru a se preveni deteriorarea mobilierului din bucătărie.