Seria 4, Combină frigorifică independentă, 203 x 70 cm, antracit, Total No Frost
KGN49OCAF













Amprentă de carbon mai mică cu Green Collection: produsă cu materiale cu emisii reduse de CO_2. Clasa de eficiență energetică A, VitaFresh XXL <0°C> și Total No Frost.

- **Green Collection**: amprentă de CO_2 cu 50% mai redusă datorită materialelor utilizate în producție. [3]
- **Clasa de eficiență energetică A**: consumi mai puțină electricitate.
- **Fără dezghețare & fără picături pe peretele din spate.**
- **Perete posterior lucios, cu Multi Airflow**: aerul proaspăt circulă uniform pentru a menține temperaturi constante.
- **Primești o alertă dacă uiți să închizi ușa.**

Date tehnice

Clasa de eficiență energetică (Regulament (UE) 2017/1369)[1]: ..... A
Consumul mediu anual de energie în kWh/a[2]: ..... 122 KWh/an
Suma volumului compartimentelor pentru alimente congelate : 129 l
Suma volumului compartimentelor pentru alimente necongelate: 311 l
Emisiile acustice în aer: ..... 29 dB(A) re 1pW
Clasa emisiilor acustice în aer: ..... A
Tip constructiv: ..... Independent
Opțiuni panou decor: ..... Nu este posibil
Inaltime: ..... 2030 mm
Lățime produs: ..... 700 mm
Adâncime produs: ..... 667 mm
Dimensiuni nișă (IxLxA): ..... GENERAL.N_A mm
Greutate netă: ..... 108.9 kg
Cod EAN: 4242005506637
Amperaj: ..... 10 A
Deschidere ușă (poziție balamale): ..... Inversabil la dreapta
Tensiune: ..... 220-240 V
Frecvență: ..... 50 Hz
Lungime cablu de alimentare: ..... 220 cm
Numar de compresoare: 1
Numar circuiter frigorifice independente: 2
Frigider cu ventilator interior: ..... Nu
Balamale reversibile: ..... Da
Număr rafturi reglabile - Frigider: 3
Rafturi pentru sticle: ..... Da
Sistem NoFrost (fara gheata): ..... Frigider și congelator
Tip de instalare: ..... Independent(ă)

4 242005 506637

[1] Scală a claselor de eficiență energetică de la A la G
[2] Valoare determinată pe baza testului standard de 24 de ore. Consumul efectiv poate varia în funcție de utilizare și de poziționarea aparatului.
[3] Comparativ cu o combină frigorifică Bosch echivalent, realizată din materiale convenționale (dimensiune standard: KGN39VXAT, dimensiune XL: KGN492IAF). Calculul amprentei de carbon a materialelor utilizate în producție (fără ambalaj) se bazează pe standardul ISO 14067. În procesul de producție, materialul cu emisii reduse de CO_2 este parțial amestecat cu material convențional, însă este alocat combinelor frigorifice Bosch Green Collection prin metoda balanței de masă, conform standardului ISO 22095. Aceasta înseamnă că un produs certificat prin balanță de masă poate conține, din punct de vedere strict fizic, o cantitate mai mică de materiale cu emisii reduse de CO_2 sau chiar să nu conțină deloc astfel de materiale. Informațiile au fost verificate și confirmate de TÜV Rheinland.

Seria 4, Combină frigorifică independentă, 203 x 70 cm, antracit, Total No Frost
KGN49OCAF

Amprentă de carbon mai mică cu Green Collection: produsă cu materiale cu emisii reduse de CO_2. Clasa de eficiență energetică A, VitaFresh XXL <0°C> și Total No Frost.

Repere
- Dimensiuni aparat: 2030x700x667 mm
- Clasa de eficiență energetică (Regulament (UE) 2017/1369)[1]: A
- No Frost (fără gheață)
- Suma volumului compartimentelor pentru alimente necongelate: 311 l
- Suma volumului compartimentelor pentru alimente congelate : 129 l
- Emisiile acustice în aer: 29 dB(A) re 1pW
- Sistem de prospețime: VitaFresh
- Lista de avertizări: Creșterea temperaturii, Ușă deschisă la compartimentul frigider

Detalii generale
- Culoare principală aparat: antracit
- Deschidere ușă (poziție balamale): Inversabil la dreapta
- Tip mâner ușă: mâner vertical integrat
- Decongelare automată: Total No Frost
- Dispenser: Fără
- Elemente de comandă și indicatori: Buton
- Volumul total al produsului: 440 l
- Clasa de eficiență energetică (Regulament (UE) 2017/1369)[2]: A
- Consumul mediu anual de energie în kWh/a[3]: 122 KWh/an
- Suma volumului compartimentelor pentru alimente necongelate: 311 l
- Suma volumului compartimentelor pentru alimente congelate : 129 l
- Emisiile acustice în aer: 29 dB(A) re 1pW
- Clasa emisiilor acustice în aer: A
- Clasa Climatică: Subtropical, Temperat, Temperat extins, tropical
- Tensiune: 220-240 V
- Accesorii incluse: 2 x acumulator pentru răcire, 1 x tavă pentru cuburi gheață

Dimensiuni și greutate
- Dimensiuni aparat: 2030x700x667 mm
- Dimensiuni aparat ambalat: 2095x760x780 mm
- Greutate netă: 108,9 kg
- Greutate brută: 115,6 kg
- Lungime cablu de alimentare: 220 cm

Caracteristici specifice
- Sistem de prospețime: VitaFresh
- Extrem de silențios
- Flex Interior
- Tip raft suport sticle: 1 gratar suport sticlă
- Lista de avertizări: Creșterea temperaturii, Ușă deschisă la compartimentul frigider
- Total No Frost
- Tipul de afișaj: Afișaj LED
- Super racire
- superFreezing

Răcire
- Număr de rafturi în frigider: 5
- Număr rafturi reglabile - Frigider: 3
- Număr de suporturi pe ușă - Frigider: 4
- Putere iluminare (W) - Frigider: LED with soft start

Congelare
- Marcaj stele: 4
- Durata păstrare alimente în cazul unei pene de curent (h): 24 h
- Număr sertare de congelare: 3
- Număr compartimente de congelare cu clapeta de acces: 0
- Număr tavite pentru cuburi gheata: 1

Conectivitate

[1] Scală a claselor de eficiență energetică de la A la G

[2] Scală a claselor de eficiență energetică de la A la G

[3] Valoare determinată pe baza testului standard de 24 de ore. Consumul efectiv poate varia în funcție de utilizare și de poziționarea aparatului.

Seria 4, Combină frigorifică independentă, 203 x 70 cm, antracit, Total No Frost
KGN49OCAF

Dimensiuni în mm

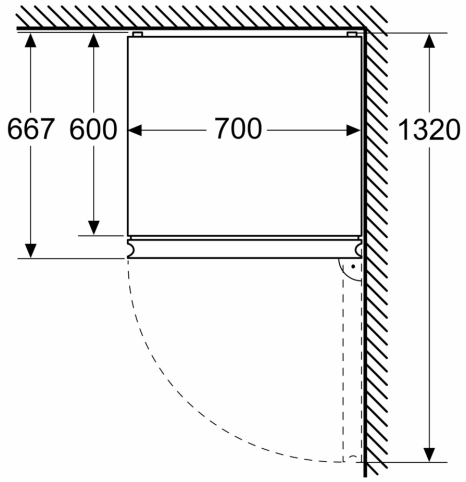

Dimensiuni în mm

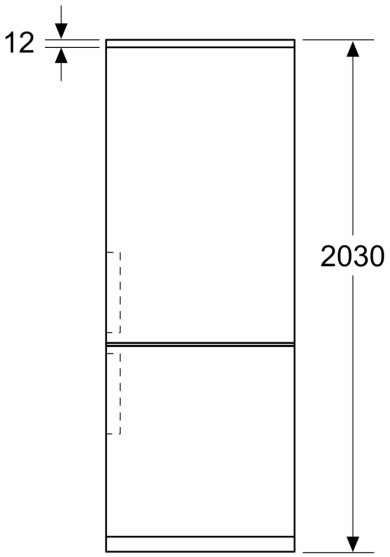

Dimensiuni în mm

