Seria 6, Combină frigorifică independentă, 203 x 70 cm, Black, Total No Frost
KGN49LBCF

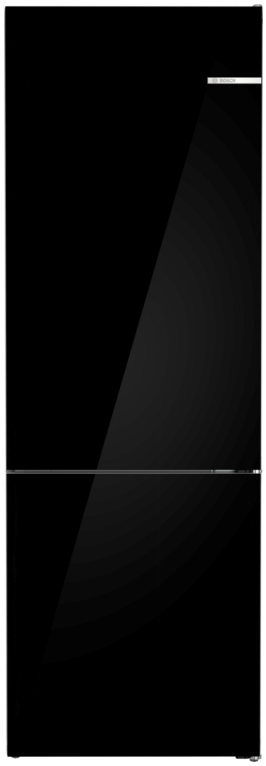







Combina frigorifică Total NoFrost XXL cu VitaFresh: păstrează alimentele proaspete proaspete pentru mai mult timp

- **VitaFresh XXL<0°C>**: păstrează alimentele proaspete pentru mai mult timp in sertarele generoase cu temperatură controlată.
- **Flex Interior**: personalizează spațiul frigiderului așa cu dorești.
- **Perete posterior metalic cu sistem Multi Airflow**: distribuie uniform aerul rece și proaspăt pentru a menține o temperatură constantă.
- **PerfectFit**: poziționează aparatul frigorific chiar lângă perete sau într-o nișă.
- **Păstrează alimentele perfect vizibile..**

Date tehnice

Clasa de eficiență energetică (Regulament (UE) 2017/1369)[1]: C
Consumul mediu anual de energie în kWh/a[2]: ..... 178 KWh/an
Suma volumului compartimentelor pentru alimente congelate : 129 l
Suma volumului compartimentelor pentru alimente necongelate: 311 l
Emisiile acustice în aer: ..... 35 dB(A) re 1pW
Clasa emisiilor acustice în aer: ..... B
Tip constructiv: ..... Independent
Opțiuni panou decor: ..... Nu este posibil
Inaltime: ..... 2030 mm
Lățime produs: ..... 700 mm
Adâncime produs: ..... 667 mm
Dimensiuni nișă (IxLxA): ..... GENERAL.N_A mm
Greutate netă: ..... 95.5 kg
Cod EAN: 4242005291984
Amperaj: ..... 10 A
Deschidere ușă (poziție balamale): ..... Inversabil la dreapta
Tensiune: ..... 220-240 V
Frecvență: ..... 50 Hz
Lungime cablu de alimentare: ..... 226 cm
Numar de compresoare: 1
Numar circuiter frigorifice independente: 2
Frigider cu ventilator interior: ..... Nu
Balamale reversibile: ..... Da
Număr rafturi reglabile - Frigider: 3
Rafturi pentru sticle: ..... Da
Sistem NoFrost (fara gheata): ..... Frigider și congelator
Tip de instalare: ..... Independent(ă)

4 242005 291984

[1] Scală a claselor de eficiență energetică de la A la G
[2] Valoare determinată pe baza testului standard de 24 de ore. Consumul efectiv poate varia în funcție de utilizare și de poziționarea aparatului.

Seria 6, Combină frigorifică independentă, 203 x 70 cm, Black, Total No Frost
KGN49LBCF

Combina frigorifică Total NoFrost XXL cu VitaFresh: păstrează alimentele proaspete proaspete pentru mai mult timp

Repere
- Dimensiuni aparat: 2030x700x667 mm
- Clasa de eficiență energetică (Regulament (UE) 2017/1369)[1]: C
- No Frost (fără gheață)
- Suma volumului compartimentelor pentru alimente necongelate: 311 l
- Suma volumului compartimentelor pentru alimente congelate : 129 l
- Emisiile acustice în aer: 35 dB(A) re 1pW
- Sistem de prospețime: VitaFresh
- Lista de avertizări: Creșterea temperaturii, Ușă deschisă la compartimentul frigider

Detalii generale
- Culoare principală aparat: Negru
- Deschidere ușă (poziție balamale): Inversabil la dreapta
- Tip mâner ușă: mâner vertical integrat
- Decongelare automată: Total No Frost
- Dispenser: Fără
- Elemente de comandă și indicatori: Buton
- Volumul total al produsului: 440 l
- Clasa de eficiență energetică (Regulament (UE) 2017/1369)[2]: C
- Consumul mediu anual de energie în kWh/a[3]: 178 KWh/an
- Suma volumului compartimentelor pentru alimente necongelate: 311 l
- Suma volumului compartimentelor pentru alimente congelate : 129 l
- Emisiile acustice în aer: 35 dB(A) re 1pW
- Clasa emisiilor acustice în aer: B
- Clasa Climatică: Subtropical, Temperat, Temperat extins, tropical
- Tensiune: 220-240 V
- Accesorii incluse: 1 x tavă pentru cuburi gheață

Dimensiuni și greutate
- Dimensiuni aparat: 2030x700x667 mm
- Dimensiuni aparat ambalat: 2095x760x780 mm
- Greutate netă: 95,5 kg
- Greutate brută: 102,2 kg
- Lungime cablu de alimentare: 226 cm

Caracteristici specifice
- Sistem de prospețime: VitaFresh
- Extrem de silențios
- Flex Interior
- Tip raft suport sticle: 1 gratar suport sticlă
- Lista de avertizări: Creșterea temperaturii, Ușă deschisă la compartimentul frigider
- Total No Frost
- Tipul de afișaj: Afișaj LED
- Super racire
- superFreezing

Răcire
- Număr de rafturi în frigider: 5
- Număr rafturi reglabile - Frigider: 3
- Număr de suporturi pe ușă - Frigider: 5
- Putere iluminare (W) - Frigider: LED with soft start

Congelare
- Marcaj stele: 4
- Durata păstrare alimente în cazul unei pene de curent (h): 18 h
- Număr sertare de congelare: 3
- Număr compartimente de congelare cu clapeta de acces: 0
- Număr tavite pentru cuburi gheata: 1

Conectivitate

[1] Scală a claselor de eficiență energetică de la A la G

[2] Scală a claselor de eficiență energetică de la A la G

[3] Valoare determinată pe baza testului standard de 24 de ore. Consumul efectiv poate varia în funcție de utilizare și de poziționarea aparatului.

Seria 6, Combină frigorifică independentă, 203 x 70 cm, Black, Total No Frost
KGN49LBCF

Dimensiuni în mm

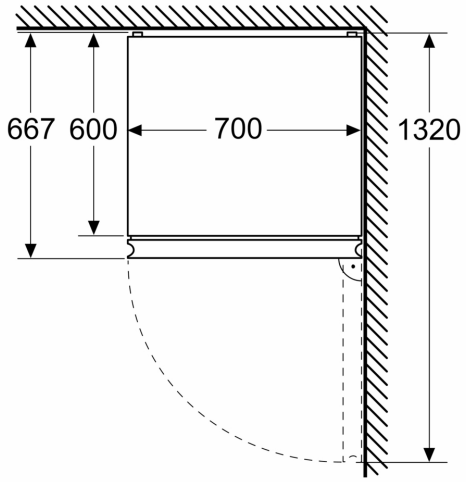

Dimensiuni în mm

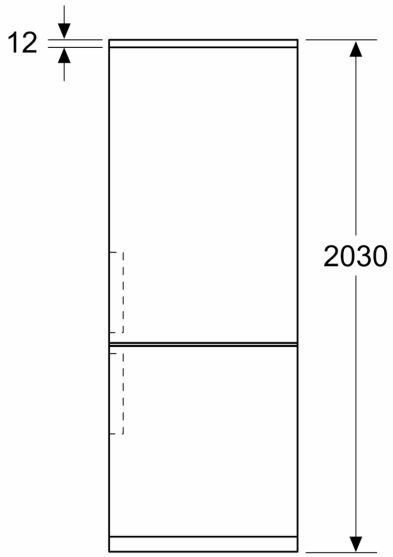

Dimensiuni în mm

