Seria 4, Combină frigorifică independentă, 203 x 60 cm, Inox
KGN39VIBT





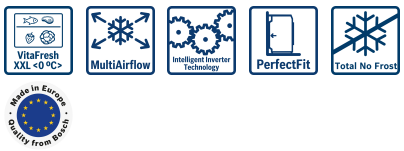

Combina frigorifică Total NoFrost cu sistem VitaFresh: păstrează prospețimea alimentelor pe o perioadă îndelungată.

- **VitaFresh XXL<0°C>**: păstrează alimentele proaspete pentru mai mult timp in sertarele generoase cu temperatură controlată.
- **Perete posterior lucios, cu Multi Airflow**: aerul proaspăt circulă uniform pentru a menține temperaturi constante.
- **Intelligent Inverter Technology**: protejează alimentele prin control rapid și precis al temperaturii
- **PerfectFit**: poziționează aparatul frigorific chiar lângă perete sau într-o nișă.
- **Fără dezgheţare & fără picături pe peretele din spate.**

Date tehnice

Clasa de eficienţă energetică (Regulament (UE) 2017/1369)[1]: ..... B
Consumul mediu anual de energie în kWh/a[2]: ..... 129 KWh/an
Suma volumului compartimentelor pentru alimente congelate : 103 l
Suma volumului compartimentelor pentru alimente necongelate: 260 l
Emisiile acustice în aer: ..... 33 dB(A) re 1pW
Clasa emisiilor acustice în aer: ..... B
Tip constructiv: ..... Independent
Opțiuni panou decor: ..... Nu este posibil
Inaltime: ..... 2030 mm
Lățime produs: ..... 600 mm
Adâncime produs: ..... 665 mm
Dimensiuni nișă (IxLxA): ..... GENERAL.N_A mm
Greutate netă: ..... 83.9 kg
Cod EAN: 4242005292066
Amperaj: ..... 10 A
Deschidere ușă (poziție balamale): ..... Inversabil la dreapta
Tensiune: ..... 220-240 V
Frecvență: ..... 50 Hz
Lungime cablu de alimentare: ..... 226 cm
Numar de compresoare: 1
Numar circuiter frigorifice independente: 2
Frigider cu ventilator interior: ..... Nu
Balamale reversibile: ..... Da
Număr rafturi reglabile - Frigider: 3
Rafturi pentru sticle: ..... Da
Sistem NoFrost (fara gheata): ..... Frigider și congelator
Tip de instalare: ..... Independent(ă)

4 242005 292066

[1] Scală a claselor de eficienţă energetică de la A la G
[2] Valoare determinată pe baza testului standard de 24 de ore. Consumul efectiv poate varia în funcție de utilizare și de poziționarea aparatului.

Seria 4, Combină frigorifică independentă, 203 x 60 cm, Inox KGN39VIBT

Combina frigorifică Total NoFrost cu sistem VitaFresh: păstrează prospețimea alimentelor pe o perioadă îndelungată.

Repere
- Dimensiuni aparat: 2030x600x665 mm
- Clasa de eficiență energetică (Regulament (UE) 2017/1369)[1]: B
- No Frost (fără gheață)
- Suma volumului compartimentelor pentru alimente necongelate: 260 l
- Suma volumului compartimentelor pentru alimente congelate : 103 l
- Emisiile acustice în aer: 33 dB(A) re 1pW
- Sistem de prospețime: VitaFresh
- Lista de avertizări: Creșterea temperaturii, Ușă deschisă la compartimentul frigider

Detalii generale
- Culoare principală aparat: Inox
- Deschidere ușă (poziție balamale): Inversabil la dreapta
- Tip mâner ușă: mâner tip bară verticală
- Decongelare automată: Total No Frost
- Dispenser: Fără
- Elemente de comandă și indicatori: Buton
- Volumul total al produsului: 363 l
- Clasa de eficiență energetică (Regulament (UE) 2017/1369)[2]: B
- Consumul mediu anual de energie în kWh/a[3]: 129 KWh/an
- Suma volumului compartimentelor pentru alimente necongelate: 260 l
- Suma volumului compartimentelor pentru alimente congelate : 103 l
- Emisiile acustice în aer: 33 dB(A) re 1pW
- Clasa emisiilor acustice în aer: B
- Clasa Climatică: Subtropical, Temperat, Temperat extins, tropical
- Accesorii incluse: 1 x tavă pentru cuburi gheață

Dimensiuni și greutate
- Dimensiuni aparat: 2030x600x665 mm
- Dimensiuni aparat ambalat: 2095x660x780 mm
- Greutate netă: 83,9 kg
- Greutate brută: 90,2 kg
- Lungime cablu de alimentare: 226 cm

Caracteristici specifice
- Sistem de prospețime: VitaFresh
- Extrem de silențios
- Flex Interior
- Tip raft suport sticle: 1 gratar suport sticlă
- Lista de avertizări: Creșterea temperaturii, Ușă deschisă la compartimentul frigider
- Total No Frost
- Tipul de afișaj: Afișaj LED
- Super racire
- superFreezing

Răcire
- Număr de rafturi în frigider: 5
- Număr rafturi reglabile - Frigider: 3
- Număr de suporturi pe ușă - Frigider: 4
- Putere iluminare (W) - Frigider: LED with soft start

Congelare
- Marcaj stele: 4
- Durata păstrare alimente în cazul unei pene de curent (h): 18 h
- Număr sertare de congelare: 3
- Număr compartimente de congelare cu clapeta de acces: 0
- Număr tavite pentru cuburi gheata: 1

Conectivitate

[1] Scală a claselor de eficiență energetică de la A la G
[2] Scală a claselor de eficiență energetică de la A la G
[3] Valoare determinată pe baza testului standard de 24 de ore. Consumul efectiv poate varia în funcție de utilizare și de poziționarea aparatului.

Seria 4, Combină frigorifică independentă, 203 x 60 cm, Inox
KGN39VIBT

Dimensiuni în mm

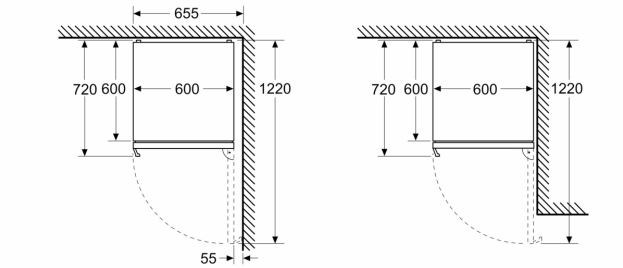

Dimensiuni în mm

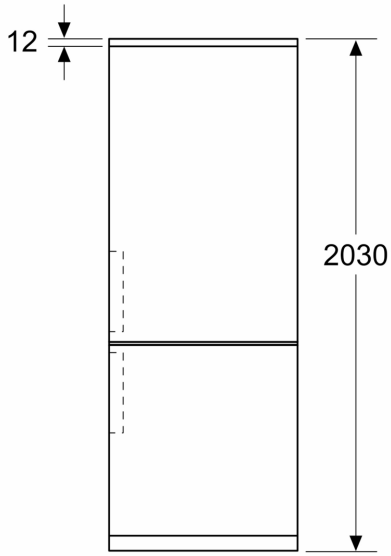

Dimensiuni în mm

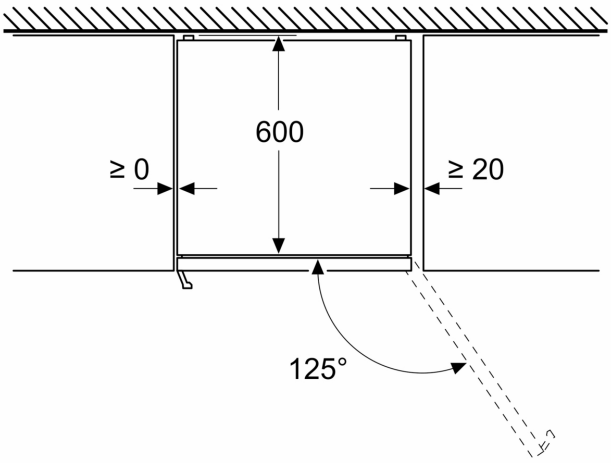

Dimensiuni în mm

