Seria 4, Combină frigorifică multi door, 183 x 90.5 cm, Inox
KFN96VPEA







Combina frigorifică Multi Door fridge freezer combination: pătrundeți într-o lume XXL a prospețimii cu VitaFresh <0°C> XXL. Spune adio dezghețării și bucură-te de avantajele răcirii eficiente.

- **Capacitate XXL**: spațiu suplimentar pentru alimentele proaspete
- **Fără dezghețare & fără picături pe peretele din spate.**
- **VitaFresh XXL<0°C>**: păstrează alimentele proaspete pentru mai mult timp in sertarele generoase cu temperatură controlată.
- **Perete posterior lucios, cu Multi Airflow**: aerul proaspăt circulă uniform pentru a menține temperaturi constante.
- **Păstrează alimentele perfect vizibile..**

Date tehnice

Clasa de eficiență energetică (Regulament (UE) 2017/1369)[1]: ..... E
Consumul mediu anual de energie în kWh/a[2]: .....333 KWh/an
Suma volumului compartimentelor pentru alimente congelate : 200 l
Suma volumului compartimentelor pentru alimente necongelate: 405 l
Emisiile acustice în aer: .....38 dB(A) re 1pW
Clasa emisiilor acustice în aer: C
Tip constructiv: ..... Independent
Opțiuni panou decor: ..... Nu este posibil
Inaltime: .....1830 mm
Lățime produs: .....905 mm
Adâncime produs: ..... 731 mm
Dimensiuni nișă (IxLxA): .....GENERAL.N_A mm
Greutate netă: ..... 116.9 kg
Cod EAN: 4242005264568
Amperaj: ..... 10 A
Deschidere ușă (poziție balamale): ..... Stânga și dreapta
Tensiune: .....220-240 V
Frecvență: ..... 50-60 Hz
Lungime cablu de alimentare: ..... 240 cm
Numar de compresoare: 1
Numar circuiter frigorifice independente: 1
Frigider cu ventilator interior: .....Da
Balamale reversibile: ..... Nu
Număr rafturi reglabile - Frigider: 2
Rafturi pentru sticle: .....Nu
Sistem NoFrost (fara gheata): ..... Frigider și congelator
Tip de instalare: ..... Independent(ă)

4 242005 264568

[1] Scală a claselor de eficiență energetică de la A la G
[2] Valoare determinată pe baza testului standard de 24 de ore. Consumul efectiv poate varia în funcție de utilizare și de poziționarea aparatului.

Seria 4, Combină frigorifică multi door, 183 x 90.5 cm, Inox
KFN96VPEA

Combina frigorifică Multi Door fridge freezer combination: pătrundeți într-o lume XXL a prospețimii cu VitaFresh <0°C> XXL. Spune adio dezghețării și bucură-te de avantajele răcirii eficiente.

Repere
- Dimensiuni aparat: 1830x905x731 mm
- Clasa de eficiență energetică (Regulament (UE) 2017/1369)[1]: E
- No Frost (fără gheață)
- Suma volumului compartimentelor pentru alimente necongelate: 405 l
- Suma volumului compartimentelor pentru alimente congelate : 200 l
- Emisiile acustice în aer: 38 dB(A) re 1pW
- Sistem de prospețime: VitaFresh
- Lista de avertizări: Creșterea temperaturii, Ușă deschisă la compartimentul congelator, Ușă deschisă la compartimentul frigider

Detalii generale
- Culoare principală aparat: Inox
- Culoare/material carcasă: Crom-Inox
- Deschidere ușă (poziție balamale): Stânga și dreapta
- Tip balama: Balama plată
- Tip mâner ușă: Mâner orizontal și vertical integrat
- Decongelare automată: Total No Frost
- Dispenser: Fără
- Elemente de comandă și indicatori: Buton
- Volumul total al produsului: 605 l
- Clasa de eficiență energetică (Regulament (UE) 2017/1369)[2]: E
- Consumul mediu anual de energie în kWh/a[3]: 333 KWh/an
- Suma volumului compartimentelor pentru alimente necongelate: 405 l
- Suma volumului compartimentelor pentru alimente congelate : 200 l
- Emisiile acustice în aer: 38 dB(A) re 1pW
- Clasa emisiilor acustice în aer: C
- Clasa Climatică: Subtropical, Temperat, Temperat extins, tropical
- Tensiune: 220-240 V
- Accesorii incluse: 1 x tavă pentru cuburi gheață

Dimensiuni și greutate
- Dimensiuni aparat: 1830x905x731 mm
- Dimensiuni aparat ambalat: 1905x998x780 mm
- Greutate netă: 116,9 kg
- Greutate brută: 127,0 kg
- Lungime cablu de alimentare: 240 cm

Caracteristici specifice
- Sistem de prospețime: VitaFresh
- Tip raft suport sticle: Fără
- Lista de avertizări: Creșterea temperaturii, Ușă deschisă la compartimentul congelator, Ușă deschisă la compartimentul frigider
- Total No Frost
- Tipul de afișaj: 7 segmente
- Sertar BigBox
- Super racire
- superFreezing

Răcire
- Număr de rafturi în frigider: 3
- Număr rafturi reglabile - Frigider: 2
- Număr de suporturi pe ușă - Frigider: 4
- Putere iluminare (W) - Frigider: LED

Congelare
- Marcaj stele: 4
- Durata păstrare alimente în cazul unei pene de curent (h): 15 h
- Număr sertare de congelare: 6
- Număr compartimente de congelare cu clapeta de acces: 0
- Număr tavite pentru cuburi gheata: 1

Conectivitate

[1] Scală a claselor de eficiență energetică de la A la G
[2] Scală a claselor de eficiență energetică de la A la G
[3] Valoare determinată pe baza testului standard de 24 de ore. Consumul efectiv poate varia în funcție de utilizare și de poziționarea aparatului.

Seria 4, Combină frigorifică multi door, 183 x 90.5 cm, Inox
KFN96VPEA

Dimensiuni în mm

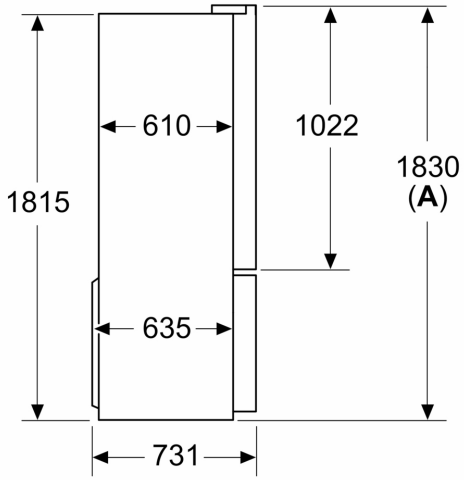

A: Partea frontală este reglabilă la 1830–1847 mm, cu picioruşele de echilibrare frontale extinse complet

Dimensiuni în mm

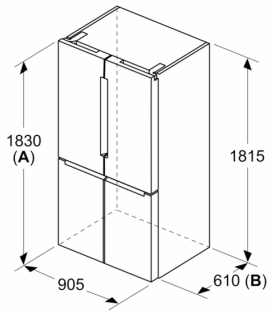

A: Partea frontală este reglabilă la 1830–1847 mm, cu picioruşele de echilibrare frontale extinse complet

B: Adăugaţi 25 mm pentru distanţierele fixe din spate

Dimensiuni în mm

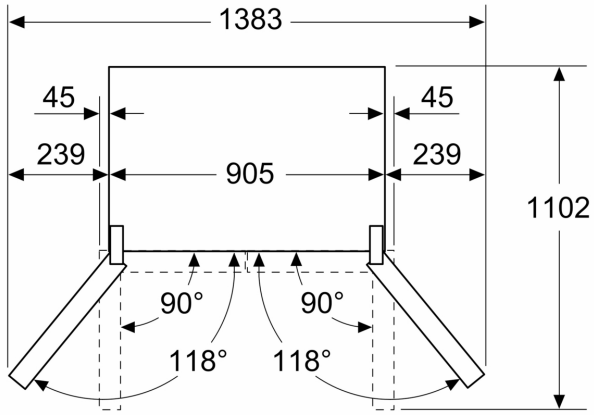

Dimensiuni în mm

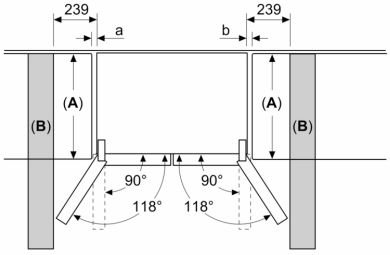

A	a	b
≤ 600	0	0
600 < A ≤ 650	45	45
650 < A ≤ 700	60	60
> 700	239	239

A: Adâncimea plăcii corpului de mobilier sau blatului de lucru
B: Perete
Sertarele pot fi trase în afară şi extrase complet dacă uşa este deschisă la 90°