Seria 6, Combină frigorifică multi door, 183 x 90.5 cm, Inox
KFD96APEA





Combina frigorifică Multi Door: pătrunde într-o lume a prospețimii cu VitaFresh <0°C> XXL. Spune la revedere durerilor de cap generate de dezghețarea congelatorului și bucura-te de cantitatea mare de apă filtrată și de gheață pe care o poți avea.

- **Dozator rapid de apă și gheață cu racord la rețeaua de apă**: gheață cuburi sau zdrobită și apă filtrată răcită - oricând ai dorești
- **Capacitate XXL**: spațiu suplimentar pentru alimentele proaspete
- **Fără dezghețare & fără picături pe peretele din spate.**
- **Raft multifuncțional**: mai multă flexibilitate pentru a depozita diverse produse.
- **Freezer Light**: Iluminare puternică în interiorul congelatorului.

Date tehnice

Clasa de eficiență energetică (Regulament (UE) 2017/1369)[1]: ..... E
Consumul mediu anual de energie în kWh/a[2]: .....327 KWh/an
Suma volumului compartimentelor pentru alimente congelate : 199 l
Suma volumului compartimentelor pentru alimente necongelate: 375 l
Emisiile acustice în aer: .....39 dB(A) re 1pW
Clasa emisiilor acustice în aer: C
Tip constructiv: .....Independent
Opțiuni panou decor: ..... Nu este posibil
Inaltime: .....1830 mm
Lățime produs: .....905 mm
Adâncime produs: ..... 731 mm
Dimensiuni nișă (IxLxA): .....GENERAL.N_A mm
Greutate netă: ..... 138.1 kg
Cod EAN: 4242005372041
Amperaj: ..... 10 A
Deschidere ușă (poziție balamale): ..... Stânga și dreapta
Tensiune: .....220-240 V
Frecvență: ..... 50-60 Hz
Lungime cablu de alimentare: ..... 240 cm
Numar de compresoare: 1
Numar circuiter frigorifice independente: 1
Frigider cu ventilator interior: .....Da
Balamale reversibile: ..... Nu
Număr rafturi reglabile - Frigider: 4
Rafturi pentru sticle: .....Da
Sistem NoFrost (fara gheata): ..... Frigider și congelator
Tip de instalare: ..... Independent(ă)

4 242005 372041

[1] Scală a claselor de eficiență energetică de la A la G
[2] Valoare determinată pe baza testului standard de 24 de ore. Consumul efectiv poate varia în funcție de utilizare și de poziționarea aparatului.

Seria 6, Combină frigorifică multi door, 183 x 90.5 cm, Inox
KFD96APEA

Combina frigorifică Multi Door: pătrunde într-o lume a prospețimii cu VitaFresh <0°C> XXL. Spune la revedere durerilor de cap generate de dezghețarea congelatorului și bucura-te de cantitatea mare de apă filtrată și de gheață pe care o poți avea.

Repere
- Dimensiuni aparat: 1830x905x731 mm
- Clasa de eficiență energetică (Regulament (UE) 2017/1369)[1]: E
- No Frost (fără gheață)
- Suma volumului compartimentelor pentru alimente necongelate: 375 l
- Suma volumului compartimentelor pentru alimente congelate : 199 l
- Emisiile acustice în aer: 39 dB(A) re 1pW
- Sistem de prospețime: VitaFresh
- Lista de avertizări: Creșterea temperaturii, Ușă deschisă la compartimentul congelator, Ușă deschisă la compartimentul frigider

Detalii generale
- Culoare principală aparat: Inox
- Culoare/material carcasă: Crom-Inox
- Deschidere ușă (poziție balamale): Stânga și dreapta
- Tip balama: Balama plată
- Tip mâner ușă: Mâner orizontal și vertical integrat
- Decongelare automată: Total No Frost
- Dispenser: Apă, Cuburi de gheață, Filtru apă, Gheață pisată
- Admisie apă: Racord direct apă
- Elemente de comandă și indicatori: Buton, Prin aplicație
- Volumul total al produsului: 574 l
- Clasa de eficiență energetică (Regulament (UE) 2017/1369)[2]: E
- Consumul mediu anual de energie în kWh/a[3]: 327 KWh/an
- Suma volumului compartimentelor pentru alimente necongelate: 375 l
- Suma volumului compartimentelor pentru alimente congelate : 199 l
- Emisiile acustice în aer: 39 dB(A) re 1pW
- Clasa emisiilor acustice în aer: C
- Clasa Climatică: Subtropical, Temperat, Temperat extins, tropical
- Tensiune: 220-240 V

Dimensiuni și greutate
- Dimensiuni aparat: 1830x905x731 mm
- Dimensiuni aparat ambalat: 1905x998x768 mm
- Greutate netă: 138,1 kg
- Greutate brută: 149,0 kg
- Lungime cablu de alimentare: 240 cm

Caracteristici specifice
- Sistem de prospețime: VitaFresh
- Flex Interior
- Tip raft suport sticle: Raft multifuncțional
- Lista de avertizări: Creșterea temperaturii, Ușă deschisă la compartimentul congelator, Ușă deschisă la compartimentul frigider
- Total No Frost
- Tipul de afișaj: 7 segmente
- Sertar BigBox
- Super racire
- superFreezing

Răcire
- Număr de rafturi în frigider: 5
- Număr rafturi reglabile - Frigider: 4
- Număr de suporturi pe ușă - Frigider: 4
- Putere iluminare (W) - Frigider: LED

Congelare
- Marcaj stele: 4
- Durata păstrare alimente în cazul unei pene de curent (h): 11 h
- Număr sertare de congelare: 6
- Număr compartimente de congelare cu clapeta de acces: 0
- Lumină LED cu lumină congelator

Conectivitate
- Compatibil Home Connect[4], [5]
- Funcții Home Connect: Control și monitorizare de la distanță, Control via iService

[1] Scală a claselor de eficiență energetică de la A la G

[2] Scală a claselor de eficiență energetică de la A la G

[3] Valoare determinată pe baza testului standard de 24 de ore. Consumul efectiv poate varia în funcție de utilizare și de poziționarea aparatului.

[4] Din când în când, oferim actualizări pentru a păstra funcționalitățile aparatului dvs. conectat (în special actualizări de securitate). Astfel de actualizări sunt similare celor de pe un smartphone. Dacă doriți să fiți informat când o astfel de actualizare este gata pentru aparatul dvs. compatibil Home Connect, procedați după cum urmează: Descărcați aplicația Home Connect. Înregistrați și conectați aparatul în aplicație. Mai multe informații vor fi apoi disponibile în aplicația Home Connect.

[5] Unele funcții afișate pot fi accesate doar dacă dispozitivul este conectat la un cont Home Connect și un cont SingleKey ID prin intermediul internetului. Home Connect este un serviciu oferit de Home Connect GmbH. Pentru mai multe informații despre Home Connect, vizitează www.home-connect.com.

Seria 6, Combină frigorifică multi door, 183 x 90.5 cm, Inox
KFD96APEA

Dimensiuni în mm

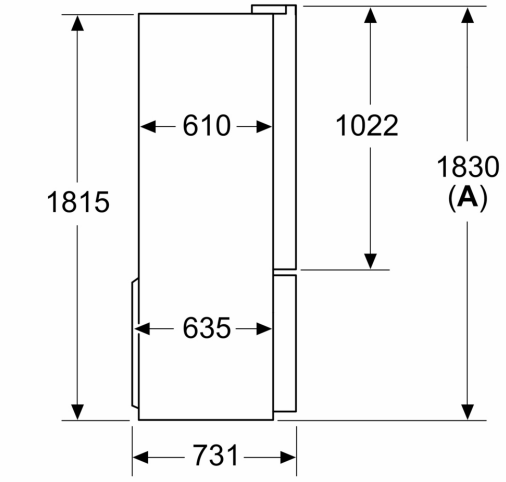

A: Partea frontală este reglabilă la 1830–1847 mm, cu picioruşele de echilibrare frontale extinse complet

Dimensiuni în mm

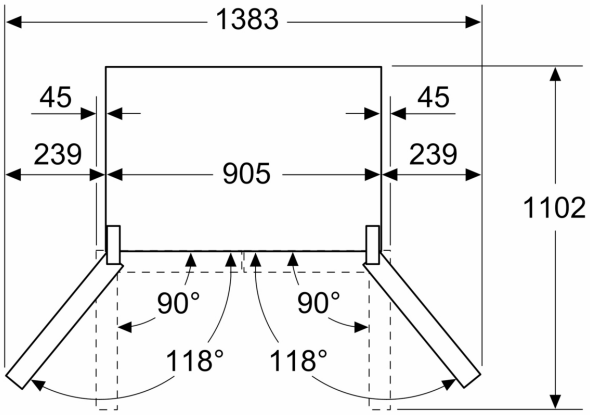

Dimensiuni în mm

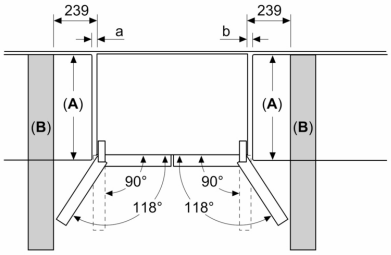

A	a	b
≤ 600	0	0
600 < A ≤ 650	45	45
650 < A ≤ 700	60	60
> 700	239	239

A: Adâncimea plăcii corpului de mobilier sau blatului de lucru
B: Perete
Sertarele pot fi trase în afară şi extrase complet dacă uşa este deschisă la 90°

Dimensiuni în mm

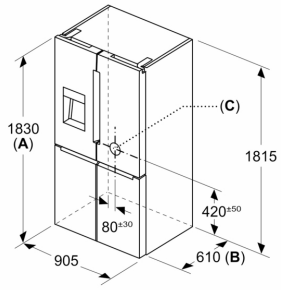

A: Partea frontală este reglabilă la 1830–1847 mm, cu picioruşele de echilibrare frontale extinse complet
B: Adăugaţi 25 mm pentru distanţierele fixe din spate
C: Poziţia racordului de la reţeaua de alimentare cu apă