Seria 6, Combină frigorifică încorporabilă, 193.5 x 70.8 cm, Balama plată cu închidere amortizată KBN96SDD0







accent|line

Combina frigorifică încorporată cu capacitate XXL și VitaFresh <0°C>: capacitate mărita a frigiderului și condiții ideale de depozitare pentru toate alimentele tale.

- **XXL încorporat**: cu 45%**mai mult volum. Foarte lat și foarte înalt, pentru depozitare fără probleme.** [3]
- **VitaFresh XXL<0°C>**: păstrează alimentele proaspete pentru mai mult timp in sertarele generoase cu temperatură controlată.
- **Flex Shelf**: spațiu pentru sticle și boluri, cu rafturi din sticlă care pot fi separate și glisate dedesubt sau pliate spre peretele din spate.
- **Freezer Light**: Iluminare puternică în interiorul congelatorului.
- **Primești o alertă dacă uiți să închizi ușa.**

Date tehnice

Clasa de eficiență energetică (Regulament (UE) 2017/1369)[1]: ..... D
Consumul mediu anual de energie în kWh/a[2]: ..... 204 KWh/an
Suma volumului compartimentelor pentru alimente congelate : .. 98 l
Suma volumului compartimentelor pentru alimente necongelate: 284 l
Emisiile acustice în aer: ..... 33 dB(A) re 1pW
Clasa emisiilor acustice în aer: ..... B
Tip constructiv: ..... incorporat
Opțiuni panou decor: ..... Nu este posibil
Inaltime: ..... 1935 mm
Lățime produs: ..... 708 mm
Adâncime produs: ..... 548 mm
Dimensiuni nișă (IxLxA): ..... 1940x710x560 mm
Greutate netă: ..... 73.2 kg
Cod EAN: 4242005351046
Amperaj: ..... 10 A
Deschidere ușă (poziție balamale): ..... Inversabil la dreapta
Tensiune: ..... 220-240 V
Frecvență: ..... 50 Hz
Lungime cablu de alimentare: ..... 230 cm
Numar de compresoare: 1
Numar circuiter frigorifice independente: 2
Frigider cu ventilator interior: ..... Da
Balamale reversibile: ..... Da
Număr rafturi reglabile - Frigider: 3
Rafturi pentru sticle: ..... Da
Sistem NoFrost (fara gheata): ..... Congelator
Tip de instalare: ..... Complet integrat

4 242005 351046

[1] Scală a claselor de eficiență energetică de la A la G
[2] Valoare determinată pe baza testului standard de 24 de ore. Consumul efectiv poate varia în funcție de utilizare și de poziționarea aparatului.
[3] Comparație între o combină frigorifică Bosch XXL (KBN96xxx) și un model standard (KIN86xxx).

Seria 6, Combină frigorifică încorporabilă, 193.5 x 70.8 cm, Balama plată cu închidere amortizată KBN96SDD0

Combina frigorifică încorporată cu capacitate XXL și VitaFresh <0°C>: capacitate mărita a frigiderului și condiții ideale de depozitare pentru toate alimentele tale.

Repere
- Dimensiuni aparat: 1935x708x548 mm
- Clasa de eficiență energetică (Regulament (UE) 2017/1369)[1]: D
- No Frost (fără gheață)
- Suma volumului compartimentelor pentru alimente necongelate: 284 l
- Suma volumului compartimentelor pentru alimente congelate : 98 l
- Emisiile acustice în aer: 33 dB(A) re 1pW
- Sistem de prospețime: VitaFresh
- Lista de avertizări: Creșterea temperaturii, Ușă deschisă la compartimentul congelator, Ușă deschisă la compartimentul frigider

Detalii generale
- Culoare principală aparat: Fără
- Deschidere ușă (poziție balamale): Inversabil la dreapta
- Tip balama: Balama plată cu închidere amortizată
- Decongelare automată: No Frost (Congelator)
- Dispenser: Fără
- Elemente de comandă și indicatori: Buton, Prin aplicație
- Volumul total al produsului: 381 l
- Clasa de eficiență energetică (Regulament (UE) 2017/1369)[2]: D
- Consumul mediu anual de energie în kWh/a[3]: 204 KWh/an
- Suma volumului compartimentelor pentru alimente necongelate: 284 l
- Suma volumului compartimentelor pentru alimente congelate : 98 l
- Emisiile acustice în aer: 33 dB(A) re 1pW
- Clasa emisiilor acustice în aer: B
- Clasa Climatică: Subtropical, Temperat, Temperat extins, tropical
- Tensiune: 220-240 V
- Accesorii incluse: 1 x tavă pentru cuburi gheață

Dimensiuni și greutate
- Dimensiuni aparat: 1935x708x548 mm
- Dimensiuni aparat ambalat: 2020x770x640 mm
- Înălțime minimă pentru instalare: 1940 mm
- Înălțime maximă pentru instalare: 1940 mm
- Latime minimă pentru instalare: 710 mm
- Latime maximă pentru instalare: 710 mm
- Adâncime pentru instalare: 560 mm
- Greutate netă: 73,2 kg
- Greutate brută: 79,7 kg
- Lungime cablu de alimentare: 230 cm

Caracteristici specifice
- Sistem de prospețime: VitaFresh
- Extrem de silențios
- Flex Interior
- Tip raft suport sticle: 1 gratar suport sticlă
- Lista de avertizări: Creșterea temperaturii, Ușă deschisă la compartimentul congelator, Ușă deschisă la compartimentul frigider
- Tipul de afișaj: Afișaj LED
- Super racire
- superFreezing

Răcire
- Număr de rafturi în frigider: 4
- Număr rafturi reglabile - Frigider: 3
- Număr de suporturi pe ușă - Frigider: 5
- Putere iluminare (W) - Frigider: LED with soft start

Congelare
- Marcaj stele: 4
- Durata păstrare alimente în cazul unei pene de curent (h): 13 h
- Număr sertare de congelare: 3
- Număr compartimente de congelare cu clapeta de acces: 0
- Număr tavite pentru cuburi gheata: 1
- Lumină LED cu lumină congelator

Conectivitate
- Compatibil Home Connect[4], [5]
- Funcții Home Connect: Control și monitorizare de la distanță, Control via iService
- Compatibil Matter

[1] Scală a claselor de eficiență energetică de la A la G

[2] Scală a claselor de eficiență energetică de la A la G

[3] Valoare determinată pe baza testului standard de 24 de ore. Consumul efectiv poate varia în funcție de utilizare și de poziționarea aparatului.

[4] Din când în când, oferim actualizări pentru a păstra funcționalitățile aparatului dvs. conectat (în special actualizări de securitate). Astfel de actualizări sunt similare celor de pe un smartphone. Dacă doriți să fiți informat când o astfel de actualizare este gata pentru aparatul dvs. compatibil Home Connect, procedați după cum urmează: Descărcați aplicația Home Connect. Înregistrați și conectați aparatul în aplicație. Mai multe informații vor fi apoi disponibile în aplicația Home Connect.

[5] Unele funcții afișate pot fi accesate doar dacă dispozitivul este conectat la un cont Home Connect și un cont SingleKey ID prin intermediul internetului. Home Connect este un serviciu oferit de Home Connect GmbH. Pentru mai multe informații despre Home Connect, vizitează www.home-connect.com.

Seria 6, Combină frigorifică încorporabilă, 193.5 x 70.8 cm, Balama plată cu închidere amortizată
KBN96SDD0

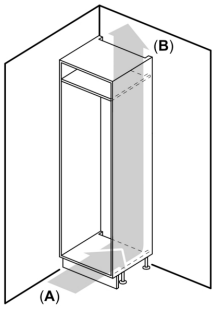

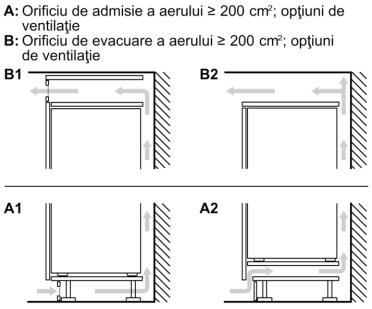

Dimensiuni în mm

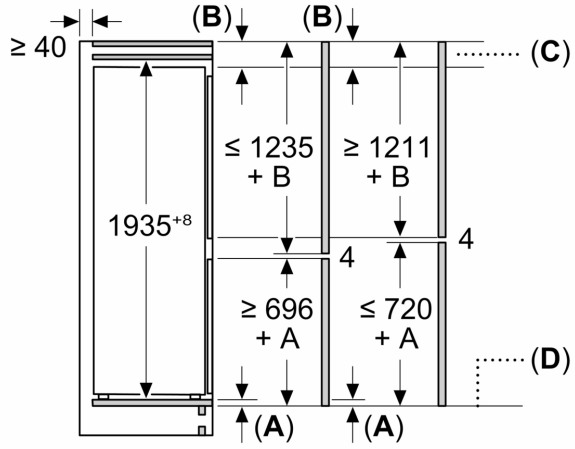

C: Suspendare panou frontal

D: Margine inferioară a panoului frontal

Dimensiuni în mm

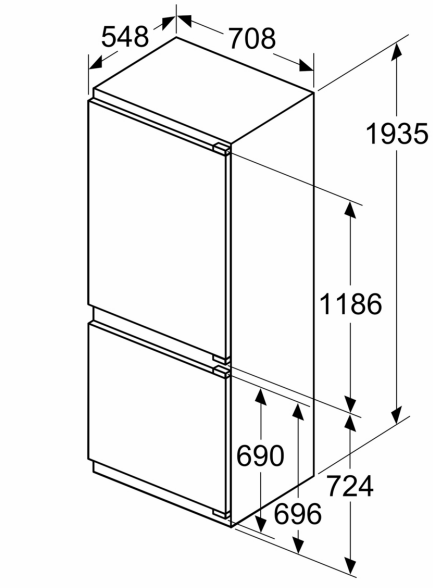

Dimensiuni în mm

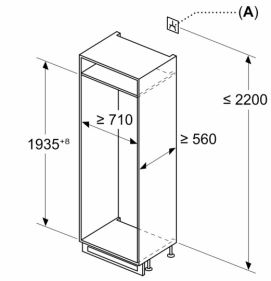

A: Priză electrică

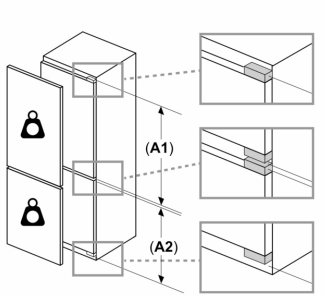

Greutate maximă permisă a panourilor frontale ale unităţii

Panouri frontale montate ale unităţii, care depăşesc greutatea permisă şi care ar putea provoca deteriorări şi perturbarea funcţionării balamalelor

Greutate

A1	20 kg
A2	19 kg

Dimensiuni în mm
Deschidere recomandată pentru balama plată

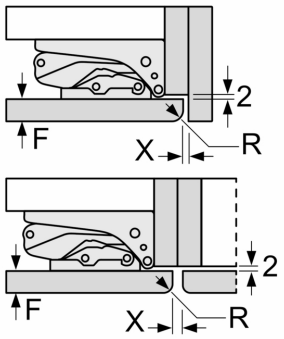

F	R	X
16-19	0-3	2,5
20	0-1	3
	2-3	2,5
21	0-1	3
	2-3	2,5
22	0	4
	1	3,5
	2-3	3

Trebuie respectată deschiderea recomandată în tabel pentru a se asigura o deschidere fără coliziuni a uşii aparatului şi pentru a se preveni deteriorarea mobilierului din bucătărie.