# Seria 6, Hotă decorativă de perete, 90 cm, Matt black
# DWB97DN60



- **SilentPowerDrive**: motorul silențios și puternic pentru hote
- **Smart Hood Automatic**: reglează viteza ventilatorului în funcție de setările plitei* pentru o gătire fără stres
- **DirectSelect**: Selectare ușoară a nivelului de putere dorit și a setărilor pentru lumină.
- **Iluminare LED**: iluminare perfectă a zonei de gătit, cu lumină reglabilă.
- **Sistem Dual filter**: filtrare eficientă și de lungă durată a aerului și mirosurilor.

**Accesorii optionale**

DWZ1FB1B6 :
DWZ1FB6I6 Kit recirculare Long-Life Clean Air

**Date tehnice**

Tip: ..... Montat pe perete
Lungime cablu de alimentare: ..... 130 cm
Dimensiuni nișă (IxLxA): .....GENERAL.N_A mm
Înălțime produs: .....60 mm
Distanță minimă deasupra plitei electrice: ..... 550 mm
Distanță minimă deasupra plitei gaz: ..... 650 mm
Greutate netă: ..... 16.9 kg
Tip reglaj: .....Electronic
Trepte de reglare a puterii: ..... 3 trepte + Intensiv
Eficienta maximă ventilator - regim evacuare aer: .....399 m³/h
Eficienta ventilator pe treapta Intensiv - Regim de recirculare a aerului: .....677.0 m³/h
Eficienta maximă ventilator - regim recirculare aer: .....410 m³/h
Eficienta ventilator pe treapta Intensiv - Regim de evacuare a aerului: .....699 m³/h
Maximum Air flow: .....399 m³/h
Număr lămpi de iluminare: .....2
Nivel de zgomot: .....56 dB(A) re 1pW
Diametru racord de evacuare a aerului: ..... 150 / 120 mm
Material filtru de grasime: ..... Oțel inoxidabil lavabil
Cod EAN: ..... 4242005530526
Putere de conectare nominală: ..... 115 W
Amperaj: .....GENERAL.N_A A
Tensiune: .....220-240 V
Frecvență: ..... 50; 60 Hz
Tip stecher: ..... Schuko-/Gardy cu împământare
Tip de instalare: .....Montat pe perete

4 242005 530526

# Seria 6, Hotă decorativă de perete, 90 cm, Matt black
# DWB97DN60

**DESIGN:**

- Instalare pe perete
- Funcționare în regim de evacuare sau de recirculare a aerului

**INFORMAȚII DE BAZĂ:**

- SilentPowerDrive
- 2 x LED 3W cu Reglarea temperaturii de culoare
- Funcție Softlight : lumina se aprinde și se stinge treptat
- Funcție DimmLight - reducerea intensității luminoase
- Temperatura de culoare: 3500 K
- Intensitate luminoasă: 461 lux
- 3 filtre de grăsime din metal

**CONFORT:**

- Sticlă panou frontal cu controale integrate, conceput pentru o utilizare ușoară
- Control electronic prin intermediul TouchControl
- 3 trepte de putere + Intensiv
- Funcție trecere automată de la treapta Intensiv la o treaptă inferioară (6 min)
- Funcție de operare cu oprire automată după 10 min

**CONECTIVITATE:**

- Home Connect: control, monitorizare și setare a funcțiilor preferate de pe telefon sau tabletă (disponibilă doar în țările în care serviciul Home Connect este activ)
- Poate fi controlată prin intermediul plitei (doar cu variante compatibile): activează automat hota la pornirea plitei, prin intermediul conexiunii WiFi între hotă și plită
- Smart Hood Automatic: Hota adaptează automat viteza ventilatorului datorită plitei, care transmite continuu date despre gătire (funcționează cu toate plitele cu inducție actuale din Seria 6; pentru alte plite Home Connect, hota poate fi controlată direct de pe plită, cu condiția să existe un cont Home Connect conectat).
- Control vocal activat (numai în țările în care acest serviciu este disponibil)
- Setarea modului de funcționare: alege între modul standard, cel intensiv sau cel silențios, pentru a crește puterea de extracție sau pentru a reduce nivelul de zgomot, prin intermediul aplicației Home Connect
- Iluminare LED cu reglarea temperaturii de culoare: permite adaptarea temperaturii de culoare la nevoile tale prin intermediul Home Connect
- Indicator de saturare, funcții setare și resetare a filtrului de grăsime și a filtrului împotriva mirosurilor, disponibile prin intermediul aplicației Home Connect.
- Opțiune funcționare temporizată: disponibilă prin aplicația Home Connect
- Funcție de operare în intervale de timp: disponibilă prin intermediul aplicației Home Connect
- Opțiuni extinse Home Connect prin integrarea a numeroase aplicații de la parteneri externi
- Hotă care se poate actualiza (prin intermediul aplicației Home Connect): menține hota actualizată cu cea mai recentă versiune a software-ului

**ÎNTREȚINERE UȘOARĂ:**

- Suprafețe și materiale ușor de curățat
- Filtru de grăsime din metal care se poate spăla în mașina de spălat vase
- Suprafețe acoperite pentru amprente mai putine.

**Mod evacuare:**

- In conformitate cu EN 61591 și EN/ IEC 60704-2-13, aparatul poate atinge următoarele valori în mod evacuare: Treapta 1: capacitate de extracție 242 m3/h; nivel de zgomot 43 dB (A) re1pW Treapta 2: capacitate de extracție 335 m3/h; nivel de zgomot 51 dB (A) re1pW Treapta 3: capacitate de extracție 399 m3/h; nivel de zgomot 56 dB (A) re1pW Treapta Intensiv: capacitate de extracție 699 m3/h; nivel de zgomot 68 dB (A) re1pW
- Clasa de eficiență energetică: A++ pe o scară a clasei de eficiență energetică de la A++ la E
- Consum mediu de energie: 24.5 kWh/an
- Clasă de eficiență la ventilare: A
- Clasă de eficiență pentru iluminare: A
- Clasă de eficiență a filtrului de grăsime: B

**Mod recirculare:**

- Filtrul de mirosuri Long-life Clean Air absoarbe mirosurile intense, precum peștele și polenul. Durata de viață poate fi prelungită de până la 4 ori prin reîmprospătarea filtrului în cuptor.
- Conform standardelor EN 61591 și EN/IEC 60704-2-13, aparatul dumneavoastră poate atinge următoarele valori în modul de recirculare atunci când este utilizat cu kitul Long-life Clean Air pentru recirculare (disponibil ca accesoriu opțional): Viteza 1: Capacitate de extracție239 m3/h; nivel de zgomot 50 dB(A) re1pW
- Viteza 2: Capacitate de extracție 334 m3/h: nivel de zgomot 59 dB(A) re1pW
- Viteza 3: Capacitate de extracție 410 m3/h; nivel de zgomot 64 dB(A) re1pW
- Intensive Speed 1: Capacitate de extracție 677 m3/h; nivel de zgomot 73 dB (A) re1pW

**DETALII TEHNICE / SUSTENABILITATE:**

- Informații referitoare la consum:
- Putere motor: 115 W
- Conexiune electrică: 220 - 240 V
- Sustenabilitate:
- Made in Germany: aparat ce provine dintr-o fabrică cu producție neutră din punct de vedere al emisiilor de CO2
- Ambalaj prietenos cu mediul
- Cea mai eficientă tehnologie de ventilare existentă pe piață
- Filtru de mirosuri Long-life Clean Air disponibil, cu durată de viață extinsă de până la 4 ori.

**DETALII INSTALARE:**

- Necesită un efort minim la montare datorită conceptului de instalare facilă.
- Dimensiuni pentru montaj n  mod evacuare (ÎxLxA): 635-895 x 898 x 500 mm
- Dimensiuni pentru montaj n  mod recirculare (ÎxLxA): 803-1080 x 898 x 500 mm
- Diametru burlan Ø Diametru racord tuburi: 150 mm mm (Ø 120 mm atașat)
- Lungime cablu de alimentare: 1.3 m

## Seria 6, Hotă decorativă de perete, 90 cm, Matt black
## DWB97DN60

Dimensiuni în mm

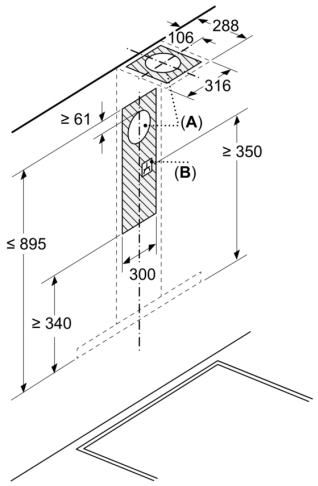


**A:** Aer evacuat

**B:** Conexiune electrică

Dimensiuni în mm
**Instalarea pe un perete cu un coş de fum**

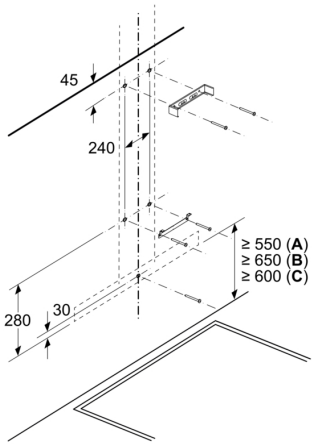


**A:** Sistem electric

**B:** Gaz - de la marginea superioară a suportului pentru vase
**C:** Electric - pentru Australia şi Noua Zeelandă

Dimensiuni în mm
**Aparat în modul de evacuare a aerului**

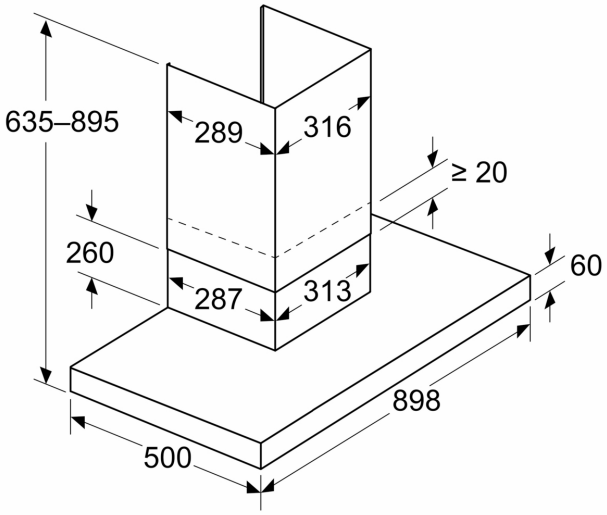


Dimensiuni în mm
**Perspectivă recirculare**

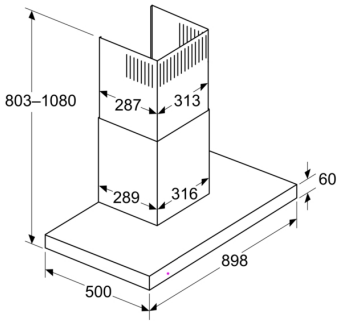


Mod de recirculare cu kit de recirculare (kitul de recirculare este disponibil numai ca accesoriu separat)

Dimensiuni în mm

**Adâncimea panoului de perete**

