BOSCH

HomeProfessional

WTYH7709ES

SelfCleaning Condenser Secador de Roupa com bomba de calor

A++

Máquina de secar com condensador com sistema de autolimpeza automática e Home Connect: Controle comodamente a sua máquina através de smartphone ou tablet

- Home Connect Eletrodomésticos interligados da Bosch para uma vida mais fácil.
- Classe de eficiência energética A++
- Condensador com sistema automático de auto-limpeza para nunca mais ter de limpar manualmente. O secador mantém-se assim sempre na classe energética A++.
- **Secagem rápida:** resultados de secagem perfeitos 35 minutos mais rápido.
- **Controlo ComfortPlus com indicação de consumo:** manuseamento fácil e indicação sobre consumo de energia e água.

Technical data

Tipo de construção :	Livre instalação
Tampo amovível :	Não
De que lado está montada a porta? :	Direita reversível
Comprimento do cabo de alimentação eléctrica (cm) :	145,0
Altura sem tampo (mm) :	842
Dimensões do produto (mm) :	842 x 598 x 599
Peso líquido (kg) :	55,204
Gás fluorado com efeito estufa :	Sim
Tipo de agente de frio :	R407C
Dispositivo hermeticamente fechado :	Sim
Quantidade de gases fluorados (kg) :	0,290
A quantidade expressa em equivalente de CO2 (t) :	0,514
Power consumption standby/network: Por favor, consulte o livro de instruções para saber como desligar a função WiFi. :	2,5
en: Time auto-standby/network :	15,0
Código EAN :	4242002933382
Classificação da ligação (W) :	1000
Corrente (A) :	10
Voltagem (V) :	220-240
Frequência (Hz) :	50
Certificados de aprovação :	CE, VDE
Capacidade algodão (kg) - NOVO (2010/30/EC) :	9,0
Programa algodão padrão :	Seco para armário
Classe de Eficiência Energética - (2010/30/EC) :	A++
Consumo de energia secador eléctrico, plena carga - NOVO (2010/30/EC) :	2,13
Tempo de programa padrão de algodão em plena carga (min) :	157
Consumo de energia secador eléctrico, carga parcial - NOVO (2010/30/EC) (kWh) :	1,21
Tempo de programa padrão de algodão em carga parcial (min) :	97
Consumo de energia anual ponderado, secador eléctrico - NOVO (2010/30/EC) (kWh) :	258,0
Programa de tempo ponderado (min) :	123
Agente de condensação eficiência plena carga (%) :	87
Agente de condensação eficiência carga parcial (%) :	94
Condensação eficiência ponderada (%) :	91

4 242002 933382

HomeProfessional Secadores de roupa

WTYH7709ES
SelfCleaning Condenser
Secador de Roupa com bomba de calor

Máquina de secar com condensador com sistema de autolimpeza automática e Home Connect: Controle comodamente a sua máquina através de smartphone ou tablet

---

Potência / Consumo

- Capacidade de carga: 9 kg
- Tipo de secagem: condensação
- Classe de eficiência energética: A++
- Consumo de energia anual: 258. 0 kWh
- Classe de eficiência de condensação: A
- Eficiência ponderada da condensação no programa de algodão com carga completa e parcial: 91 %
- Potência sonora na fase de secagem: 64 dB(A) re 1pW

Programas Especiais

- Programas Especiais: mix, secagem de lãs no cesto especial, toalhas, cobertas sintéticas, programa temporizado quente, programa temporizado frio, roupa desportiva, Lingerie, plumas/penas, programa super 40 min., blusas/camisas

Opções:

- Home Connect: Controlo remoto via wiFi
- Fase anti-rugas no final do programa (120 min)
- Teclas TouchControl: início/pausa, engomar fácil, opções, grau de secagem, memória 1, memória 2, regulações base, fim diferido até 24 h

Conforto / Segurança:

- Condensador com sistema automático de auto-limpeza
- Sistema de secagem Duo-Tronic
- Display grande TFT de texto de alta definição e contraste.
- Sensitive Drying System: tambor de grande volume com superfície elíptica e pás assimétricas
- Bloqueio de segurança contra utilização indevida
- Inclui Kit de ligação ao esgoto para secadores de condensação

Informação Técnica:

- Medidas AxLxP (cm): 84.2 x 59.8 x 59.9
- Pode ser colocado sob bancadas com 85 cm de altura

HomeProfessional Secadores de roupa

WTYH7709ES
SelfCleaning Condenser
Secador de Roupa com bomba de calor

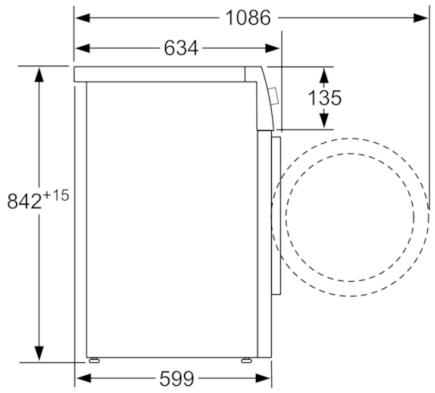

Medidas em mm

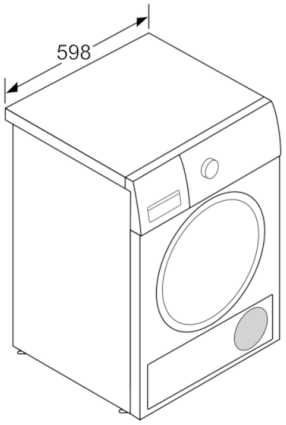

Medidas em mm