Serie 6, Máquina de Secar Roupa, Bomba de Calor, 8 kg
WTR87641ES

A+++

Secador com elevada potência de secagem e consumo reduzido de energia A+++.

- **EasyClean**: os filtros de cotão de fácil acesso mantêm a eficiência energética da máquina de secar roupa.
- **Auto Dry**: seca automaticamente até ao ponto exato de secagem pretendida.
- **Design antivibração**: garante estabilidade máxima do aparelho e um funcionamento especialmente silencioso do secador de roupa.
- **Display LED de grande dimensão para manuseamento simples e acesso a outras funcionalidades.**
- **Secagem rápida: resultados de secagem perfeitos 35 minutos mais rápido.**

Technical data

Tipo de construção: ..... Livre instalação
Tampo amovível: ..... Não
Abertura da porta: ..... Direita
Comprimento do cabo de alimentação eléctrica: ..... 145.0 cm
Altura sem tampo: ..... 0 mm
Dimensões do produto: ..... 842 x 598 x 613 mm
Peso líquido: ..... 53.2 kg
Gás fluorado com efeito estufa: ..... Não
Tipo de agente de frio: R290
Dispositivo hermeticamente fechado: ..... Sim
A quantidade expressa em equivalente de CO2: ..... 0.000 t
Código EAN: 4242005168125
Potência da ligação: ..... 600 W
Corrente: ..... 10 A
Voltagem: ..... 220-240 V
Frequência: ..... 50 Hz
Capacidade de carga: ..... 8.0 kg
Classe de eficiência energética: ..... A+++
Consumo de energia secador eléctrico, plena carga - NOVO (2010/30/EC): ..... 1.40 kWh
Tempo de programa padrão de algodão em plena carga: ..... 159 min
Consumo de energia secador eléctrico, carga parcial - NOVO (2010/30/EC): ..... 0.83 kWh
Tempo de programa padrão de algodão em carga parcial: ..... 100 min
Consumo de energia anual ponderado, secador eléctrico - NOVO (2010/30/EC): ..... 176.0 kWh/annum
Programa de tempo ponderado: ..... 125 min
Agente de condensação eficiência plena carga (%): ..... 90 %
Agente de condensação eficiência carga parcial (%): ..... 91 %
Condensação eficiência ponderada (%): ..... 91 %

Acessórios opcionais

WMZ20600	Cesto de lãs para secadora
WTZ1110	LIG.AO ESGOTO Pª SEC. COND.
WTZ27400	KIT DE MONTAGEM EM COLUNA Pª WT21..
WTZ27410	KIT DE MONTAGEM EM COLUNA Pª WT21..

4 242005 168125

Serie 6, Máquina de Secar Roupa, Bomba de Calor, 8 kg
WTR87641ES

Secador com elevada potência de secagem e consumo reduzido de energia A+++.

Etiqueta Eficiência Energética

Programas Especiais

- Programas especiais: Camisas, Acabamento para lãs, Mix, Toalhas, Programa Temporizado Quente, Programa Temporizado Frio, Roupa desportiva, Programa Super 40 min., Camisas, Delicados

Opções

- Teclas TouchControl: Delicado, Sinal Sonoro, Engomar fácil, Duração do programa, Fim diferido 24 h

Conforto e Segurança

- Condensador com filtro anti-cotão para o condensador
- Sistema de secagem Duo-Tronic
- Display de LED's para indicação do tempo restante e fim diferido até 24 h , estado do programa, funções opcionais
- Sensitive Drying System: Tambor de aço inoxidável e grande volume com superfície elíptica e pás assimétricas
- Indicador de limpeza de filtro
- Bloqueio de segurança contra utilização indevida
- Fase anti-vincos no final do programa
- Sinal acústico de fim de programa
- Batente da porta: À direita

Informação Técnica

- Dimensõess (AXLxP): 84.2 cm x 59.8 cm x 61.3 cm
- Pode ser colocado sob bancadas com 85 cm de altura
- Profundidade do aparelho com porta aberta: 110.5 cm

Serie 6, Máquina de Secar Roupa, Bomba de Calor, 8 kg
WTR87641ES
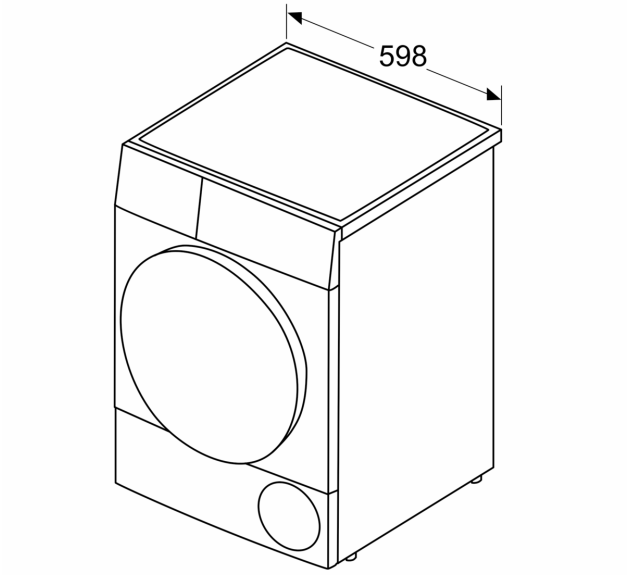
Medidas em mm