iQ800
WT7YH709ES
selfCleaning condenser
Máquina de Secar Roupa com bomba de calor

A++

Máquina de secar roupa com homeConnect e tecnologia iSensoric:, sistema de autolimpeza do condensador, manuseamento fácil e controlo remoto via wiFi.

- ✓ Esteja onde estiver, com a aplicação homeConnect pode controlar a sua máquina de secar roupa a partir de qualquer lugar (disponível para iOS e Android).
- ✓ Condensador com auto-limpeza: limpa-se sozinho e mantem o consumo de energia constante durante toda a vida útil da máquina de secar.
- ✓ Classe de eficiência energética A++. Consumo de energia extremamente baixo.
- ✓ Seca uma carga completa de roupa até 35 minutos mais rápido.
- ✓ Tecnologia duoTronic controlada por sensores evita a deformaçãor da roupa.

Equipamento interior

Technical data

Tipo de construção : Livre instalação
Tampo amovível : Não
De que lado está montada a porta? : Direita reversível
Comprimento do cabo de alimentação eléctrica (cm) : 145,0
Altura sem tampo (mm) : 842
Dimensões do produto (mm) : 842 x 598 x 599
Peso líquido (kg) : 55,204
Gás fluorado com efeito estufa : Sim
Tipo de agente de frio : R407C
Dispositivo hermeticamente fechado : Sim
Quantidade de gases fluorados (kg) : 0,290
A quantidade expressa em equivalente de CO2 (t) : 0,514
Power consumption standby/network: Por favor, consulte o livro de instruções para saber como desligar a função WiFi. : 2,5
en: Time auto-standby/network : 15,0
Código EAN : 4242003747070
Classificação da ligação (W) : 1000
Corrente (A) : 10
Voltagem (V) : 220-240
Frequência (Hz) : 50
Certificados de aprovação : CE, VDE
Capacidade algodão (kg) - NOVO (2010/30/EC) : 9,0
Programa algodão padrão : Seco para armário
Classe de Eficiência Energética - (2010/30/EC) : A++
Consumo de energia secador eléctrico, plena carga - NOVO (2010/30/EC) : 2,13
Tempo de programa padrão de algodão em plena carga (min) : 157
Consumo de energia secador eléctrico, carga parcial - NOVO (2010/30/EC) (kWh) : 1,21
Tempo de programa padrão de algodão em carga parcial (min) : 97
Consumo de energia anual ponderado, secador eléctrico - NOVO (2010/30/EC) (kWh) : 258,0
Programa de tempo ponderado (min) : 123
Agente de condensação eficiência plena carga (%) : 87
Agente de condensação eficiência carga parcial (%) : 94
Condensação eficiência ponderada (%) : 91

4 242003 747070

iQ800
WT7YH709ES
selfCleaning condenser
Máquina de Secar Roupa com bomba de calor

Equipamento interior

Potência / Consumo
- Capacidade de carga: 9 kg
- Classe de eficiência energética: A++
- Tecnologia activeAir
- Consumo de energia anual: 258. 0 kWh
- Consumo de energia do programa algodão com carga completa 2.13 kWh e com carga parcial 1.21 kWh
- Consumo de energia no modo desligado 0.1 W e no modo ligado 0.1 W.
- Duração do modo "ligado": 30 min
- Classe de eficiência de condensação: A
- Eficiência ponderada da condensação no programa de algodão com carga completa e parcial: 91 %
- Potência sonora na fase de secagem: 64 dB(A) re 1pW

Programas Especiais
- Programas Especiais: mix, secagem de lãs no cesto especial, microfibras, toalhas, Almofadas, programa temporizado quente, programa temporizado frio, lingerie, express 40 min, blusas/camisas

Opções:
- Home Connect: Controlo remoto via wiFi
- Fase anti-rugas no final do programa (120 min)
- Funções opcionais:: início/pausa, menos Ferro, opções, grau de secagem, memória 1, memória 2, regulações base, fim diferido até 24 h
- Sinal sonoro

Conforto / Segurança:
- Condensador selfClean, para uma limpeza totalmente automática do condensador
- DUO-Tronic - contolo duplo de grau de secagem
- Selector de programas iluminado com interruptor on/off integrado
- Display grande TFT de texto de alta definição e contraste.
- Tambor softDry: de grande volume com superfície elíptica e pás assimétricas
- Laterais com design anti-vibração: maior estabilidade e silêncio
-
-
- Segurança para crianças
- Sinal acústico de fim de programa, ajustável em volume
- Porta de vidro
- Abertura da porta à direita, permutável
- Inclui Kit de ligação ao esgoto para secadores de condensação

Informação Técnica:
- Medidas AxLxP (cm): 84.2 x 59.8 x 59.9
- Pode ser colocado sob bancadas com 85 cm de altura

iQ800
WT7YH709ES
selfCleaning condenser
Máquina de Secar Roupa com bomba de calor
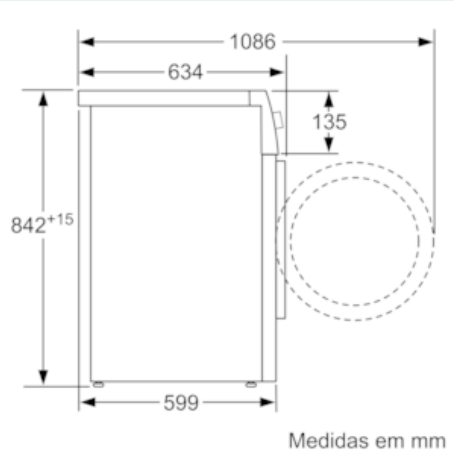
Desenhos à escala