avantgarde, Máquina de Secar Roupa, Bomba de Calor, 9 kg
WT47X940EU

A+++

Máquina de secar roupa com design avantgarde. Com Home Connect e sistema intelligentCleaning.

- ✓ Design avançado – Forma e função combinadas num design minimalista com absoluta facilidade de utilização.
- ✓ intelligentCleaning – Dispensa a limpeza do filtro após cada ciclo.
- ✓ Remote Control – Faça a gestão da lavandaria doméstica a partir do seu dispositivo móvel.
- ✓ Utilize a app Home Connect para aceder e controlar a máquina de secar onde quer que se encontre.
- ✓ A+++, secagem extremamente eficiente.

Equipamento interior

Technical data

Tipo de construção : Livre instalação
Tampo amovível : Não
De que lado está montada a porta? : Direita
Comprimento do cabo de alimentação eléctrica : 145,0 cm
Altura sem tampo : 0 mm
Dimensões do produto : 842 x 597 x 644 mm
Peso líquido : 60,1 kg
Gás fluorado com efeito estufa : Não
Tipo de agente de frio : R290
Dispositivo hermeticamente fechado : Sim
Quantidade de gases fluorados : 0,149 kg
A quantidade expressa em equivalente de CO2 : 0,000 t
Código EAN : 4242003831694
Classificação da ligação : 1000 W
Corrente : 10 A
Voltagem : 220-240 V
Frequência : 50 Hz
Certificados de aprovação : CE, VDE
Capacidade algodão - NOVO (2010/30/EC) : 9,0 kg
Classe de Eficiência Energética - (2010/30/EC) : A+++
Consumo de energia secador eléctrico, plena carga - NOVO (2010/30/EC) : 1,52 kWh
Tempo de programa padrão de algodão em plena carga : 218 min
Consumo de energia secador eléctrico, carga parcial - NOVO (2010/30/EC) : 0,93 kWh
Tempo de programa padrão de algodão em carga parcial : 140 min
Consumo de energia anual ponderado, secador eléctrico - NOVO (2010/30/EC) : 194,0 kWh/annum
Programa de tempo ponderado : 173 min
Agente de condensação eficiência plena carga (%) : 87 %
Agente de condensação eficiência carga parcial (%) : 81 %
Condensação eficiência ponderada (%) : 84 %

4 242003 831694

avantgarde, Máquina de Secar Roupa, Bomba de Calor, 9 kg
WT47X940EU

Equipamento interior

Etiqueta Eficiência Energética
- Capacidade de carga: 9 kg
- Tipo de secagem: condensação
- Classe de eficiência energética: A+++
- Consumo de energia anual: 194. 0 kWh
- Consumo de energia do programa algodão com carga completa 1.52 kWh e com carga parcial 0.93 kWh
- Consumo de energia no modo desligado 0.5 W e no modo ligado 0.5 W.
- Classe de eficiência de condensação: B
- Eficiência ponderada da condensação no programa de algodão com carga completa e parcial: 84 %
- Potência sonora na fase de secagem: 61 dB(A) re 1pW

Programas Especiais
- Programas especiais: camisas, acabamento para lãs, mix, secagem de lãs no cesto especial, secagem de sapatos, microfibras, toalhas, edredões sintéticos, almofadas, jeans, programa temporizado quente, programa temporizado frio, algodão, sintéticos, lingerie, express 40 min, camisas, delicados

Opções
- Home Connect: para tratar da sua roupa à distância.
- Fase anti-rugas no final do programa (120 min)
- Display TFT totalmente táctil e intuitivo. Permite navegar como se fosse um smartphone.
- Opções: anti vincos, proteção crianças 3 seg., My favorite, duração programa, início remoto, delicados, sinal sonoro, grau de secagem, Drying aim, início diferido

Conforto e Segurança
- Sistema intelligentCleaning: basta remover borboto e fios ao fim de 20 ciclos.
- DUO-Tronic - contolo duplo de grau de secagem
- Tambor softDry: Tambor de aço inoxidável e grande volume com superfície elíptica e pás assimétricas
- Cesto especial para a secagem supercuidadosa de lãs
- Segurança para crianças
- Iluminação azul do aro do óculo indica o estado do programa
- Inclui Kit de ligação ao esgoto para secadores de condensação

Informação Técnica
- Medidas AxLxP (cm): 84.2 x 59.7 x 64.4
- Painel de comandos inclinado. Aparelho pode ser instalado sob nichos a partir de 85 cm de altura

avantgarde, Máquina de Secar Roupa, Bomba de Calor, 9 kg
WT47X940EU
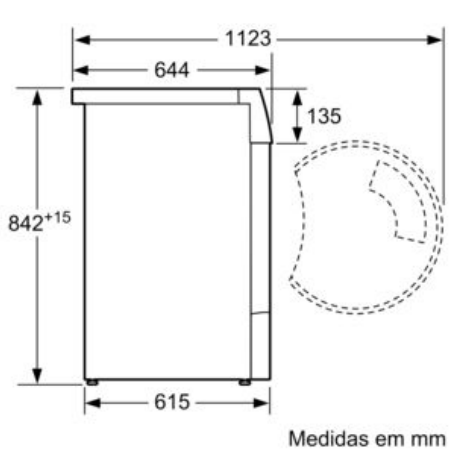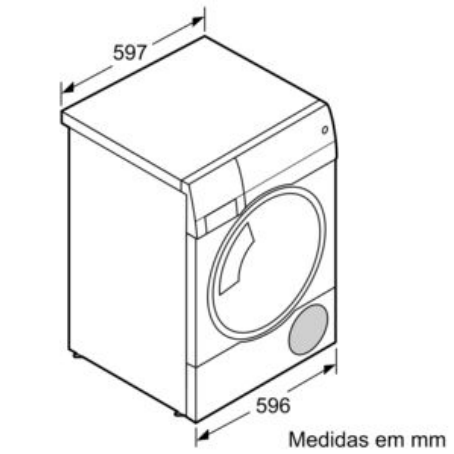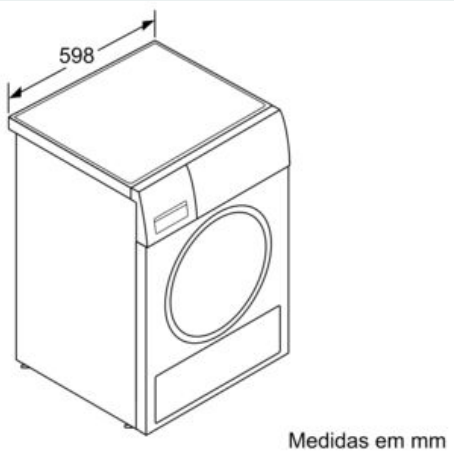
Desenhos à escala