SIEMENS

iQ300, Máquina de secar roupa com bomba de calor, 8 kg WT45HV00ES





Fácil manutenção para assegurar um desempenho consistente.

- ✓ Sensor autoDry: alcança automaticamente o nível de secagem pretendido, ajudando a proteger os tecidos e a reduzir o tempo de engomar.
- ✓ Sistema softDry: secagem suave para um maior cuidado dos tecidos.
- ✓ Filtro easyClean: manutenção simplificada do condensador.
- ✓ Programa Outdoor: secagem delicada para vestuário técnico e de exterior.
- ✓ Drenagem automática: elimina a necessidade de esvaziar o depósito manualmente.

Equipamento interior

Technical data

Tipo de instalação: ..... Instalação livre
Tampo amovível: ..... Não
Dobradiça da porta: ..... Direita
Comprimento do cabo de ligação: ..... 145 cm
Dimensões do produto: ..... 842x598x613 mm
Peso líquido: ..... 48.2 kg
Gás fluorado com efeito estufa: R290
Dispositivo hermeticamente fechado: .....Sim
Código EAN: 4242003959046
Potência da ligação: ..... 600 W
Proteção por fusível: ..... 10 A
Tensão: ..... 220-240 V
Frequência: .....50 Hz
Capacidade máxima num ciclo: .....8.0 kg
Classe de eficiência energética[1]: .....D
Consumo de energia ponderado por ciclo (UE 2017/1369): ..... 1.19 kWh/ciclo
Consumo de energia ponderado por 100 ciclos (UE 2017/1369): 119 kWh/100 ciclos
Eficiência de condensação (UE 2017/1369): .....83 %
Duração do programa com metade da capacidade (UE 2017/1369): 2:05
Duração do programa com capacidade nominal (UE 2017/1369): 3:25

4 242003 959046

Acessórios opcionais

WZ20600	Cesto para secadoras
WZ27400	Kit instalação coluna (mesa extraível)
WZ27410	Kit instalação coluna

[1] Escala de Classe de Eficiência Energética de A a G

iQ300, Máquina de secar roupa com bomba de calor, 8 kg
WT45HV00ES

Equipamento interior

Consumo
- Classe de eficiência energética[1]: D
- Energia[2]: 119 kWh
- Capacidade de carga: 8 kg
- Duração[3]: 3:25 h:min
- Classe de eficiência de ruído: B (numa escala de A a D)
- Nível de ruído[3]: 62 dB (A) re 1 pW
- Classe de eficiência de condensação: C (numa escala de A a D)
- Eficiência de condensação[3]: 83%

Programas
- Programas standard: Algodão, Sintéticos
- Programas especiais: Camisas/Blusas, Mix, Outdoor, Toalhas, Programa temporizado quente, Programa temporizado frio, Lingerie, Express 40', Camisas/Blusas

Destaques e funções
- Touch control: Secagem suave, Engomar fácil, Duração do programa, Fim diferido 24 h

Conforto e Segurança
- Filtro de protecção para o condensador
- Sensor autoDry: seca a roupa até ao nível de secagem selecionado
- Controlo electrónico
- Display de LED's para indicação do tempo restante e fim diferido até 24 h , estado do programa, funções opcionais
- Tambor softDry: secagem suave para um maior cuidado dos tecidos.
- Laterais com design anti-vibração: maior estabilidade e silêncio
- Kit de ligação ao esgoto para secadores de condensação
- Indicador de depósito de condensação cheio
- Indicador de limpeza de filtro
- Sem iluminação no interior do tambor
- Segurança para crianças
- Fase antivincos no final do programa
- Sinal acústico de fim de programa
- Óculo da porta em preto com moldura cinza
- Bloqueio de conforto
- Abertura lateral à direita
- Gancho de fecho de porta em metal

Informação técnica
- Pode ser colocada sob bancadas com 85 cm de altura
- Dimensões (AxLxP): 84.2 cm x 59.8 cm x 61.3 cm
- Profundidade: 61.3 cm
- Profundidade incluindo óculo: 64.8 cm
- Profundidade do aparelho com porta aberta: 109.6 cm

[1] Escala de classes de eficiência energética de A a G.

[2] Consumo médio ponderado de energia em kWh por 100 ciclos de secagem (no programa eco).

[3] Programa eco com carga completa.

SIEMENS

iQ300, Máquina de secar roupa com bomba de calor, 8 kg
WT45HV00ES

Desenhos à escala

Medidas em mm

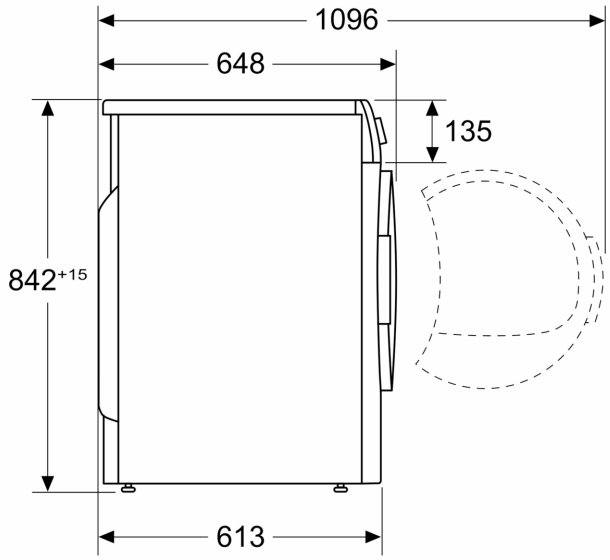

Medidas em mm

